Tecnologia per la vita

BOSCH

Accessori

2024 | 2025

it

boschaftermarket.com

Ampio programma, qualità convincente.

Bosch conosce molto bene i requisiti tecnici dei veicoli a motore e offre soluzioni innovative e affidabili nel suo assortimento Aftermarket.

Il programma per i concessionari e le officine di tutto il mondo comprende la moderna tecnologia di diagnostica e di officina, nonché una gamma di ricambi di qualità per autovetture e veicoli commerciali – dai pezzi nuovi ai pezzi di ricambio fino alle soluzioni di riparazione. Le officine beneficiano così dell‘alto livello di competenza basato su decenni di esperienza nell‘equipaggiamento originale.

Oltre alle parti di ricambio e agli accessori per i veicoli a motore, Bosch offre un programma completo per:

- old e youngtimer
- macchine agricole e per l’edilizia
- motocicli
- imbarcazioni
- macchine industriali

Sia le officine che l’aftermarket possono trovare un programma completo di accessori dalla A alla Z, naturalmente nella consueta qualità Bosch.

Indice

Offerta

A2	Lampadine per automobili
A4	Apparecchi di segnalazione
A20	Caricabatterie
A24	Connettori cavi
A31	Cavi
A39	Connettori
A40	Spine, prese
A45	Fusibili per autovetture
A49	Portafusibili
A50	Interruttori
A72	Relè
A80	Elettromagneti 12 V/24 V
A82	Intermittenze
A83	Cavi d‘accension
A84	Soppressione disturbi
A91	Elenco numeri di ordinazione

Impiego

B2	Cavi di accensione

Trucklight/Trucklight Maxlife

Tecnica Bosch:

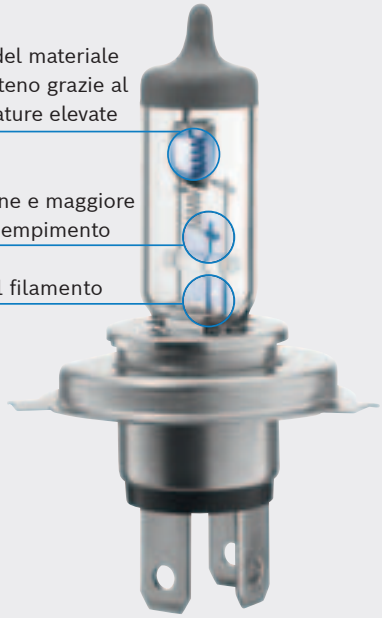

Ambito di applicazione: Veicoli commerciali
Non ci sono dubbi: i veicoli commerciali devono essere dotati di luci particolarmente potenti.
Bosch offre una vasta gamma di lampadine per veicoli da 24 V.
Due linee di prodotto coprono le esigenze del segmento dei veicoli commerciali.

Bosch Trucklight
Materiali di alta qualità e una lavorazione precisa garantiscono qualità costante ed elevata affidabilità, lampadina dopo lampadina.
Rispetto ad una lampadina alogena da 12 V, il filamento delle lampadine per veicoli commerciali da 24 V è a doppio avvolgimento. In questo modo le lampadine per veicoli si adattano in modo ottimale alle esigenze dei veicoli commerciali. Le lampadine per veicoli Bosch vengono costantemente testate in condizioni reali.
Questo garantisce che le lampadine per veicoli Bosch Trucklight soddisfino i requisiti del primo equipaggiamento. L'ampia gamma Bosch Trucklight offre la lampadina giusta per quasi ogni applicazione e per molti usi.

Bosch Trucklight Maxlife
Tradizionalmente, Bosch è uno dei pionieri nella tecnologia dell'illuminazione dei veicoli. La gamma Trucklight Maxlife di Bosch è un esempio di continui miglioramenti nella qualità e conseguenti sviluppi. Lunga durata e design robusto: Trucklight Maxlife di Bosch è la lampadina professionale per veicoli per numerose esigenze: è ideale per autocarri e autobus che ogni giorno percorrono molti chilometri in strada e per tutti i veicoli commerciali che affrontano numerose sfide fuoristrada.

La gamma Trucklight Maxlife unisce tutte le proprietà importanti per esigenze elevate:
- lunga durata
- affidabilità
- elevata efficienza luminosa
- costruzione robusta

La gamma è caratterizzata da un design speciale, materiali di alta qualità, un'accurata lavorazione e rigidi controlli di qualità.

Vasta gamma di lampadine da 24 V per veicoli commerciali

La gamma Trucklight di Bosch copre molti ambiti di applicazione e tipi di veicoli commerciali:

Trucklight:

- alta qualità e affidabilità – in linea con i requisiti di primo equipaggiamento

Trucklight Maxlife:

- durevoli e robuste per un utilizzo fuoristrada e in autostrada – luce affidabile anche in condizioni di applicazione estreme e condizioni stradali sfidanti
- elevata resistenza alle vibrazioni per una lunga durata e un risparmio maggiore

	ECE	U V	P W	
Trucklight				
1 987 302 411	H1	24 V	70 W	P14,5s
1 987 302 421	R2	24 V	55/50 W	P45t
1 987 302 431	H3	24 V	70 W	PK22s
1 987 302 441	H4	24 V	75/70 W	P43t
1 987 302 471	H7	24 V	70 W	PX26d
1 987 302 481	H11	24 V	70 W	PGJ19-2
1 987 302 501	P21W	24 V	21 W	BA15s
1 987 302 504	–	24 V	1,2 W	W2x4,6d
1 987 302 505	R10W	24 V	10 W	BA15s
1 987 302 507	C5W	24 V	5 W	SV8,5-8
1 987 302 508	–	24 V	2 W	BA9s
1 987 302 510	R5W	24 V	5 W	BA15s
1 987 302 512	T4W	24 V	4 W	BA9s
1 987 302 514	–	24 V	1,2 W	B8,5d
1 987 302 515	–	24 V	1,2 W	B8,3d
1 987 302 516	–	24 V	2 W	W2,1x9,5d
1 987 302 517	W3W	24 V	3 W	W2,1x9,5d
1 987 302 518	W5W	24 V	5 W	W2,1x9,5d
1 987 302 521	–	24 V	10 W	SV8,5-8
1 987 302 524	P21/5W	24 V	21/5 W	BAY15d
1 987 302 528	–	24 V	3 W	SV7-8
1 987 302 532	P21W	24 V	21 W	BA15d
1 987 302 533	H21W	24 V	21 W	BAY9s
1 987 302 535	–	28 V	7 W	BA15s

	ECE	U V	P W	
Trucklight Maxlife				
1 987 302 701	P21W	24 V	21 W	BA15s
1 987 302 703	PY21W	24 V	21 W	BAU15s
1 987 302 704	R5W	24 V	5 W	BA15s
1 987 302 706	R10W	24 V	10 W	BA15s
1 987 302 712	H1	24 V	70 W	P14,5s
1 987 302 742	H4	24 V	75/70 W	P43t
1 987 302 772	H7	24 V	70 W	PX26d

Avvisatori acustici e trombe Bosch
un segnale forte

Gli avvisatori acustici e le trombe sono indispensabili in ogni autoveicolo. Essi consentono al conducente, in particolare nelle situazioni di pericolo, di avvertire gli altri utenti della strada.

Dal 1921 Bosch sviluppa e produce segnalatori acustici. L'esperienza e la competenza acquisite nel corso di decenni costituiscono la base di un successo costantemente rinnovato. I segnalatori acustici Bosch si distinguono per la tecnica innovativa.

Tra le loro caratteristiche principali si collocano una funzionalità affidabilissima e l'impiego di tecnologie d'avanguardia. Le sedi di produzione sono sottoposte a procedure di controllo e di test rigidissime, a garanzia di una qualità costantemente alta, senza confronti.

Oggi numerosi costruttori automobilistici rinomati ed attivi a livello mondiale confidano nella qualità dei nostri segnalatori acustici. I segnalatori acustici Bosch contribuiscono ad aumentare la sicurezza del traffico.

Tipo di applicazione

Veicoli commerciali Autobus		Clacson di forte intensità e megatone Tromba a compressore Aria compressa fanfare Segnalatori di retromarcia
Transporter Mini bus		Clacson di forte intensità e megatone Tromba a compressore
Autovetture SUV Pick-Up		FC2 FC4/FD4 Windtone EC9-EVO EC6 EC6-C Clacson di forte intensità e megatone Tromba a compressore
Motocicli		FC4 FC2

Caratteristiche prodotto

		Avvisatori acustici a disco					Avvisatori acustici a tromba				Trombe a compressore	
Caratteristiche	Modelli	Avvisatore acustico superpotente	Disco FC4 normale	Disco FC4 servizio	FC2	Megatone	EC9-EVO	EC6	EC6-C	Windtone	Bi/tri-tonale tromba ad aria	Camion
Fattori di resistenza	Resistente agli agenti atmosferici	✔	✔	✔	✔	✔	✔	✔	✔		✔	
	Resistente agli impatti	✔	✔	✔	✔	✔			✔		✔	✔
	Resistente alla corrosione	✔	✔	✔	✔	✔	✔	✔	✔	✔	✔	✔
	Protezione CEM	✔			✔		✔	✔	✔			
	Filtro in teflon	✔	✔		✔	✔	✔	✔	✔			
Elementi di design e tonalità	Design compatto				✔				✔		✔*	
	Lunga durata											
	Extra-alto											
	Veicoli privilegiati	✔									✔	
	Adatto al montaggio esterno	✔		✔		✔						✔

* Disponibile opzione mini

Segnalatori di retromarcia

prevenzione attiva di incidenti nelle situazioni di visibilità limitata

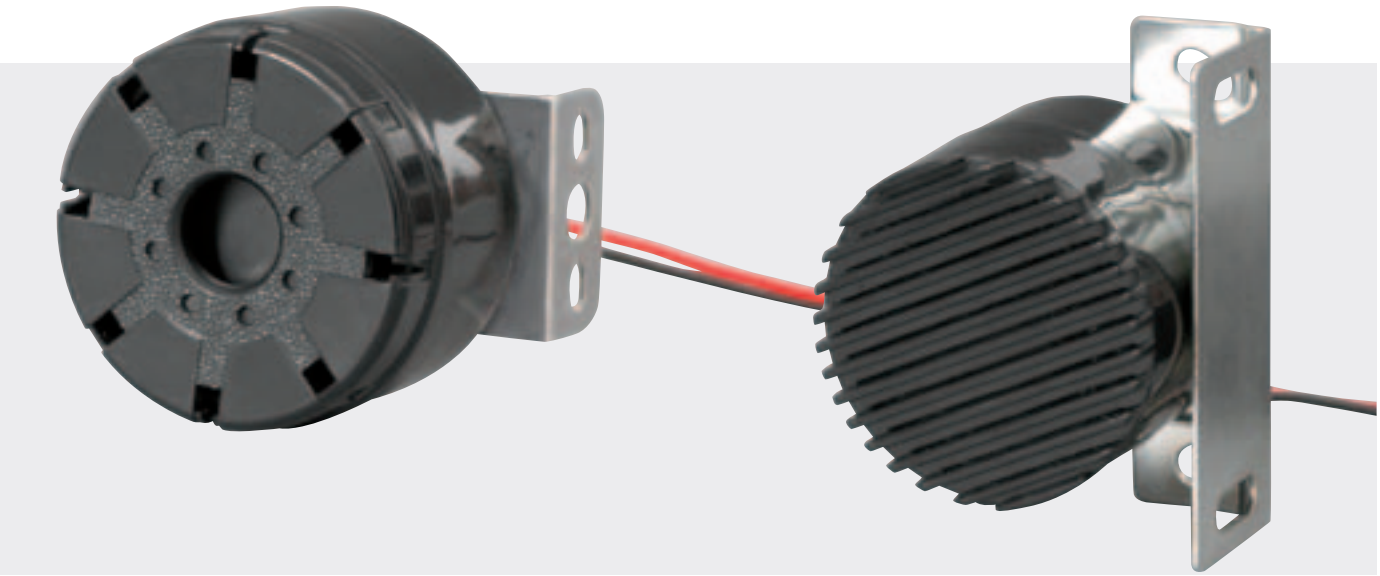

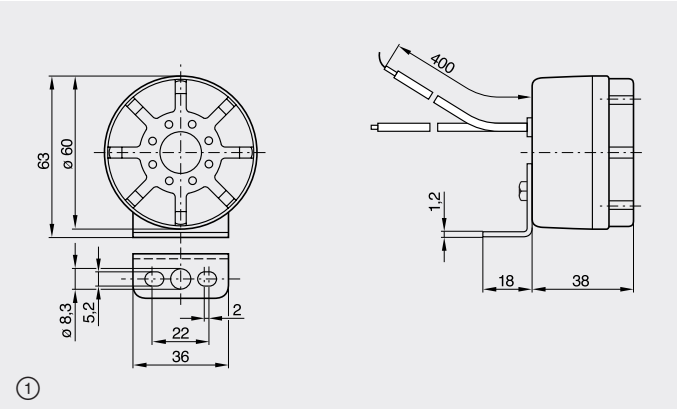

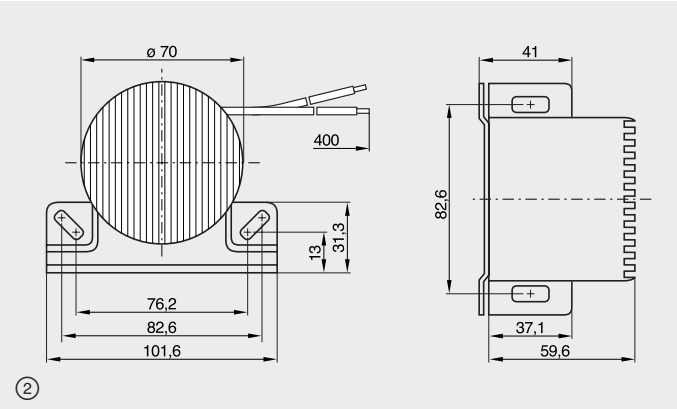

Sicurezza supplementare per veicoli industriali durante la retromarcia in situazioni di scarsa visibilità o durante le manovre nei cantieri.
Il segnalatore di retromarcia emette un segnale acustico di avvertimento non appena viene innestata la retromarcia.

Particolarmente indicato per veicoli da cantiere, gru, veicoli per il trasporto urbano, elevatori a forca, dispositivi di movimentazione industriale nonché per società di spedizioni e di autobus.

Attenzione! Non in tutti i paesi i segnalatori di retromarcia sono omologati per la circolazione stradale. Pertanto vanno osservate le norme di circolazione vigenti nel relativo paese.

Fornitura: 1 segnalatore di retromarcia con cavo di 400 mm, 2 connettori per cavi, materiale di fissaggio, istruzioni di montaggio.

Livello di pressione sonora fisso (fig. ①)

Tensione nominale	12/24 V
Tensione di esercizio	3,5 ... 30 V
Livello di pressione sonora /1 m	≥ 97 dB
Frequenza	3000 ± 200 Hz
Tipo di segnale acustico	Segnale a impulsi
Classe di protezione	IP 67
Temperatura di esercizio	-20°C a +80°C
Numero ordinazione	**0 986 334 001**

Livello di pressione sonora autoregolante (fig. ②)

Tensione nominale	12/24 V
Tensione di esercizio	9 ... 28 V
Livello di pressione sonora /1 m	da 82 ± 5 dB a 100 dB
Frequenza	1000 ± 200 Hz
Tipo di segnale acustico	Segnale a impulsi
Classe di protezione	IP 67
Temperatura di esercizio	-20°C a +70°C
Numero ordinazione	**0 986 334 002**

FC4

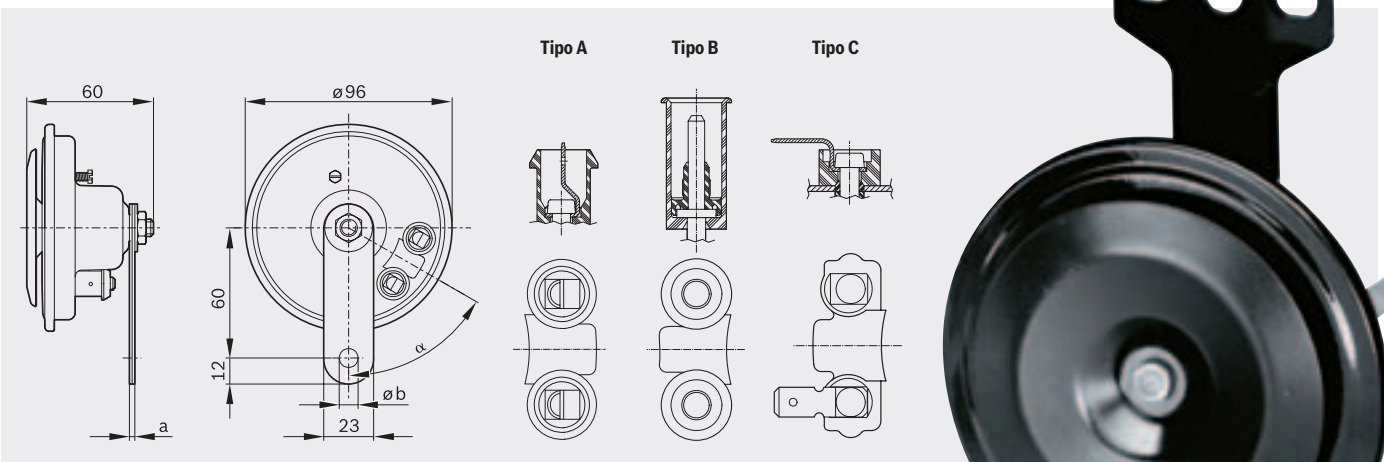

(Quote indicate nel disegno valide per tutti i segnalatori acustici FC4, eventuali differenze vedi tabella)

Campo d'impiego

Massima attenzione garantita
- suono penetrante e potente anche per lunghe distanze
- propagazione non ostacolata del suono in avanti

Lunga durata e qualità affidabile
- resistente alla ruggine e al pietrisco

Massima sicurezza di funzionamento
- solida struttura meccanica
- compensazione della pressione grazie al filtro microporoso in teflon
- materiale resistente agli agenti atmosferici

Omologazione secondo norme CE ed ECE

Suono potente
- 110 dB (A) a 2 metri di distanza

Caratteristiche

Tensione V	Potenza W	Frequenza Hz	Colore	a mm	Ø b mm	α gradi	Collegamento	Peso kg	Numero ordinazione
FC4									
12	60	335	acciaio	2,4	Filettatura M8	90	Tipo A	0,35	**0 986 320 111**
12	60	335	acciaio	1,6	8,4	60	Tipo A	0,35	**0 986 320 132**
12	60	335	acciaio	1,6	8,4	275	Tipo A	0,35	**0 986 320 146**
12	60	335	acciaio	1,6	10,5	90	Tipo A	0,35	**0 986 320 112**
12	60	335	nero	2,4	8,4	300	Tipo A	0,35	**0 986 320 131**
12	60	335	nero	1,6	8,4	285	Tipo B	0,35	**0 986 320 148**
12	60	335	nero	1,6	8,4	180	Tipo A	0,35	**0 986 320 113**
12	60	335	nero	1,6	8,4	300	Tipo A	0,35	**0 986 320 136** [1]
12	60	420	acciaio	1,6	8,4	90	Tipo A	0,35	**0 986 320 147**
12	60	420	acciaio	1,6	8,4	300	Tipo A	0,35	**0 986 320 133**
12	60	420	nero	1,6	8,4	270	Tipo A	0,35	**0 986 320 114**
12	60	420	acciaio	1,6	8,4	270	Tipo A	0,35	**0 986 320 135**
12	60	335	acciaio	2,4	Filettatura M8	90	Tipo A	0,35	**0 986 320 187**

Kit

Kit composto da 0 986 320 132 e 0 986 320 133	**0 986 320 191**

[1] Disco vibrante in acciaio

FD4

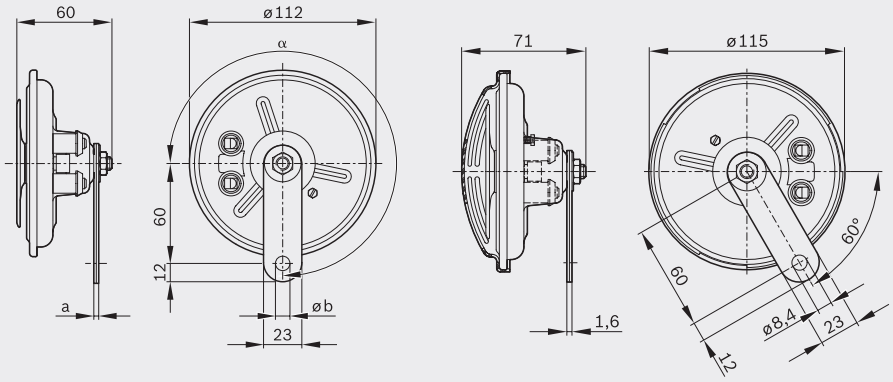

(Quote indicate nel disegno valide per tutti i segnalatori acustici FD4, eventuali differenze vedi tabella)

Collegamenti identici a FC4, vedi pagina precedente.

Campo d'impiego

Massima attenzione garantita
- suono penetrante e potente anche per lunghe distanze
- propagazione non ostacolata del suono in avanti

Lunga durata e qualità affidabile
- resistente alla ruggine e al pietrisco

Massima sicurezza di funzionamento
- solida struttura meccanica
- materiale resistente agli agenti atmosferici

Omologazione secondo norme CE ed ECE

Design a griglia attraente
- idoneo per il montaggio esterno

Suono potente
- 110 dB (A) a 2 metri di distanza

Caratteristiche

Tensione V	Potenza W	Frequenza Hz	Colore	a mm	Ø b mm	α gradi	Collegamento [1])	Peso kg	Numero ordinazione
FD4									
24	60	335	acciaio	1,6	8,4	270	Tipo A	0,36	**0 986 320 301**
24	60	420	acciaio	1,6	8,4	60	Tipo A	0,36	**0 986 320 302**
24	60	335	nero	2,4	8,4	90	Tipo A	0,36	**0 986 320 314**
24	60	335	nero	2,4	8,4	270	Tipo A	0,36	**0 986 320 351**
24	60	335	nero	2,4	10,5	155	Tipo B	0,36	**0 986 320 312**
24	60	420	nero	2,4	8,4	60	Tipo A	0,36	**0 986 320 316**
24	60	420	acciaio	1,6	8,4	300	Tipo A	0,36	**0 986 320 304**

[1]) Collegamenti identici a FC4

FC2

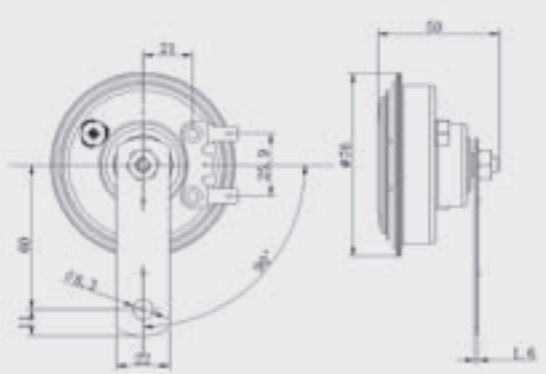

(Quote indicate nel disegno valide per tutti i segnalatori acustici FC2, eventuali differenze vedi tabella)

Campo d'impiego

Elevata sicurezza di funzionamento
- solida struttura meccanico
- impiego di materiali resistenti agli agenti atmosferici

Lunga durata e qualità affidabile
- resistente alla ruggine e al pietrisco

Montaggio facilissimo anche negli spazi più ristretti
- più piccolo e più leggero del 25 % rispetto agli avvisatori acustici a tono normale

Omologazione secondo norme CE ed ECE

Protezione EMC inclusa

Caratteristiche

Tensione V	Potenza W	Frequenza Hz	Dimensioni mm	Numero ordinazione
FC2				
12	60	350	76 x 76 x 50	**0 986 AH0 731**
12	60	420	76 x 76 x 50	**0 986 AH0 732**

Kit	
Kit composto da un avvisatore a tonalità acuta ed uno a tonalità profonda 0 986 AH0 731 e 0 986 AH0 732	**0 986 AH0 730**

Avvisatore acustico superpotente

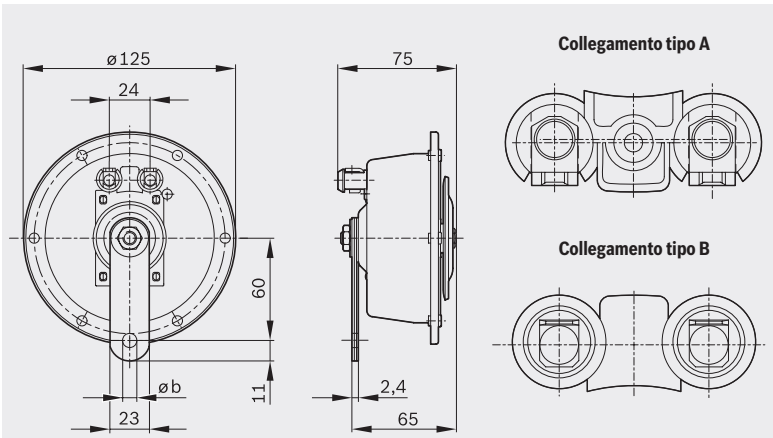

Collegamento tipo A

Collegamento tipo B

(Quote indicate nel disegno valide per tutti gli avvisatori acustici superpotenti, eventuali differenze vedi tabella)

Campo d'impiego

Massima attenzione garantita
- suono penetrante e potente anche per lunghe distanze
- propagazione non ostacolata del suono in avanti

Lunga durata e qualità affidabile
- resistente alla ruggine e al pietrisco

Massima sicurezza di funzionamento
- solida struttura meccanica
- compensazione della pressione grazie al filtro microporoso in teflon
- materiale resistente agli agenti atmosferici

Omologazione secondo norme CE ed ECE

Suono potente
- 110 dB (A) a 2 metri di distanza

Caratteristiche

Tensione V	Potenza W	Frequenza Hz	Colore	Ø b mm	Collegamento	Peso kg	Numero ordinazione
Avvisatore acustico superpotente standard							
12	60	300	nero-argento	10,5	Tipo B	0,9	**0 320 223 021**
12	60	375	nero-argento	10,5	Tipo B	0,9	**0 320 223 022**
24	60	300	nero-argento	10,5	Tipo B	0,9	**0 320 226 007**
24	60	375	nero-argento	10,5	Tipo B	0,9	**0 320 226 008**
24	60	375	nero	10,5	Tipo B	0,9	**0 320 226 010**
24	60	375	nero	10,5	Tipo A	0,9	**0 320 226 011**
Avvisatore acustico superpotente con anello decorativo per veicoli a circolazione privilegiata (polizia, vigili del fuoco, autoambulanze ecc.)							
12	60	375	nero	10,5	Tipo B	0,9	**0 320 223 002**
12	60	500	nero	10,5	Tipo B	0,9	**0 320 223 003**
24	60	375	nero	10,5	Tipo B	0,9	**0 320 226 002**
24	60	500	nero	10,5	Tipo B	0,9	**0 320 226 003**

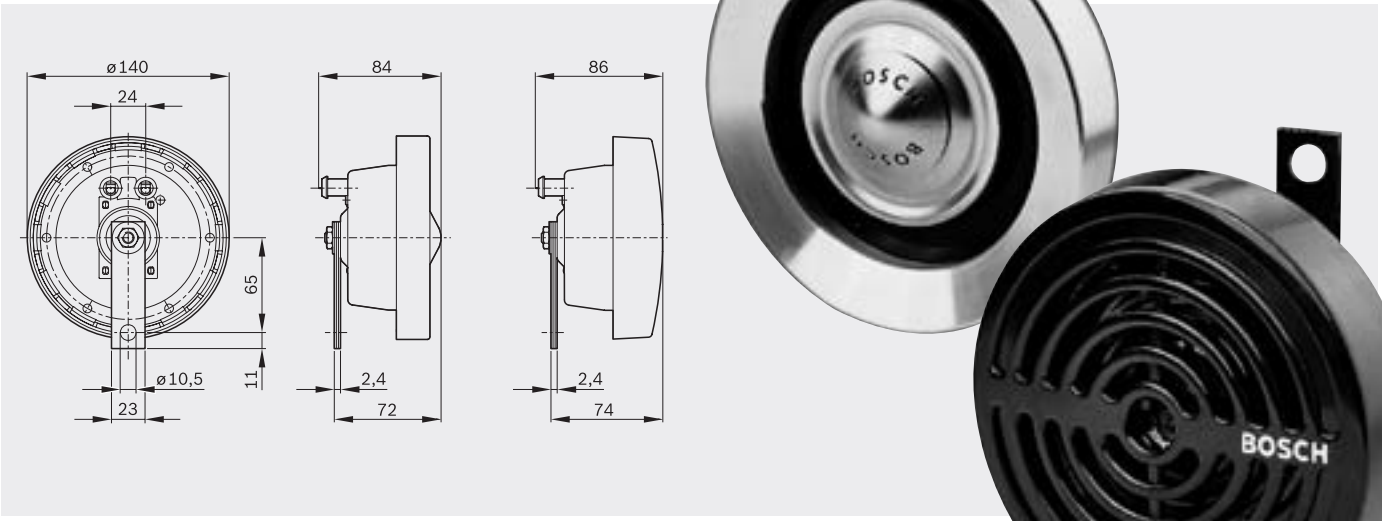

Campo d'impiego

Massima attenzione garantita
- suono penetrante e potente anche per lunghe distanze
- propagazione non ostacolata del suono in avanti

Lunga durata e qualità affidabile
- resistente alla ruggine e al pietrisco

Massima sicurezza di funzionamento
- solida struttura meccanica
- compensazione della pressione grazie al filtro microporoso in teflon
- materiale resistente agli agenti atmosferici

Omologazione secondo norme CE ed ECE

Suono potente
- 110 dB (A) a 2 metri di distanza

Caratteristiche

Tensione V	Potenza W	Frequenza Hz	Colore	Collegamento	Peso kg	Numero ordinazione
Avvisatore acustico superpotente con anello decorativo						
12	60	300	argento	Tipo B	0,95	**0 320 223 027**
12	60	375	argento	Tipo B	0,95	**0 320 223 028**
24	60	300	argento	Tipo B	0,95	**0 320 226 016**
24	60	375	argento	Tipo B	0,95	**0 320 226 017**
Avvisatore acustico superpotente con griglia decorativa						
12	60	300	nero	Tipo B	0,95	**0 320 223 024**
12	60	375	nero	Tipo B	0,95	**0 320 223 025**
24	60	300	nero	Tipo B	0,95	**0 320 226 004**
24	60	375	nero	Tipo B	0,95	**0 320 226 005**
12	60	300	nero	Tipo B	0,95	**0 320 223 024**
12	60	375	nero	Tipo B	0,95	**0 320 223 025**
Kit						
Kit composto da un avvisatore a tonalità acuta ed uno a tonalità profonda 0 320 223 027 e 0 320 223 028						**0 320 223 911**
Kit composto da un avvisatore a tonalità acuta ed uno a tonalità profonda 0 320 223 024 e 0 320 223 025						**0 320 223 910**
Avvisatore acustico superpotente con anello decorativo per veicoli a circolazione privilegiata (polizia, vigili del fuoco, autoambulanze ecc.)						
12		375	argento	Tipo B	0,95	**0 320 223 008**
12		500	argento	Tipo B	0,95	**0 320 223 009**

Megatone

Campo d'impiego

Segnale acustico penetrante
- segnale acustico di 118 dB (A) con ampia portata

Design attraente
- griglia protettiva cromata, di elevata qualità
- idoneo per il montaggio visibile

Massima sicurezza di funzionamento
- membrana e punti di contatto di massima qualità

Qualità controllata
- omologazione secondo norme UE

Caratteristiche

	Potenza W	Frequenza [Hz] Tonalità profonda/ tonalità acuta	Colore	Peso kg	N. ordinazione
Megatone					
12V-Kit composto da 0 986 AH0 201 e 0 986 AH0 202	48	325/400	cromato	1,2	**0 986 AH0 203**

EC9 – EVO

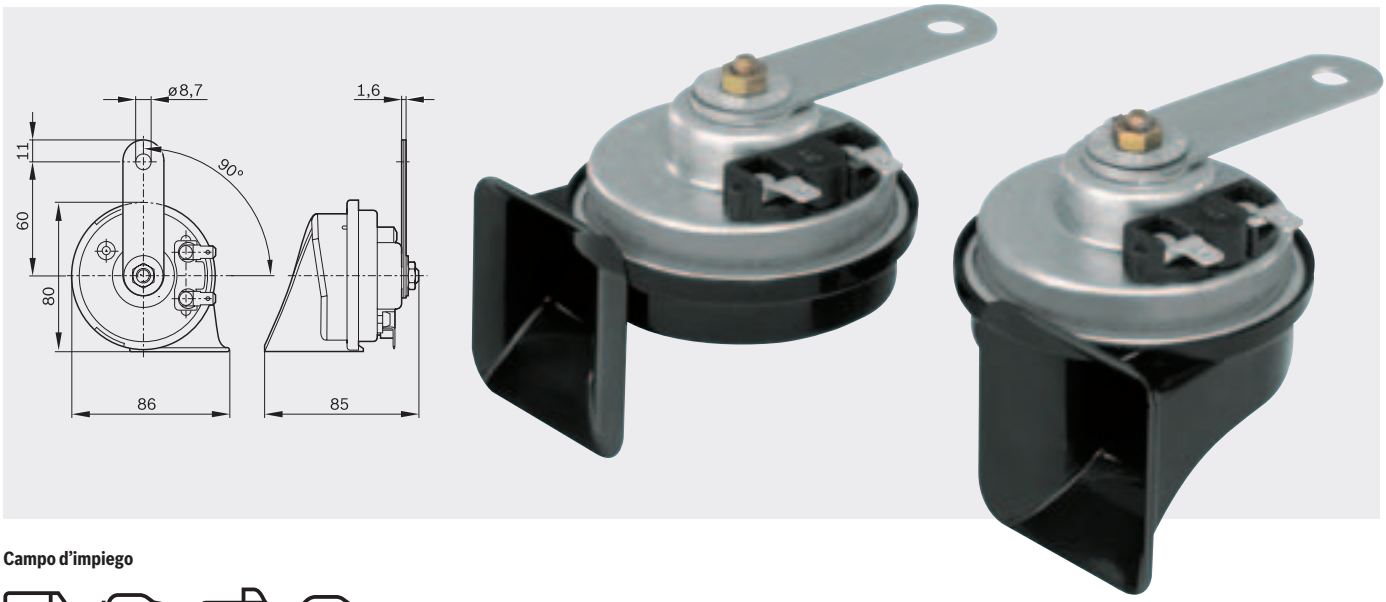

Campo d'impiego

Massima attenzione garantita
- suono dolce e melodico anche per lunghe distanze
- propagazione non ostacolata del suono in avanti

Lunga durata e qualità affidabile
- resistente alla ruggine e al pietrisco

Massima sicurezza di funzionamento
- padiglione in materiale plastico resistente alla rottura e alla corrosione
- compensazione della pressione grazie al filtro microporoso in teflon
- resistente alle vibrazioni

Omologazione secondo norme CE ed ECE

Suono potente
- 110 dB (A) a 2 metri di distanza

Protezione EMC inclusa

Caratteristiche

	Peso kg	Numero ordinazione
Kit		
Kit composto da 6 033 FB2 011 e 6 033 FB2 012	0,62	**9 320 335 007**

EC6

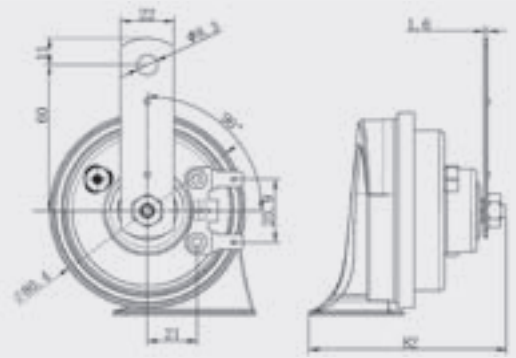

(Quote indicate nel disegno valide per tutti i segnalatori acustici EC6, eventuali differenze vedi tabella)

Campo d'impiego

Massima attenzione garantita
- raggiungimento di elevate intensità sonore in direzione di marcia

Lunga durata e qualità affidabile
- resistente alla ruggine e al pietrisco

Montaggio verticale
- il montaggio avviene in verticale, il padiglione è rivolto in basso
- utilizzabile come ricambio per avvisatori acustici
- particolarmente indicato in condizioni di montaggio ristrette

Omologazione secondo norme CE ed ECE

Protezione EMC inclusa

Caratteristiche

Tensione V	Potenza W	Frequenza Hz	Colore	α Gradi	Peso kg	Dimensioni mm	Numero ordinazione
Fanfare EC6							
12	60	400	nero	90	0,23	86 x 82 x 85	**0 986 AH0 741**
12	60	500	nero	90	0,23	86 x 82 x 85	**0 986 AH0 742**

Sets EC6	
Kit composto da 0 986 AH0 741 ed 0 986 AH0 742	**0 986 AH0 740**

EC6-C

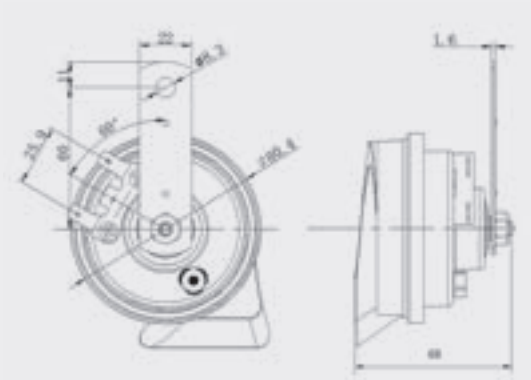

(Quote indicate nel disegno valide per tutti i segnalatori acustici EC6-C, eventuali differenze vedi tabella)

Campo d'impiego

Massima attenzione garantita
- raggiungimento di elevate intensità sonore in direzione di marcia

Lunga durata e qualità affidabile
- resistente alla ruggine e al pietrisco

Montaggio verticale
- il montaggio avviene in verticale, il padiglione è rivolto in basso
- utilizzabile come ricambio per avvisatori acustici
- particolarmente indicato in condizioni di montaggio ristrette

Omologazione secondo norme CE ed ECE

Protezione EMC inclusa

Caratteristiche

Tensione V	Potenza W	Frequenza Hz	Colore	α Gradi	Peso kg	Dimensioni mm	Numero ordinazione
Fanfare EC6-C							
12	60	400	nero	60	0,24	85 x 68 x 90	**0 986 AH0 744**
12	60	500	nero	300	0,24	85 x 68 x 90	**0 986 AH0 745**

Sets EC6-C	
Kit composto da 0 986 AH0 744 ed 0 986 AH0 745	**0 986 AH0 743**

Windtone

Campo d'impiego

Sicurezza percepibile
- segnale acustico di avvertimento pulito e penetrante, persino nelle condizioni più avverse

Lunga durata e qualità affidabile
- membrana e punti di contatto di massima qualità

Qualità controllata
- omologazione secondo norme ECE

Suono potente
- 110 dB (A) a 2 metri di distanza

Caratteristiche

Tensione V	Potenza W]	Frequenza Hz	Colore	Numero ordinazione
Windtone				
12	60	420	nero	**0 986 AH0 501**
12	60	500	nero	**0 986 AH0 502**
24	60	420	rosso	**0 986 AH0 505**
24	60	500	rosso	**0 986 AH0 506**

Kit	
Kit composto da 0 986 AH0 501 e 0 986 AH0 502	**0 986 AH0 503** *
Kit composto da 0 986 AH0 505 e 0 986 AH0 506	**0 986 AH0 507** *

* Confezione self-service per incrementare la visibilità nel punto di vendita

Tromba a compressore

Campo d'impiego

Potenza sonora imbattibile con 117 dB (A)
- suono armonioso e di grande effetto nel il traffico urbano ed extraurbano

Rapporto dimensioni/prestazioni ottimale
- miglior sfruttamento sonoro attualmente disponibile

Compressore incluso
- potente, esente da manutenzione

Massima sicurezza di funzionamento
- padiglioni resistenti agli urti e agli agenti atmosferici

Rapidità di intervento
- ritardo praticamente inesistente tra l'azionamento dell'avvisatore acustico e l'emissione del suono

Installazione semplice
- montaggio rapido grazie al fissaggio a due fori e alla spina piatta

Caratteristiche

Tensione V	Potenza W	Frequenza 1 Hz	Frequenza 2 Hz	Frequenza 3 Hz	a1 mm	a2 mm	a3 mm	Peso kg	Numero ordinazione
Mini-trombe a compressore									
12	240	795	840		166	158		0,7	**0 986 320 003** *
Trombe a compressore bitonali									
12	240	630	795		217	166		0,7	**0 328 003 024** *
24	240	630	795		217	166		0,7	**0 328 006 002** *
Compressore di ricambio									
12	240								**0 986 320 396**
24	240								**0 986 320 395**

* Confezione self-service per incrementare la visibilità nel punto di vendita

Tromba a compressore Airmaster

Campo d'impiego

Tono potente
- suono potente senza ritardo di tempo
- 115 dB (A) in 2 metri di distanza

Clacson elettropneumatico
- forma compatta senza tubi flessibili di collegamento
- compressore integrato

Durata prolungata e qualità affidabile
- entrata aria realizzata in modo specifico per proteggere dalla corrosione e dall'utilizzo

Montaggio rapido e semplice
- montaggio con solo una vite di fissaggio e senza tubi flessibili di collegamento

Qualità provata
- omologato secondo le norme ECE

Caratteristiche

Tensione V	Potenza W	Frequenza 1 Hz	Frequenza 2 Hz	a1 mm	a2 mm	a3 mm	Peso kg	Numero ordinazione
Trombe a compressore Airmaster								
12	240	520	660	136	91	115	0,7	**0 986 320 400** *
24	240	520	660	136	91	115	0,7	**0 986 320 401** *

* Confezione self-service per incrementare la visibilità nel punto di vendita

Tromba ad aria compressa

Campo d'impiego

Massima attenzione garantita
- con segnale bitonale penetrante e udibile anche a grande distanza

Lunga durata e qualità affidabile
- resistente alla ruggine e al pietrisco

Forma estetica
- 2 padiglioni in metallo cromato, con piede nero

Omologato secondo il codice di immatricolazione tedesco e le direttive CE

Suono potente
- 118 dB (A) a 2 metri di distanza

Fissaggio sicuro
- ancoraggio sicuro e resistente grazie al fissaggio a due punti

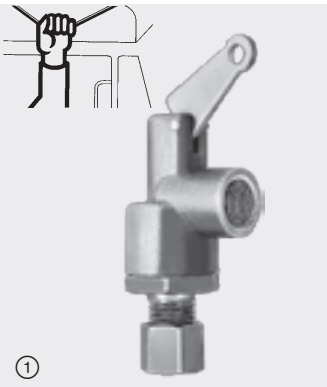

Caratteristiche

Campo di pressione bar	Intensità sonora dB (A)	Frequenza Hz	Colore	Collegamento	Peso kg	Numero ordinazione
Tromba ad aria compressa						
5 ... 8	118	300 / 320	cromato	Per compressore di bordo	1,2	**0 328 100 002** *

Accessori			
Descrizione	Montaggio	Figura	Numero ordinazione
Valvola a tirante:	Montaggio sul tetto della cabina comando mediante trazione.	1	**1 327 011 004**
Elettrovalvola (24 V):	Montaggio nel vano motore comando mediante il pulsante del clacson esistente.	2	**1 327 011 002**

Boccola per avvisatori acustici e trombe (da ordinare a parte)		
Protezione dei collegamenti elettrici contro lo sporco e l'umidità per aumentare la resistenza agli agenti atmosferici	3	**3 340 522 025** [1])

* Confezione self-service per incrementare la visibilità nel punto di vendita [1]) Per gli avvisatori acustici si devono ordinare 2 unità

Caricabatterie

Figura	Esecuzione	Numero ordinazione
Caricabatterie C10 	**Indicazioni nominali (primario)** Tensione nominale: 230 VAC / 50 Hz Corrente d'inserzione: < 50 A Corrente di ingresso di dimensionamento: max. 0,6 A (valore effettivo) Potenza assorbita: 60 W **Indicazioni nominali (secondario)** Tensione di dimensionamento: 12 V Tensione di carica: 14,7 V (±0,25 V) Corrente di carica: 3,5 A (±10%) Corrente di dimensionamento: 3,5 A Corrente inversa: < 5 mA (nessun ingresso AC) Tipo di protezione: IP 65 (tenuta stagna alla polvere e all'acqua) Tipo di batteria: batteria al piombo-acido a 12 V (EFB, GEL, AGM, aperte e VRLA) Capacità batteria: 12 V: 5 Ah –120 Ah Livello di rumorosità: < 50 dB Temperatura ambiente: da 0 a 40 °C	**0 189 911 010**
Caricabatterie C30 	**Indicazioni nominali (primario)** Tensione nominale: 230 VAC / 50 Hz Corrente d'inserzione: <50 A Corrente di ingresso di dimensionamento: max. 0,6 A (valore effettivo) Potenza assorbita: 60 W **Indicazioni nominali (secondario)** Tensione di dimensionamento: 6 V/12 V Tensione di carica: 7,2 V (±0,25 V) 14,4 V (±0,25 V) 14,7 V (±0,25 V) 16,5 V(+/- 0,5 V) Corrente di carica: 0,8 A (±10%) 1,5 A (+/- 0,3 A) 3,8 A (±10%) Corrente di dimensionamento: 0,8 A/3,8 A Corrente inversa: < 5 mA (nessun ingresso AC) Tipo di protezione: IP 65 (tenuta stagna alla polvere e all'acqua) Tipo di batteria: batteria al piombo-acido a 6 V, 12 V (WET, EFB, GEL, AGM, aperte e VRLA) Capacità batteria: 6 V: 1,2-14 Ah/ 12 V: 1,2-120 Ah Livello di rumorosità: < 50 dB(A) Temperatura ambiente: da 0 a 40 °C	**0 189 911 030**

Figura	Esecuzione	Numero ordinazione
Caricabatterie C70	**Indicazioni nominali (primario)** Tensione nominale: 230 VAC / 50 Hz Corrente d'inserzione: <50 A Corrente di ingresso di dimensionamento: max. 2 A (valore effettivo) Potenza assorbita: 190 W **Indicazioni nominali (secondario)** Tensione di dimensionamento: 12 V/24 V Tensione di carica: 14,4 V/14,7 V (±0,25 V) 13,6 V/16,5 V (±0,5 V) 28,8 V/29,4 V (±0,6 V)) Corrente di carica: 1,5 A (±0,3 A)) 5,0 A (±10%) 10,0 A (±10%) Corrente di dimensionamento: 3,5 A/7,0 A Corrente inversa: < 5 mA (nessun ingresso AC) Tipo di protezione: IP 65 (tenuta stagna alla polvere e all'acqua) Tipo di batteria: batteria al piombo-acido a 12 V, 24 V (EFB, GEL, AGM, aperte e VRLA) Capacità batteria: 12 V: 14-300 Ah/ 24 V: 14-120 Ah Livello di rumorosità: < 50 dB(A) Temperatura ambiente: da 0 a 40 °C	**0 189 911 070**

Caricabatterie (seguito)

Figura	Esecuzione	Numero ordinazione
Caricabatterie C40-Li	**Indicazioni nominali (primario)** Tensione nominale: 230 VAC / 50 Hz Corrente d'inserzione: < 50 A Corrente di ingresso di dimensionamento: max. 0,8 A (valore effettivo) Potenza assorbita: 90 W **Indicazioni nominali (secondario)** Tensione di dimensionamento: 6 V/12 V Tensione di carica: 7,2 V / 14,4 V (± 0,25 V) 14,2 V / 14,7 V (± 0,25 V) 16,5 V (± 0,5 V) Corrente di carica: 0,5 A (± 0,4 A) 1,5 A (± 0,3 A) 1 A (± 10 %) 5 A (± 10 %) Corrente di dimensionamento: 1 A / 5 A Corrente inversa: < 5 mA (nessun ingresso AC) Tipo di protezione: IP 65 (tenuta stagna alla polvere e all'acqua) Tipo di batteria: batteria al piombo-acido a 12 V LiFePO4 e 6 V, 12 V (WET, EFB, GEL, AGM, aperte e VRLA) Capacità batteria: 6 V: 1,2-14 Ah/ 12 V: 1,2-120 Ah Livello di rumorosità: < 50 dB(A) Temperatura ambiente: da 0 a 40 °C	**0 189 921 040**
Caricabatterie C80-Li	**Indicazioni nominali (primario)** Tensione nominale: 230 VAC / 50 Hz Corrente d'inserzione: < 50 A Corrente di ingresso di dimensionamento: max. 0,8 A (valore effettivo) Potenza assorbita: 380 W **Indicazioni nominali (secondario)** Tensione di dimensionamento: 6 V/12 V Tensione di carica: 7,2 V / 14,4 V (± 0,25 V) 14,2 V / 14,7 V (± 0,25 V) 13,6 V / 16,5 V (± 0,5 V) Corrente di carica: 1,5 A (± 0,3 A) 1,5 A (± 0,5 A) 5 A (± 10 %) 15 A (± 10 %) 20 A (± 10 %) Corrente di dimensionamento: 5 A / 15 A Corrente inversa: < 5 mA (nessun ingresso AC) Tipo di protezione: IP 65 (tenuta stagna alla polvere e all'acqua) Tipo di batteria: batteria al piombo-acido a 12 V LiFePO4 e 6 V, 12 V (EFB, GEL, AGM, aperte e VRLA) Capacità batteria: 6 V: 14-120 Ah/ 12 V: 30-400 Ah Livello di rumorosità: < 50 dB(A) Temperatura ambiente: da 0 a 40 °C	**0 189 921 080**

Accessori	Numero ordinazione
Gancio di montaggio grigio per C10 e C30	**0 189 999 130**
Gancio di montaggio grigio per C70	**0 189 999 171**
Gancio di montaggio blu per C40-Li	**0 189 999 140**
Gancio di montaggio blu per C80-Li	**0 189 999 180**
Morsetti per C30 e C40-Li	**0 189 999 110**
Cavo di collegamento con occhielli ad anello per C30	**0 189 999 230**
Cavo di collegamento con occhielli ad anello per C40-Li	**0 189 999 270**
Cavo di collegamento con occhielli ad anello per C70	**0 189 999 271**
Cavo di collegamento con occhielli ad anello per C80-Li	**0 189 999 280**
Cavo di collegamento con morsetti per C70	**0 189 999 272**
Cavo di collegamento con morsetti per C80-Li	**0 189 999 281**

Caratteristiche e funzioni

	C1	C3	C7	C40-Li	C80-Li
Batterie supportate	12 V batteria al piombo-acido	6 V, 12 V batteria al piombo-acido	12 V, 24 V batteria al piombo-acido (EFB, GEL,	12 V LiFePO4 e 6 V, 12 V batteria al piombo-acido	12 V LiFePO4 e 6 V, 12 V batteria al piombo-acido
Capacità della batteria	12 V: 5 Ah –120 Ah	6 V: 1,2-14 Ah/ 12 V: 1,2-120 Ah	12 V: 14-300 Ah/ 24 V: 14-120 Ah	6 V: 1,2-14 Ah/ 12 V: 1,2-120 Ah	6 V: 14-120 Ah/ 12 V: 30-400 Ah
Ricarica automatica	✔	✔	✔	✔	✔
Carica di mantenimento	✔	✔	✔	✔	✔
Funzione memoria		✔	✔	✔	✔
Modalità rigenerazione		✔	✔	✔	✔
Carica di mantenimento			✔		✔

Caratteristiche di sicurezza e accessori in dotazione

	C1	C3	C7	C40-Li	C80-Li
Protezione contro le scintille	✔	✔	✔	✔	✔
Protezione contro cortocircuiti/ inversione di polarità		✔	✔	✔	✔
Protezione contro surriscaldamento	✔	✔	✔	✔	✔
Gancio mobile	✔	✔	✔	✔	✔
Valigetta	✔	✔	✔	✔	✔
Dotazione	Caricabatterie con morsetti fissi, gancio di montaggio, valigetta per il trasporto, manuale di istruzioni	Caricabatterie con morsetti svitabili, gancio di montaggio, valigetta per il trasporto, manuale di istruzioni	Caricabatterie con cavo con pinza e cavo con occhiello ad anello, gancio di montaggio, valigetta per il trasporto, manuale di istruzioni	Caricabatterie con morsetti svitabili, gancio di montaggio, valigetta per il trasporto, istruzioni per l'uso	Caricabatterie con cavo con pinza e cavo con occhiello ad anello, gancio di montaggio, valigetta per il trasporto, manuale di istruzioni

Connettori cavi

d'impiego universale

Figura	Esecuzione	Contatto per larghezza mm	Spesore contatto mm	Per sezione conduttore mm^2	Colore	Materiali/ superficie *)	Pezzi per pacco	Numero ordinazione
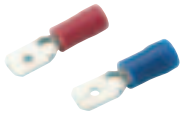	**Spina piatta**	6,3	0,8	0,5 – 1,0	rosso	CuZn/stagnato	100	**8 784 480 010**
				1,5 – 2,5	blu	CuZn/stagnato	100	**8 784 480 011**
	Spina piatta	2,8	0,8	0,5 – 1,0		CuZn/nudo	100	**7 781 700 006**
		6,3	0,8	0,5 – 1,0		CuZn/nudo	100	**7 781 700 007**
				0,75 – 1,5		CuZn/nudo	100	**7 781 700 008**
				1,5 – 2,5		CuZn/nudo	100	**7 781 700 010**
	Spina piatta	6,3	0,8	1,0 – 1,5		CuZn/stagnato	100	**7 781 700 009**
	con nasello di fissaggio							
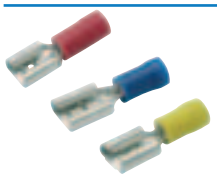	**Presa piatta**	2,8	0,5/0,8	0,5 – 1,0	rosso	CuZn/stagnato	100	**1 901 355 866**
		4,8	0,8	0,5 – 1,0	rosso	CuZn/stagnato	100	**1 901 355 876**
		6,3	0,8	0,5 – 1,0	rosso	CuZn/stagnato	100	**1 901 355 880**
				1,5 – 2,5	blu	CuZn/stagnato	100	**1 901 355 881**
				4,0 – 6,0	giallo	CuZn/stagnato	50	**1 901 355 882**
		8,0	0,8	1,5 – 2,5	blu	CuZn/stagnato	50	**8 781 355 810**
		9,5	1,2	4,0 – 6,0	giallo	CuZn/stagnato	50	**8 781 355 811**
	Presa piatta	6,3	0,8	0,5 – 1,0	rosso	CuZn/stagnato	50	**8 784 478 014**
				1,5 – 2,5	blu	CuZn/stagnato	50	**8 784 478 015**
	Spina piatta	6,3	0,8	0,5 – 1,0	rosso	CuZn/stagnato	50	**7 781 700 029**
	con isolazione			1,5 – 2,5	blu	CuZn/stagnato	50	**7 781 700 030**
				4,0 – 6,0	giallo	CuZn/stagnato	50	**7 781 700 031**
	Presa piatta	2,8	0,5/0,8	0,5 – 1,0		CuZn/nudo	100	**1 904 478 301**
		4,8	0,5	0,5 – 1,0		CuZn/nudo	100	**1 904 478 325**
			0,8	1,5 – 2,5		CuZn/nudo	100	**1 904 478 331**
		6,3	0,8	0,5 – 1,0		CuZn/nudo	100	**1 901 355 835**
				1,5 – 2,5		CuZn/nudo	100	**1 901 355 836**
				4,0 – 6,0		CuZn/nudo	100	**1 901 355 837**
		9,5	0,8	4,0 – 6,0		CuZn/nudo	50	**1 904 478 350**
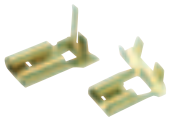	**Presa piatta**	6,3	0,8	1,0 – 2,5		CuZn/nudo	100	**8 784 477 008**
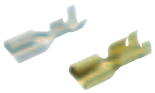	**Presa piatta**	4,8	0,8	0,5 – 1,5		CuSn/stagnato	25	**1 904 492 016**
	con nasello di fissaggio	6,3	0,8	0,5 – 1,0		CuZn/nudo	100	**1 901 355 968**
				1,5 – 2,5		CuZn/nudo	100	**1 901 355 975**
				4,0 – 6,0		CuZn/nudo	50	**1 901 355 981**
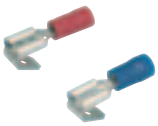	**Presa piatta**	6,3	0,8	0,5 – 1,0	rosso	CuZn/stagnato	50	**1 901 360 820**
	con derivazione			1,5 – 2,5	blu	CuZn/stagnato	50	**1 901 360 821**
	Presa di prossoezione	6,3	0,8		trans-	polietilene	50	**8 790 451 002**
	per presa piatta				parente	naturo		
	Ripartitore a spina	6,3	0,8			CuZn/stagnato	100	**1 901 360 810**
	2 vie							

*) CuSn = bronzo, CuZn = ottone

Figura	Esecuzione	Contatto per larghezza mm	Spesore contatto mm	Per sezione conduttore mm^2	Colore	Materiali/ superficie *)	Pezzi per pacco	Numero ordinazione
	Ripartitore a spina	6,3	0,8			CuZn/nudo	50	**8 781 360 800**
	3 vie							
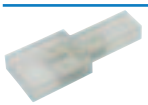	**Ripartitore a spina**	6,3	0,8			CuZn/nichelato	50	**8 784 479 006**
	3 vie							
						CuZn/nichelato		
	Ripartitore a spina	6,3	0,8			CuZn/nichelato	50	**8 784 479 005**
	4 vie							
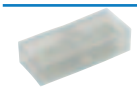	**Giunto di accoppla-mento piatto**	6,3	0,8			CuZn/stagnato	50	**8 781 360 810**
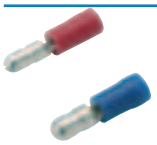	**Spina rotonda**	Ø 4,0		0,5 – 1,0	rosso	CuZn/stagnato	100	**8 784 480 000**
		Ø 5,0		1,5 – 2,5	blu	CuZn/stagnato	100	**8 784 480 001**
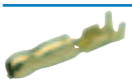	**Spina rotonda**	Ø 4,0		1,5 – 2,5		CuZn/nudo	100	**7 781 700 014**
		Ø 5,0		1,5 – 2,5		CuZn/nudo	100	**7 781 700 015**
	Presa rotonda	Ø 4,0		0,5 – 1,0	rosso	CuZn/stagnato	100	**8 781 355 000**
		Ø 5,0		1,5 – 2,5	blu	CuZn/stagnato	50	**8 781 355 800**
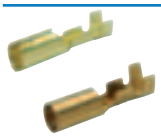	**Presa rotonda**	Ø 4,5		1,5 – 2,5		CuSn/nudo	100	**7 781 700 004**
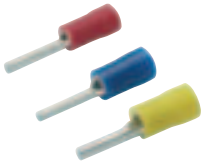	**Presa a chiodo sottile**	Ø 1,8		0,5 – 1,0	rosso	Cu/stagnato	100	**7 781 700 017**
				1,5 – 2,5	blu	Cu/stagnato	100	**8 784 480 009**
				4,0 – 6,0	giallo	Cu/stagnato	100	**7 781 700 018**
	Connettore a incastro			0,5 – 1,0	rosso	Cu/stagnato	100	**8 784 485 000**
				1,5 – 2,5	blu	Cu/stagnato	100	**8 784 485 001**
				4,0 – 6,0	giallo	Cu/stagnato	50	**8 784 485 023**
	Connettore per cavi			0,5 – 1,5	blu	Cu/stagnato	25	**8 784 485 024**
				4,0	giallo	Cu/stagnato	25	**8 784 485 025**

*) CuSn = bronzo, CuZn = ottone

Connettori cavi d'impiego universale
(seguito)

Figura	Esecuzione	Contatto per larghezza mm	Spesore contatto mm	Per sezione conduttore mm^2	Colore	Materiali/ superficie *)	Pezzi per pacco	Numero ordinazione
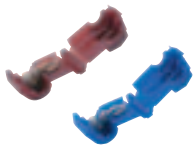	**Connettore per cavi**			0,5 – 1,5	rosso	CuZn/stagnato	25	**7 781 700 027**
				1,5 – 2,5	blu	CuZn/stagnato	25	**8 784 485 034**
	Boccola terminale			fino 1,0		Cu/stagnato	100	**8 780 422 000**
	per fili			1,0 – 2,5		Cu/stagnato	100	**7 781 700 019**
				4,0 – 6,0		CuZn/stagnato	100	**7 781 700 020**
	Spina di candela					CuSn/nudo	50	**8 780 499 002**
	Capocorda	M3		0,5 – 1,0	rosso	Cu/stagnato	100	**8 781 353 119**
				1,5 – 2,5	blu	Cu/stagnato	100	**7 781 700 032**
		M4		0,5 – 1,0	rosso	Cu/stagnato	100	**8 781 353 121**
				1,5 – 2,5	blu	Cu/stagnato	100	**8 781 353 125**
				4,0 – 6,0	giallo	Cu/stagnato	50	**7 781 700 025**
		M5		0,5 – 1,0	rosso	Cu/stagnato	100	**8 781 353 122**
				1,5 – 2,5	blu	Cu/stagnato	100	**8 781 353 126**
				4,0 – 6,0	giallo	Cu/stagnato	100	**8 781 353 130**
		M6		0,5 – 1,0	rosso	Cu/stagnato	100	**7 781 700 021**
				1,5 – 2,5	blu	Cu/stagnato	100	**8 781 353 127**
				4,0 – 6,0	giallo	Cu/stagnato	50	**8 781 353 131**
		M8		0,5 – 1,0	rosso	Cu/stagnato	100	**7 781 700 022**
				1,5 – 2,5	blu	Cu/stagnato	100	**8 781 353 128**
				4,0 – 6,0	giallo	Cu/stagnato	50	**8 781 353 132**
		M10		1,5 – 2,5	blu	Cu/stagnato	50	**7 781 700 023**
				4,0 – 6,0	giallo	Cu/stagnato	50	**8 781 353 133**
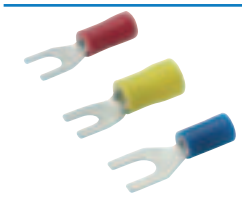	**Capocorda, aperta**	M4		0,5 – 1,0	rosso	Cu/stagnato	100	**8 781 353 007**
				4,0 – 6,0	giallo	Cu/stagnato	50	**7 781 700 026**
		M5		1,5 – 2,5	blu	Cu/stagnato	100	**8 781 353 009**
		M6		4,0 – 6,0	giallo	Cu/stagnato	50	**8 781 353 008**
	Capocorda, aperta	M4		1,5 – 2,5	blu	Cu/stagnato	100	**8 781 353 000**
		M5		1,5 – 2,5	blu	Cu/stagnato	100	**8 781 353 001**
	Capocorda di saldatura	M6		fino 3,0		Cu/stagnato	5	**1 901 353 011**
				fino 4,0		Cu/stagnato	5	**1 901 353 003**
				fino 5,0		Cu/stagnato	5	**1 901 353 004**
		M8		fino 5,0		Cu/stagnato	5	**1 901 353 005**
				fino 6,0		Cu/stagnato	5	**1 901 353 006**
				fino 8,0		Cu/stagnato	5	**1 901 353 007**
		M10		fino 8,0		Cu/stagnato	5	**1 901 353 008**
				fino 10,0		Cu/stagnato	5	**1 901 353 009**
				fino 12,0		Cu/stagnato	5	**1 901 353 010**
	Capocorda a craffe	M4		0,5 – 2,5		CuZn/nudo	100	**8 781 354 002**
		M5		0,5 – 2,5		CuZn/nudo	100	**8 781 354 003**
		M6		0,5 – 2,5		CuZn/nudo	100	**8 781 354 004**
		M8		0,5 – 2,5		CuZn/nudo	100	**8 781 354 005**
		M10		4,0 – 6,0		CuZn/nudo	50	**8 781 354 006**

*) CuSn = bronzo, CuZn = ottone

Figura	Esecuzione	Contatto per larghezza mm	Spesore contatto mm	Per sezione conduttore mm^2	Colore	Materiali/ superficie *)	Pezzi per pacco	Numero ordinazione
	Spina piatta	M3	6,3	–		CuZn/nudo	100	**1 901 020 801**
	semplice	M4	6,3	–		CuZn/nudo	100	**1 901 020 802**
		M5	6,3	–		CuZn/nudo	100	**1 901 020 803**
	Spina piatta	M6	6,3	–		CuZn/nudo	50	**8 784 477 005**
	doppia							

*) CuSn = bronzo, CuZn = ottone

Box
Assortimento connettori cavi 175 pezzi

Esecuzione	Contatto per larghezza mm	Per sezione conduttore mm^2	Pezzi	Numero ordinazione
Spina piatta	6,3	0,5–1,0	10	**1 987 532 100**
Spina piatta	6,3	1,5–2,5	10	
Presa piatta	6,3	0,5–1,0	10	
Presa piatta	6,3	1,5–2,5	10	
Capocorola	M3	0,5 -1,0	10	
Capocorola	M4	0,5–1,0	10	
Capocorola	M5	0,5–1,0	10	
Capocorola	M3	1,5–2,5	10	
Capocorola	M4	1,5–2,5	10	
Capocorola	M5	1,5–2,5	10	
Capocorola	M5	4,0–6,0	10	
Capocorola	M6	4,0–6,0	10	
Capocorola, aperta	M4	0,5–1,0	10	
Capocorola, aperta	M5	1,5–2,5	10	
Capocorola, aperta	M4	4,0–6,0	10	
Connettore a incastro		0,5–1,0	10	
Connettore a incastro		1,5–2,5	10	
Connettore a incastro		4,0–6,0	5	

Connettore cavi

impiego universale: alte prestazioni

Capocorda a pressione ad alte prestazioni per impiego universale, con tecnica a guaina termorestringente e rivestimento interno
Temperatura minima per il termorestringimento: 100 °C
Intervallo di temperatura continua: –55 °C...+125 °C
100 % a tenuta d'acqua

Figura	Esecuzione	Contatto per larghezza	Per sezione conduttore mm²	Colore	Diametro del tubo flessibile espanso mm²	Diametro del tubo flessibile retratto mm²	Pezzi per pacco	Numero ordinazione
	Connettore a incastro		0,1 – 0,5	bianco/ trasparente	3,7	1,0	25	**1 987 532 035**
			0,5 – 1,5	rosso/ trasparente	4,3	1,4	25	**1 987 532 000**
			1,5 – 2,5	blu/ trasparente	5,0	1,8	25	**1 987 532 001**
			4,0 – 6,0	giallo/ trasparente	6,5	2,2	25	**1 987 532 002**
	Capocorda	M5	0,5 – 1,5	rosso/ trasparente	4,3	1,4	25	**1 987 532 004**
		M6	0,5 – 1,5	rosso/ trasparente	4,3	1,4	25	**1 987 532 005**
		M8	0,5 – 1,5	rosso/ trasparente	4,3	1,4	25	**1 987 532 006**
		M10	0,5 – 1,5	rosso/ trasparente	4,3	1,4	25	**1 987 532 007**
	Capocorda	M4	1,5 – 2,5	blu/ trasparente	5,0	1,8	25	**1 987 532 008**
		M6	1,5 – 2,5	blu/ trasparente	5,0	1,8	25	**1 987 532 010**
		M8	1,5 – 2,5	blu/ trasparente	5,0	1,8	25	**1 987 532 011**
		M10	1,5 – 2,5	blu/ trasparente	5,0	1,8	25	**1 987 532 012**
	Capocorda	M5	4,0 – 6,0	giallo/ trasparente	6,5	2,2	25	**1 987 532 014**
	Capocorda, aperta	M4	0,5 – 1,5	rosso/ trasparente	4,3	1,4	25	**1 987 532 018**
	Capocorda, aperta	M4	1,5 – 2,5	blu/ trasparente	5,0	1,8	25	**1 987 532 020**
		M5	1,5 – 2,5	blu/ trasparente	5,0	1,8	25	**1 987 532 021**
	Capocorda, aperta	M5	4,0 – 6,0	giallo/ trasparente	6,5	2,2	25	**1 987 532 023**

Figura	Esecuzione	Contatto per larg-hezza mm	Spesore contatto mm	Per sezione conduttore mm^2	Colore	Diametro del tubo flessibile espanso mm^2	retratto mm^2	Pezzi per pacco	Numero ordinazione
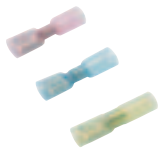	**Presa piatta**	6,3	0,8	0,5 – 1,5	rosso/ trasp.	6,5	1,4	25	**1 987 532 024**
		6,3	0,8	1,5 – 2,5	blu/ trasp.	6,5	1,8	25	**1 987 532 025**
		6,3	0,8	4,0 – 6,0	giallo/ trasp.	6,5	2,2	25	**1 987 532 026**
	Spina piatta	6,3	0,8	0,5 – 1,5	rosso/ trasp.	4,3	1,4	25	**1 987 532 027**
		6,3	0,8	1,5 – 2,5	blu/ trasp.	5,0	1,8	25	**1 987 532 028**
		6,3	0,8	4,0 – 6,0	giallo/ trasp.	6,5	2,2	25	**1 987 532 029**

Guaina intrecciata con portarotolo

Colore: nero Lunghezza: 10 m Allungamento: 1:2	Misura nominale mm	Misura dopo la dilatazione mm	Numero ordinazione
Intervallo di temperatura continua: −55 °C...+130 °C	10	15	**1 987 532 032**
	15	27	**1 987 532 033**
	25	34	**1 987 532 034**

Vista dettagliata

Kit guaina termorestringente

Figura	Esecuzione	Numero ordinazione
Caratteristiche guaina restringente: ■ flessibile ■ di impiego universale ■ rapporto di restringimento 2:1 ■ temperatura di esercizio continuo: da −55 °C a 125 °C ■ Temperatura minima di restringimento: 110 °C		
	Kit guaina termorestringente, piccolo Diametro interno (mm) prima del restringimento 1,2/2,4/4,8/9,5/19,0/38,0 Rapporto di restringimento: 2:1 Intervallo di temperatura continua: −55 °C...+125 °C Temperature minima per il termorestringimento: 110 °C	**1 987 532 030**
	Kit guaina termorestringente, grande Diametro interno (mm) prima del restringimento 1,2/1,6/2,4/3,2/4,8/6,4/9,5/12,7 Contenuto: circa 30 m Rapporto di restringimento: 2:1 Intervallo di temperatura continua: −55 °C...+125 °C Temperature minima per il termorestringimento: 110 °C	**1 987 532 031**
	Kit di guaine restringenti, con giunti di testa secondo Direttiva DIN-VDE-0293-308	**1 987 532 101**

Colore	Sezione conduttore mm^2	Pezzi
trasparente	0,1–0,5	5
rosso	0,5–1,5	5
blu	1,5–2,5	20
giallo	4,0–6,0	20
Guaina termorestringente		
Lunghezza di lavoro mm	Diametro mm	Pezzi
70	1,6–0,8	28
	2,4–1,2	28
	3,2–1,6	20
	4,8–2,4	16
	6,4–3,2	12
	6,4–2,0	5
	3,2–1,0	7

Cavi

Presentazione dei prodotti

Materiali e sigle

FL Cavi per autoveicoli
R Spessore ridotto della parete di isolamento
Y Isolamento PVC in polivinilcloruro
Sn Conduttore stagnato
A Struttura simmetrica dei trefoli
B Struttura asimmetrica dei trefoli

Esempio

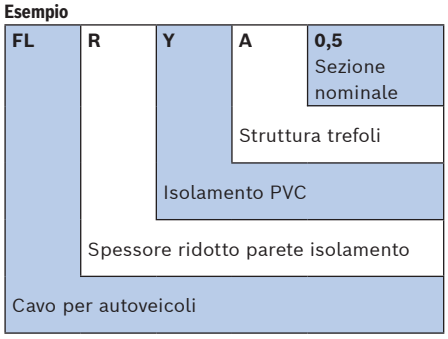

Colori identificativi

I colori dei cavi sono definiti secondo DIN 47002/ DIN IEC 304, le abbreviazioni secondo DIN IEC 757. Il controllo dei colori avviene tramite confronto con il registro di colori RAL 840R.

Esempio per la struttura di trefoli di rame per cavi per autoveicoli

Trefolo con struttura asimmetrica «B»

Trefolo con struttura simmetrica «A»

I trefoli a struttura simmetrica vengono impiegati in presenza di sollecitazioni elevate alla costanza dello spessore della parete di isolamento (in particolare per i cavi con strato di isolamento sottile).

Cavi per autoveicoli

Figura	Descrizione
FLRY Cavo per autoveicoli con isolamento PVC a parete sottile 	**Conduttore:** Rame elettrolitico ricotto Cu-ETP1 secondo DIN EN 13602, lucido. Struttura del conduttore secondo ISO 6722. **Isolamento:** PVC morbido con caratteristiche secondo ISO 6722, classe B, privo di piombo. **Caratteristiche particolari:** Campo di temperatura: –40 °C ... +105 °C (3000 h).

Tipo Descrizione	Sezione conduttore mm²	Colore dell'isolamento	Numero ordinazione Rulli da 50 m
FLRY (tipo A e B) Conduttore, lucido, con isolamento di plastica	0,35 (tipo A)	bianco	**1 987 352 401**
		blu	**1 987 352 402**
		marrone	**1 987 352 403**
		nero	**1 987 352 404**
	0,5 (tipo A)	bianco	**1 987 352 405**
		giallo	**1 987 352 406**
		arancione	**1 987 352 407**
		rosso	**1 987 352 408**
		blu	**1 987 352 409**
		verde	**1 987 352 410**
		grigio	**1 987 352 411**
		marrone	**1 987 352 412**
		nero	**1 987 352 413**
	0,75 (tipo B)	bianco	**1 987 352 414**
		giallo	**1 987 352 415**
		rosso	**1 987 352 416**
		blu	**1 987 352 417**
		verde	**1 987 352 418**
		grigio	**1 987 352 419**
		marrone	**1 987 352 420**
	1,0 (tipo B)	bianco	**1 987 352 421**
		giallo	**1 987 352 422**
		rosso	**1 987 352 423**
		blu	**1 987 352 424**
		verde	**1 987 352 425**
		nero	**1 987 352 426**
	1,5 (tipo B)	bianco	**1 987 352 427**
		giallo	**1 987 352 428**
		rosso	**1 987 352 429**
		viola	**1 987 352 430**
		blu	**1 987 352 431**
		verde	**1 987 352 432**
		grigio	**1 987 352 433**
		marrone	**1 987 352 434**
		nero	**1 987 352 435**

Tipo Descrizione	Sezione conduttore mm²	Colore dell'isolamento	Numero ordinazione Rulli da 50 m
FLRY (tipo B) Conduttore, lucido, con isolamento di plastica	2,5 (tipo B)	bianco	**1 987 352 436**
		giallo	**1 987 352 437**
		rosso	**1 987 352 438**
		blu	**1 987 352 439**
		verde	**1 987 352 440**
		grigio	**1 987 352 441**
		marrone	**1 987 352 442**
		nero	**1 987 352 443**

Tipo Descrizione	Sezione conduttore mm²	Colore dell'isolamento	Numero ordinazione Rulli da 200 m	Numero ordinazione Rulli da 50 m
FLRY (tipo B) Conduttore, lucido, con isolamento di plastica	4,0 (tipo B)	bianco	**5 998 340 049**	**1 987 352 444**
		rosso	**5 998 340 036**	**1 987 352 445**
		blu	**5 998 340 039**	**1 987 352 446**

Figura	Descrizione
FLY Cavo per autoveicoli con isolamento PVC 	**Conduttore:** Rame elettrolitico ricotto Cu-ETP1 secondo DIN EN 13602, lucido. Struttura del conduttore secondo ISO 6722. **Isolamento:** PVC morbido con caratteristiche secondo ISO 6722, classe B, privo di piombo. **Caratteristiche particolari:** Cavi con sezioni >6 mm² sono utilizzabili come cavi per batterie. Campo di temperatura: –40 °C ... +90 °C (3000 h).

Tipo Descrizione	Sezione conduttore mm²	Colore dell'isolamento	Numero ordinazione Rulli da 100 m	Numero ordinazione Rulli da 50 m
FLY Conduttore, lucido, con isolamento di plastica	0,75	bianco	**5 998 343 068**	**1 987 352 501**
		giallo	**5 998 343 081**	**1 987 352 502**
		rosso	**5 998 343 092**	**1 987 352 503**
		blu	**5 998 343 111**	**1 987 352 504**
		verde	**5 998 343 124**	**1 987 352 505**
		grigio	**5 998 343 137**	**1 987 352 506**
		marrone	**5 998 343 145**	**1 987 352 507**
		nero	**5 998 343 153**	**1 987 352 508**
	1,00	rosso	**5 998 343 016**	**1 987 352 509**
		verde	**5 998 343 019**	**1 987 352 510**
		marrone	**5 998 343 020**	**1 987 352 511**
		nero	**5 998 343 021**	**1 987 352 512**

Cavi (seguito)

Tipo Descrizione	Sezione conduttore mm²	Colore dell'isolamento	Numero ordinazione Rulli da 100 m	Numero ordinazione Rulli da 50 m
FLY Conduttore, lucido, con isolamento di plastica	1,5	bianco	**5 998 343 071**	**1 987 352 513**
		giallo	**5 998 343 022**	**1 987 352 514**
		rosso	**5 998 343 023**	**1 987 352 515**
		blu	**5 998 343 024**	**1 987 352 516**
		verde	**5 998 343 027**	**1 987 352 517**
		grigio	**5 998 343 028**	**1 987 352 518**
		marrone	**5 998 343 029**	**1 987 352 519**
		nero	**5 998 343 030**	**1 987 352 520**
		giallo/rosso	**5 998 343 085**	**1 987 352 521**
		grigio/rosso	**5 998 343 185**	**1 987 352 522**
		grigio/nero	**5 998 343 186**	**1 987 352 523**
		bianco/nero	**5 998 343 079**	**1 987 352 524**
		nero/rosso	**5 998 343 187**	**1 987 352 525**
		nero/verde	**5 998 343 165**	**1 987 352 526**
	2,5	bianco	**5 998 343 050**	**1 987 352 527**
		giallo	**5 998 343 183**	**1 987 352 528**
		rosso	**5 998 343 001**	**1 987 352 529**
		blu	**5 998 343 031**	**1 987 352 530**
		verde	**5 998 343 034**	**1 987 352 531**
		grigio	**5 998 343 035**	**1 987 352 532**
		marrone	**5 998 343 036**	**1 987 352 533**
		nero	**5 998 343 002**	**1 987 352 534**
	4,0	giallo	**5 998 343 184**	**1 987 352 535**
		rosso	**5 998 343 097**	**1 987 352 536**
		nero	**5 998 343 157**	**1 987 352 537**

Tipo Descrizione	Sezione conduttore mm²	Colore dell'isolamento	Unità per pacco m	Numero ordinazione
FLY Conduttore, lucido, con isolamento di plastica	6.0	rosso	50	**5 998 343 189**
		blu	50	**5 998 343 190**
		nero	50	**5 998 343 196**
	10.0	rosso	50	**5 998 343 188**
		nero	50	**5 998 343 191**
	16.0	nero	50	**5 998 343 192**
	25.0	nero	50	**5 998 343 193**

Tipo Descrizione	Sezione conduttore mm²	Colore dell'isolamento	Unità per pacco m	Numero ordinazione
FLY	35.0	nero	25	**5 998 343 194**
Conduttore, lucido,	50.0	nero	25	**5 998 343 195**
con isolamento di plastica	70.0	nero	25	**5 998 343 197**

Figura	Descrizione
FLYY-F Cavo con tubo flessibile in plastica per autoveicoli La figura mostra il cavo a 3 conduttori 	**Conduttore:** Rame elettrolitico ricotto Cu-ETP1 secondo DIN EN 13602, lucido. Struttura del conduttore secondo ISO 6722. **Isolamento / guaina:** PVC morbido con caratteristiche secondo ISO 6722, classe B, privo di piombo. **Caratteristiche particolari:** Cavo con guaina in versione circolare (a un conduttore) e piatta (a più conduttori).

Tipo Descrizione	Numero conduttori x sezione nominale mm^2	Guaina spessore parete valore nominale mm	Colore dell'isolamento	Unità per pacco m	Numero ordinazione
FLYY-F	1 x 1,5	0,6	nero	50	**5 998 351 003**
	1 x 2,5	0,6	nero	50	**5 998 351 004**
	2 x 1,5	0,6	nero/rosso	50	**5 998 351 101**
	3 x 1,5	0,6	nero	50	**5 998 351 105**

Figura	Descrizione
FLYY Cavo con tubo flessibile in plastica per autoveicoli La figura mostra il cavo a 7 conduttori 	**Conduttore:** Rame elettrolitico ricotto Cu-ETP1 secondo DIN EN 13602, lucido. Struttura dei conduttori secondo ISO 6722, conduttori a trefoli. **Isolamento / guaina:** PVC morbido con le corrispondenti caratteristiche ISO 6722, classe B, privo di piombo.

Tipo Descrizione	Numero conduttori x sezione nominale mm^2	Colori dei conduttori [1])	Colore della guaina	Unità per pacco m	Numero ordinazione
FLYY	5 x 1,5	YE, WH, GN, BN, BK	nero	50	**5 998 352 013**
	7 x 1,5	YE, BU, WH, GN, BN, RD, BK	nero	25	**5 998 352 018**
	8 x 1,5	YE, BU, WH, GN, BN, RD, BK, VT	nero	25	**5 998 352 021**

Figura	Descrizione
FLYZ Cavo gemello in PVC 	**Conduttore:** Rame elettrolitico ricotto Cu-ETP1 secondo DIN EN 13602, lucido. Struttura dei conduttori secondo ISO 6722. **Isolamento:** PVC con caratteristiche secondo ISO 6722, classe B, privo di piombo. **Caratteristiche particolari:** Utilizzabile come cavo per altoparlanti. Campo di temperatura: –40 °C ... +105 °C (3000 h).

Tipo Descrizione	Numero conduttori x sezione nominale mm^2	Colore della guaina	Unità per pacco m	Numero ordinazione
FLYZ	2 x 0,75	BN/BNRD [1])	50	**7 781 999 939**
	2 x 1,50	nero	50	**7 781 999 950**

[1]) Colori: YE = giallo, BU = blu, WH = bianco, GN = verde, BN = marrone, RD = rosso, BK = nero, GNYE = verde-giallo, LBU = celeste, VT = viola

Cavi (seguito)

Figura	Descrizione
XYMHY-O FLYY 9 x 1,5 + 4 x 2,5 (conduttore in rame a filo sottile con leggero isolamento in plastica)	**Conduttore:** Trefolo Cu, lucido, Cu ETP 1 sec. EN 13602, conduttori a trefolo. **Isolamento:** PVC, privo di piombo.

Tipo Descrizione	Conduttore	Struttura conduttore nom. mm	Sezione nom. mm²	Colore della guaina	Unità per pacco m	Numero ordinazione
XYMHY-O	1, 2, 4, 5, 6, 7, 8, 11, 12	30 x 0,25	1,5	nero	25	**1 987 352 005**
	3, 9, 10, 13	50 x 0,25	2,5			

Cavi industriali

Figura	Descrizione
H 05 RR-F Cavo con leggero tubo flessibile in gomma La figura mostra il cavo a 4 conduttori 	**Conduttore:** Conduttore in rame a filo sottile con isolamento leggero in gomma, conduttori a trefolo. **Isolamento / guaina:** Mescola di gomma secondo VDE 0282. **Caratteristiche particolari:** Tensione nominale U_0/U: 300 V/500 V.

Tipo Descrizione	Numero conduttori x sezione nominale mm²	Colori dei conduttori [1])	Colore della guaina	Unità per pacco m	Numero ordinazione
H 05 RR-F	2 x 0,75	BN, LBU	nero	50	**6 244 001 203**
	2 x 1,50	BN, LBU	nero	50	**6 244 001 205**
	3 x 1,50	GNYE, BN, LBU	nero	50	**6 244 002 305**
	4 x 1,50	GNYE, BK, LBU, BN	nero	50	**6 244 002 405**

Figura	Descrizione
H 05 VV-F Cavo con tubo flessibile medio in PVC La figura mostra il cavo a 4 conduttori 	**Conduttore:** Conduttore in rame a filo sottile con isolamento in plastica, fili singoli stagnati o lucidi, conduttori a trefoli. **Isolamento:** PVC termoplastico, privo di piombo.

Tipo Descrizione	Numero conduttori x sezione nominale mm²	Colori dei conduttori [1])	Colore della guaina	Unità per pacco m	Numero ordinazione
H 05 VV-F	2 x 1,50	BN, LBU	nero	50	**6 254 011 205**
	3 x 1,50	GNYE, BN, LBU	nero	50	**6 254 012 305**
	4 x 0,75	GNYE, BK, LBU, BN	nero	50	**6 254 012 403**
	4 x 1,50	GNYE, BK, LBU, BN	nero	50	**6 254 012 405**

[1]) Colori: YE = giallo, BU = blu, WH = bianco, GN = verde, BN = marrone, RD = rosso, BK = nero, GNYE = verde-giallo, LBU = celeste, VT = viola

Figura	Descrizione
H 07 RN-F Cavo con tubo flessibile in gomma pesante La figura mostra il cavo a 5 conduttori 	**Conduttore:** Conduttore in rame a filo sottile con isolamento in gomma, fili singoli stagnati o lucidi, conduttori a trefoli. **Isolamento / guaina:** Mescola di gomma secondo VDE 0282. **Caratteristiche particolari:** Tensione nominale U_0/U: 300 V/500 V. Per il collegamento di utensili, apparecchiature e macchine professionali. I cavi sono ad es. idonei perla posa fissa in cantieri.

Tipo Descrizione	Numero conduttori x sezione nominale mm²	Colori dei conduttori [1])	Colore della guaina	Unità per pacco m	Numero ordinazione
H 07 RN-F	3 x 1,5	GNYE, BN, LBU	nero	50	**6 259 002 305**
	3 x 2,5	GNYE, BN, LBU	nero	50	**6 259 002 306**
	4 x 1,5	GNYE, BK, LBU, BN	nero	50	**6 259 002 405**
	4 x 2,5	GNYE, BK, LBU, BN	nero	50	**6 259 002 406**
	5 x 2,5	GNYE, BK, LBU, BN, GR	nero	25	**6 259 002 506**

[1]) Colori: YE = giallo, BU = blu, WH = bianco, GN = verde, BN = marrone, RD = rosso, BK = nero, GNYE = verde-giallo, LBU = celeste, VT = viola, GR = grigio

Figura	Descrizione
H 01 N2-D Cavo a conduttore singolo 	**Conduttore:** Conduttore in rame a fili finissimi, lucido. **Isolamento / guaina:** Guaina resistente all'olio e non infiammabile. **Caratteristiche particolari:** Tensione nominale: 200 V. Utilizzabile sia per saldatrici nell'industria, ad es. nella produzione automobilistica che per gli elettrodi impiegati ad es. in officine o cantieri.

Tipo Descrizione	Sezione nominale mm²	Colore della guaina	Unità per pacco m	Numero ordinazione
H 01 N2-D	16	nero	50	**6 168 910 161**
	25	nero	50	**6 168 910 251**
	35	nero	25	**6 168 910 351**
	50	nero	25	**6 168 910 501**
	70	nero	25	**6 168 910 701**
	95	nero	25	**6 168 910 951**

Accessori

Accessori per uso generico

Connettori per cavo

Dimensioni mm	Pezzi per pacco	N. ordinazione nero	N. ordinazione trasparente
390 x 4,8	100	**1 987 352 011**	**7 781 999 596**
203 x 4,8	100	**1 987 352 010**	**7 781 999 592**
150 x 3,6	100	**1 987 352 009**	**7 781 999 593**
102 x 2,5	100	**1 987 352 008**	**7 781 999 594**

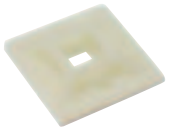

Piastre di montaggio
Per il fissaggio di fasci di cavi autoadesivo. Colore bianco.
Dimensioni: 28 x 28 mm.

Esecuzione	N. ordinazione
25 pezzi, avvitabile	**7 781 999 595**

Connettori

Connettore a 3 poli per 12 volt ISO 11 446

Impiego
Connettore di innesto viene impiegato per il collegamento elettrico tra motrice e rimorchio.

Dati tecnici
Connettore di innesto è conforme alla norma ISO 11 446. I controlli sono avvenuti secondo ISO 4091.

Occupazione dei contatti

Connettore versione N conforme a ISO 1724

N. contatto	Colore	mm^2	Circuito elettrico per
1	giallo	1,5	Indicatore di direzione, lato sinistro
2	blu	1,5	Retronebbia
3 [1])	bianco	2,5	Massa (per circuito elettrico n. contatto da 1 a 8)
4	verde	1,5	Indicatore di direzione, lato destro
5	marrone	1,5	Luce di posizione posteriore, luce di ingombro, luce di posizione anteriore e luce targa, lato destro [2])
6	rosso	1,5	Luci freno
7	nero	1,5	Luce di posizione posteriore, luce di ingombro, luce di posizione anteriore e luce targa, lato sinistro [1])
8	rosa	1,5	Luce di retromarcia
9	arancione	2,5	Alimentazione elettrica (positivo continuo)
10	grigio	2,5	Alimentazione elettrica (commutata con interruttore di accensione)
11 [1])	bianco/nero	2,5	Massa (per circuito elettrico contatto n. 10)
12	–	1,5	Riserva per occupazioni future
13 [1])	bianco/rosso	2,5	Massa (per circuito elettrico contatto n. 9)

[1]) I tre cavi di massa sul lato rimorchio non devono essere collegati con conduzione elettrica
[2]) L'illuminazione della targa deve essere collegata in modo tale che nessuna lampadina di questa illuminazione sia collegata ai due contatti 5 e 7

Connettore a 7 poli per 12 volt ISO 1724/ISO 3732

Impiego
Connettore di innesto viene impiegato per il collegamento elettrico tra motrice e rimorchio.

Dati tecnici
Nella norma ISO 1724 è normalizzata la versione N. La versione S ha come colore distintivo il bianco per consentire la distinzione visiva ed è conforme alla norma ISO 3732. I controlli sono avvenuti secondo ISO 1724 e ISO 3732.

Occupazione dei contatti

Connettore versione N conforme a ISO 1724

N. contatto/Denom. (Denom. secondo DIN 72577)	Colore conduttore (a titolo informativo)	mm^2	Circuito elettrico per
1 / L	giallo	1,5	Indicatore di direzione, lato sinistro
2 / 54g	blu	1,5	Retronebbia
3 / 31	bianco	2,5	Massa
4 / R	verde	1,5	Indicatore di direzione, lato destro
5 / 58R	marrone	1,5	Luce di posizione posteriore, luce di ingombro, luce di posizione anteriore e luce targa, lato destro [1])
6 / 54	rosso	1,5	Luci freno
7 / 58L	nero	1,5	Luce di posizione posteriore, luce di ingombro, luce di posizione anteriore e luce targa, lato sinistro [1])
Connettore versione S conforme a ISO 3732			
1	giallo	1,5	Luce di retromarcia [2])
2		1,5	Riserva per occupazioni future
3	bianco	2,5	Massa (per circuito elettrico contatto n. 4)
4	verde	2,5	Alimentazione elettrica (positivo continuo)
5	marrone	1,5	Non abbinato
6	rosso	2,5	Alimentazione elettrica (commutata con interruttore di accensione)
7	nero	2,5	Massa (per circuito elettrico contatto n. 6)

[1]) L'illuminazione della targa deve essere collegata in modo tale che nessuna lampadina di questa illuminazione sia collegata ai due contatti 2 e 6
[2]) La massa per il contatto n. 1 è applicata al contatto n. 3 del dispositivo 12 N conforme a ISO 1724

Spine, prese

Spine e prese per veicoli con rimorchio (Programma 12 V)

Figura	Esecuzione	Descrizione	N. ordinazione
	Spina (rimorchio), a 4 poli	Plastica, 12 V, per trattori a carreggiata stretta, veicoli industriali; come connettore supplementare.	**0 352 140 001**
	Presa (motrice), a 4 poli	Plastica, 12 V, per trattori a carreggiata stretta, veicoli industriali; come connettore supplementare.	**0 352 040 002**
	Spina (rimorchio), a 7 poli	Metallo, 12 V, per autovetture; collegamento secondo ISO 1724, esecuzione N.	**0 352 170 004**
	Presa (motrice), a 7 poli	Metallo, 12 V, per autovetture; collegamento secondo ISO 1724, esecuzione N.	**0 352 070 011**
	Presa (motrice), a 7 poli	Metallo, 12 V, prese con contatto di disinserimento del retronebbia motrice con spina rimorchio innestata (morsetto 58b), per spina no esecuzione pecifice necessario.	**0 986 352 028**
	Presa (motrice), a 7 poli	Metallo, 12 V, prese con contatto di disinserimento del retronebbia motrice con spina rimorchio innestata (morsetto 58b), per spina no esecuzione pecifice necessario.	**0 986 352 820**
	Spina (rimorchio), a 7 poli	Plastica, 12 V, per autovetture; collegamento secondo ISO 1724, esecuzione N.	**0 352 170 003**
	Spina (rimorchio), a 7 poli	Spina pieghevole, 12 V, per autovetture; collegamento secondo ISO 1724, esecuzione N.	**0 986 352 816**

Spine e prese per veicoli con rimorchio (Programma 12 V)

Figura	Esecuzione	Descrizione	N. ordinazione
	Presa (motrice), a 7 poli	Plastica, 12 V, prese con contatto di disinserimento del retronebbia motrice con spina rimorchio innestata (morsetto 58b), per spina no esecuzione pecifice necessario.	**0 986 352 029**
	Presa (motrice), a 7 poli	Plastica, 12 V, prese con contatto di disinserimento del retronebbia motrice con spina rimorchio innestata (morsetto 58b), per spina no esecuzione pecifice necessario.	**0 986 352 819**
	Presa (motrice), a 7 poli	Plastica, 12 V, prese con contatto di disinserimento del retronebbia motrice con spina rimorchio innestata (morsetto 58b), per spina no esecuzione pecifice necessario.	**0 986 352 817**
	Spina (rimorchio), a 13 poli	Plastica, 12 V, per autovetture; norma ISO 11 446.	**0 986 352 814**
	Presa (motrice), a 13 poli	Plastica, 12 V, per autovetture; norma ISO 11 446.	**0 986 352 026**
	Presa parcheggio, a 13 poli	Plastica, 12 V, per prossoezione contro polvere e spruzzi acqua; per non infilato spine a 13 poli.	**0 986 352 030**

Spine, prese (seguito)

Figura	Esecuzione	Descrizione	N. ordinazione
Prese normali			
	Presa normale per montaggio esterno su carrozzeria Spine piatta 6,3 mm	Per spine normali e universali, carcassa di plastica, max. 16 A/12–24 V, con collaudo e sorveglianza TÜV, con morsetti secondo DIN ISO 4165.	**0 986 352 006**
	Presa normale per montaggio esterno su carrozzeria Carcassa a 2 poli	12 A a 6–24 V, carcassa di aluminio, supporto di plastica, 2 fori da Ø 4,5 mm, interasse 46 mm, a vite per bussole chiudifilo.	**0 352 221 001**
	Presa normale per montaggio incassato su carrozzeria Carcassa a 2 poli	12 A a 6–24 V, carcassa di aluminio, supporto di plastica, con dado esagonale M 18 x 1, apertura chiave 22 mm, 1 morsetto a vite (+).	**0 352 222 008**
	Presa normale per montaggio incassato su carrozzeria Carcassa a 2 poli	12 A a 6–24 V, carcassa di aluminio, supporto di plastica, con coperchio a cerniera, verde oliva, con dado esagonale M 18 x 1, apertura chiave 22 mm, 1 morsetto a vite (+).	**0 352 222 009**
	Presa normale per montaggio incassato su carrozzeria Secondo DIN	Con spine piatta 6,3mm, fissaggio con dado esagonale per spine normali e universali, max. 16 A/1–24 V, con collaudo e sorveglianza TÜV, secondo DIN ISO 4165, apertura di montaggio 18 mm.	**0 986 352 007**
	Presa normale per montaggio incassato su carrozzeria Secondo DIN	Con coperchio, collegamento con terminale a linguetta da 6,3 mm, coperchio per la protezione da polvere e spruzzi d'acqua, fissaggio mediante dado esagonale, adatto per connettori normalizzati e universali, max. 16 A/1–24 V, con collaudo e sorveglianza TÜV, conforme a DIN ISO 4165, apertura di montaggio 18 mm.	**0 986 352 804**
	Coperchio a cerniera	Per prese normali a montaggio incassato verde oliva.	**1 350 500 012**

Figura	Esecuzione	Descrizione	N. ordinazione
Spina universale per prese normali e prese accendisigari			
	Spina normali	Per prese normali, 10 A a 6–24 V, carcassa nera, diritta, 2 morsetti a vite.	**0 986 352 000**
	Spina universale	Per prese normali e prese accendisigari, 8 A a 6–24 V, carcassa nera, diritta, 2 morsetti a vite, con adattatore.	**0 986 352 015**
	Spina universale	Per prese normali e prese accendisigari, 8 A a 6–24 V, carcassa nera, diritta, 2 morsetti a vite, con adattatore, protezione tramite fusibile in ceramica o vetro fino a 8 A.	**0 986 352 016**
	Spina universale	Come 0 986 352 016, ma con indicatore die funzionamento a LED verde.	**0 986 352 812**
	Spina universale girevole	Per prese normali e prese accendisigari, 8 A a 6–24 V, carcassa nera, ad angulo, 2 morsetti a vite, con adattatore bloccabile, prossoezione mediante fusibile piatto fino a 7,5 A, con indicatore die funzionamento a LED verde l'involucro anteriore e la parte posteriore si possono ruotare da 0 a 70°.	**0 986 352 818**

Spine, prese (seguito)

Figura	Esecuzione	Descrizione	N. ordinazione
Dispositivi per prese 2 poli (ISO 14 690)			
	Presa per montaggio incassato su carozzeria A 2 poli	16 A a 6–42 V, carcassa di aluminio, coperchio avvitabile, con catenella e tenuta stagna, fissaggio 3 fori, Ø 5,5 mm, circonferenza passante dei fori Ø 49 mm, collegamento a vite per capocorda M 3.	**0 352 220 001**
	Spina	16 A a 6–42 V,carcassa di alluminio, dado a risvolto con catenella, eliminazione della trazione, isolatore di prossoezione dei fili con Ø 6 – 12 mm, collegamento a vite per boccola terminale fino a Ø 3 mm.	**0 352 320 001**
Accessori speciali			
	Cavo adattabile	8 A a 12–24 V, spina normale secondo ISO 4165 e collegamento (Ø interno 21 mm), lunghezza 0,25 m.	**0 986 352 824**
	Adattatore per spina universale	Per il collegamento della spina alla presa dell'accendisigari.	**1 987 352 126**
	Presa elettrica con filettatura	Con filettatura, per l'impiego di dispositivi addizionali in autoveicoli, imbarcazioni e caravan, resistenza alle sollecitazioni 20 A per sezione cavo 2,5 mm^2, resistenza alle sollecitazioni 15 A per sezione cavo 1,5 mm^2 diametro interno: 22 mm, apertura di montaggio 23,5 mm.	**0 986 352 100**
	Giunto	Che istituisce le singole estensioni per una alimentazione di apparecchi elettrici e luci, max. 16 A / 12-24 V, con contatti secondo DIN ISO 4165.	**0 986 352 128**

Fusibili per autovetture

Figura	Esecuzione	Corrente nominale A	Colore	Pezzi per pacco	Dimensioni mm	N. ordinazione
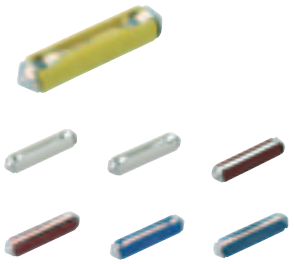	**Fusibili rotondi,**(6 x 25 mm), secondo DIN 72581/1	5	giallo	100		**1 904 520 015**
		8	bianco	100		**1 904 520 016**
		16	rosso	100		**1 904 520 018**
		25	blu	100		**1 904 520 017**
	Per veicoli Diesel, secondo DIN 72581/2	30	grigio	50		**1 191 017 004**
		50	grigio	25		**1 191 017 005**
		80	grigio	50		**1 191 017 003**
		100	grigio	10		**1 191 017 006**
	Fusibili di vetro	2	trasparente	25	5 x 20	**1 904 521 441**
		3,15	trasparente	25	5 x 20	**1 987 529 011**
		5	trasparente	25	6,35 x 32	**1 987 529 901**
		6,3	trasparente	25	6,35 x 32	**1 904 522 750**
		10	trasparente	25	6,35 x 32	**1 987 529 902**
		15	trasparente	25	6,35 x 32	**1 987 529 903**
		20	trasparente	25	6,35 x 32	**1 987 529 904**
		25	trasparente	25	6,35 x 32	**1 987 529 905**
	Fusibile a tappo filettato Midi (piccolo), secondo ISO 8820-5 Per BMW, VAG, FORD, Daimler, Renault, Chrysler, Hyundai, KIA, Porsche. Fusibile per correnti elevate ad es. per costruttori di macchine agricole. Fusibili a tappo filettato con tensione nominale di 32 V per la protezione di cablaggi a corrente elevata. Copertura trasparente per il riconoscimento semplice di fusibili saltati. I fusibili vengono montati tra la batteria e ad es. il motorino di avviamento o l'alternatore.	30	arancio	25		**1 987 531 018**
		40	verde	25		**1 987 531 017**
		50	rosso	25		**1 987 531 016**
		60	giallo	25		**1 987 531 014**
		70	marrone	25		**1 987 531 013**
		80	bianco	25		**1 987 531 012**
		100	blu	25		**1 987 531 011**
		125	rosa	25		**1 987 531 010**
		200	viola	25		**1 987 531 008**
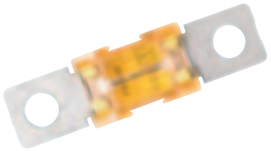	**Fusibile a tappo filettato Mega,** secondo ISO 8820-5 Per BMW, VAG, FORD, Daimler, Renault, Chrysler, Hyundai, KIA, Porsche. Fusibili a tappo filettato con tensione nominale di 32 V per la protezione di cablaggi a corrente elevata. Copertura trasparente per il riconoscimento semplice di fusibili saltati. I fusibili vengono montati tra la batteria e ad es. il motorino di avviamento o l'alternatore.	100	giallo	10		**1 987 531 000**
		125	verde	10		**1 987 531 001**
		150	arancio	10		**1 987 531 002**
		175	bianco	10		**1 987 531 003**
		200	blu	10		**1 987 531 004**
		225	marrone	10		**1 987 531 005**
		250	rosa	10		**1 987 531 006**
		300	grigio	10		**1 987 531 007**

Fusibili per autovetture (seguito)

Figura	Esecuzione	Corrente nominale A/V	Colore	Pezzi per pacco	N. ordinazione
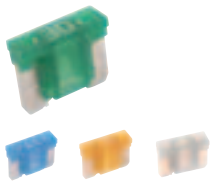	**Fusibili low profile mini** Mini-fusibili a basso profilo offrono caratteristiche prestazionali simili a quelle dei mini-fusibili standard. Concepiti per capicorda aperti e contatti a forcella, viene in questo modo meno l'impiego di contatti femmina addizionali. L'altezza complessiva ridotta consente inoltre ulteriori risparmi di peso e di materiale. Utilizzati in veicoli giapponesi.	2/58	grigio	10	**1 987 529 041**
		3/58	viola	10	**1 987 529 042**
		4/58	rosa	10	**1 987 529 043**
		5/58	marrone chiaro	10	**1 987 529 044**
		7,5/58	marrone	10	**1 987 529 045**
		10/58	rosso	10	**1 987 529 046**
		15/58	blu	10	**1 987 529 047**
		20/58	giallo	10	**1 987 529 048**
		25/58	bianco	10	**1 987 529 049**
		30/58	verde	10	**1 987 529 077**
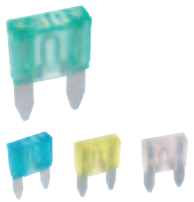	**Fusibili a lama standard** secondo DIN 72 581-3, ISO 8820-2 Stanno diventando il nuovo standard per la protezione dei circuiti nel settore automobilistico. La loro dimensione ridotta consente di proteggere circuiti elettrici in presenza di condizioni di spazio ristrette. Involucro trasparente per il riconoscimento semplice di fusibili saltati. Elevata affidabilità.	2	grigio	50	**1 987 529 025**
		3	viola	50	**1 987 529 026**
		4	rosa	50	**1 987 529 027**
		5	beige	50	**1 987 529 028**
		7,5	marrone	50	**1 987 529 029**
		10	rosso	50	**1 987 529 030**
		15	blu	50	**1 987 529 031**
		20	giallo	50	**1 987 529 032**
		25	neutro	50	**1 987 529 033**
		30	verde	50	**1 987 529 034**
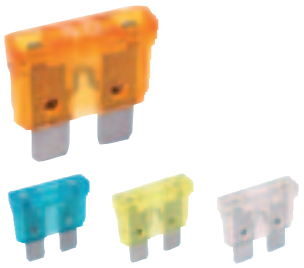	**Fusibili a spina piatta Standard** secondo DIN 72 581-3, ISO 8820-2 Questi fusibili rappresentano lo standard per la protezione di circuiti di autovetture e autocarri di produzione sia nazionale che estera. Essi sono facilmente identificabili e sostituibili e possono essere utilizzati per numerose applicazioni in bassa tensione.	3	viola	100	**1 904 529 901**
		4	rosa	100	**1 904 529 902**
		5	beige	100	**1 904 529 903**
		7,5	marrone	100	**1 904 529 904**
		10	rosso	100	**1 904 529 905**
		15	blu	100	**1 904 529 906**
		20	giallo	100	**1 904 529 907**
		25	neutro	100	**1 904 529 908**
		30	verde	100	**1 904 529 909**
		40	arancio	100	**1 987 529 036**
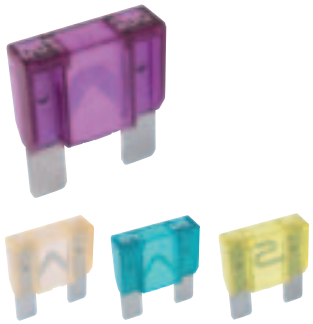	**Fusibili a spina piatta** secondo DIN 72 581-3, ISO 8820-2 Fusibile standard nella forma costruttiva Maxi. Involucro trasparente per il riconoscimento semplice di fusibili saltati.	20	giallo	5	**1 987 529 018**
		30	verde	5	**1 987 529 019**
		40	arancio	5	**1 987 529 020**
		50	rosso	5	**1 987 529 021**
		60	blu	5	**1 987 529 022**
		70	marrone	5	**1 987 529 023**
		80	bianco	5	**1 987 529 039**
		100	viola	5	**1 987 529 040**

Figura	Esecuzione	Corrente nominale A/V	Colore	Pezzi per pacco	N. ordinazione
	Blister (Mini)	1 x 5		10	**1 987 529 080**
	Blister (Standard)	1 x 7,5		10	**1 987 529 081**
	Blister (Low profile)	1 x 25		10	**1 987 529 082**
		1 x 30			
		2 x 10			
		2 x 15			
		2 x 20			
	Blister (Mini)	1 x 5		10	**1 987 529 038**
	Blister (Standard)	1 x 7,5		10	**1 987 529 037**
	Blister (Low profile)	1 x 25		10	**1 987 529 078**
		1 x 30			
		2 x 10			
		2 x 15			
		2 x 20			
	Fusibili AS serie female Fusibile ritardato. Involucro con elevate resistenze termiche. Impiegato in veicoli giapponesi, europei, americani e coreani.	20/32	blu	5	**1 987 529 062**
		30/32	rosa	5	**1 987 529 063**
		40/32	verde	5	**1 987 529 064**
		50/32	rosso	5	**1 987 529 065**
		60/32	giallo	5	**1 987 529 066**
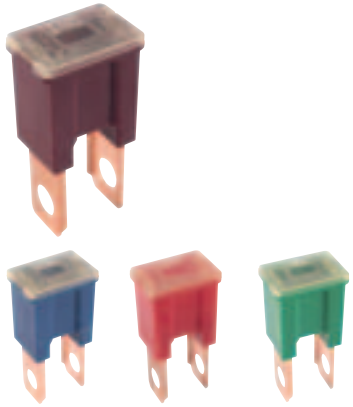	**Fusibili B serie male** Fusibile ritardato con involucro per elevate resistenze termiche. Impiegato in veicoli giapponesi, europei, americani e coreani.	30/32	rosa	5	**1 987 529 068**
		40/32	verde	5	**1 987 529 069**
		50/32	rosso	5	**1 987 529 070**
		60/32	giallo	5	**1 987 529 071**
		70/32	marrone	5	**1 987 529 072**
		80/32	nero	5	**1 987 529 073**
		100/32	blu	5	**1 987 529 074**
		120/32	bianco	5	**1 987 529 075**
		140/32	rosso scuro	5	**1 987 529 076**

Fusibili per autovetture (seguito)

Figura	Esecuzione	Corrente nominale A/V	Colore	Pezzi per pacco	N. ordinazione
	Fusibili J Serie Con maggiore ritardo, bassa caduta di tensione e migliore resistenza alle correnti d'inserzione. Particolarmente indicato per circuiti elettrici con correnti elevate. Impiegato in veicoli giapponesi, europei, americani e coreani.	20/32	celeste	5	**1 987 529 056**
		25/32	bianco	5	**1 987 529 057**
		30/32	rosa	5	**1 987 529 058**
		40/32	verde	5	**1 987 529 059**
		50/32	rosso	5	**1 987 529 060**
		60/32	giallo	5	**1 987 529 061**
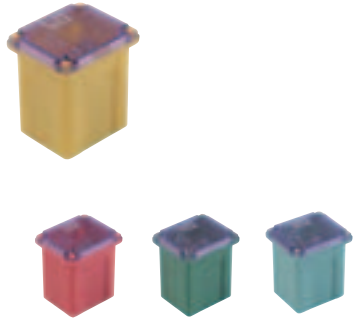	**Fusibili low profile J Serie** I fusibili a basso profilo offrono caratteristiche prestazionali simili a quelle dei fusibili J. L'altezza complessiva ridotta consente l'impiego di terminali a linguetta più corti e risparmi di peso e materiale. Impiegato in veicoli giapponesi, europei, americani e coreani.	20/58	celeste	5	**1 987 529 050**
		25/58	bianco	5	**1 987 529 051**
		30/58	rosa	5	**1 987 529 052**
		40/58	verde	5	**1 987 529 053**
		50/58	rosso	5	**1 987 529 054**
		60/58	giallo	5	**1 987 529 055**

Box Assortimento
Fusibili a spina piatta (251 pezzi), secondo DIN 72581-3

	Esecuzione	Corrente nominale A	Pezzi	N. ordinazione
	Fusibili a spina piatta (Mini)	3	5	**1 987 529 079**
		5	15	
		7,5	15	
		10	30	
		15	30	
		20	30	
		25	15	
		30	15	
	Fusibili a spina piatta (Standard)	3	5	
		5	10	
		7,5	10	
		10	15	
		15	15	
		20	15	
		25	10	
		30	10	
	Fusibili a spina piatta (Maxi)	30	2	
		40	2	
		50	1	
		60	1	

Portafusibili e accessori

Figura	Descrizione	Colle-gamento	Corrente nominale	Fusibili compresi Numero ordinazione	Numero ordinazione
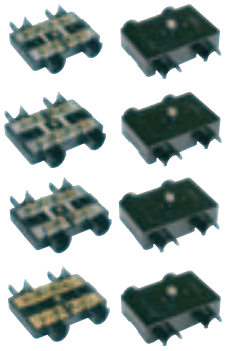	A 2 elementi, per fusibili piatti Fissaggio: 2 fori Ø 5,3 mm interasse 55 mm	Morsetto a vite	1 x 50 A	1 191 017 005	
			2 x 50 A	1 191 017 005	**0 354 120 004**
			2 x 80 A	1 191 017 003	**0 354 120 005**
					0 354 120 006
	A 3 elementi, per fusibili piatti Fissaggio: 2 fori Ø 6,4 mm interasse 112 mm	Morsetto a vite	1 x 50 A	1 191 017 005	**0 354 130 003**
			1 x 80 A	1 191 017 003	
			1 x 100 A	1 191 017 006	

Coperchi di ricambio per portafusibili

Numero ordinazione Portafusibili
0 354 120 003
0 354 120 004
0 354 120 005
0 354 130 003

Figura	Esecuzione	Per sezione conduttore mm^2	Colore	Materiali/ superficie*)	Pezzi per pacco	Numero ordinazione
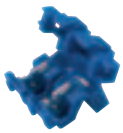	**Portafusibilo per fusibile a spina**	0,5 – 1,5	blu	CuZn/nudo	6	**8 781 324 028**

*) CuZn = ottone

Interruttori universali

per tergicristalli, dispositivi di segnalazione, fari fendinebbia, alzacristalli ecc.

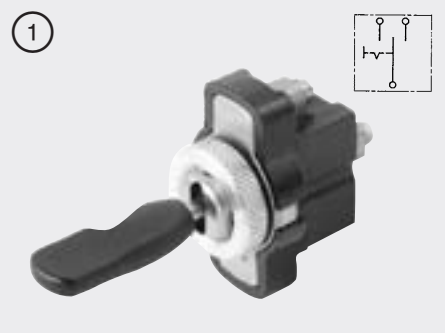

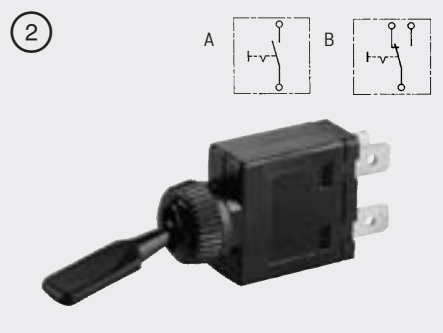

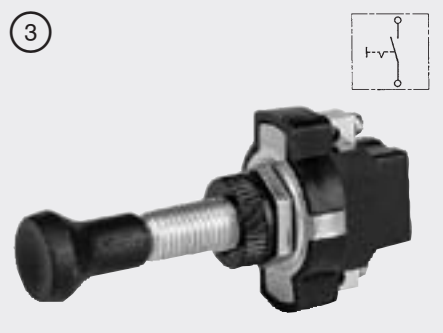

(1) **Interruttore a leva**
Commutatore (contatto di lavoro bidirezionale)
Carico: 48 W/24 V.
Fissaggio: dado zigrinato M 12 x 1.
Montaggio: Ø 12,5 mm. Per spessori fino a 3 mm.
Collegamento: morsetti a vite.

0 986 340 100

(2) **Interruttore a leva**
Interruttore apre/chiude (contatto di lavoro)
Carico: 75 W/24 V.
Fissaggio: dado cilindrico M 12 x 1.
Montaggio: Ø 12,5 mm. Per spessori fino a 6 mm.
Collegamento: spine piatte.

Schema elettrico A **0 341 500 801**

Come ..801,
ma con commutatore (bidirezionale)

Schema elettrico B **0 341 500 803**

(3) **Interruttore a tiretto**
Interruttore apre/chiude (contatto di lavoro)
Pomello nero.
Carico: 60 W/24 V.
Fissaggio: dado zigrinato M 8 x 0,75.
Montaggio: Ø 8,5 mm. Per spessori fino a 5 mm.
Collegamento: morsetti a vite.

0 986 340 001

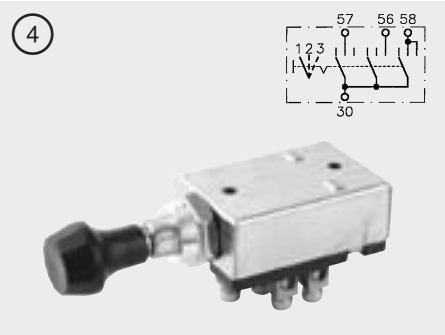

(4) **Interruttore a tiretto, interruttore a più posizioni**
Pomello color avorio
Carico: 100 W 24 V.
Posizioni di commutazione: 1 disinserimento, 2 stadio ventilatore I, 3 stadio ventilatore II.
Fissaggio: dado zigrinato M 10 x 1.
Montaggio: Ø 10,5 mm. Spessore fino a 2 mm.
Collegamento: morsetti a vite.

0 986 340 120

Gradi di protezione (secondo IEC 60 529 e DIN 40 050, foglio 9)

Sigla	Protezione contro contatti	Protezione contro corpi estranei	Protezione contro acqua
IP 40	con attrezzi o sim. spessore Ø > 1 mm	Ø > 1,0 mm	nessuna protezione
IP 54	completa	antipolvere	spruzzi acqua, da tutte le direzioni
IP 64	completa	a tenuta di polvere	spruzzi acqua, da tutte le direzioni

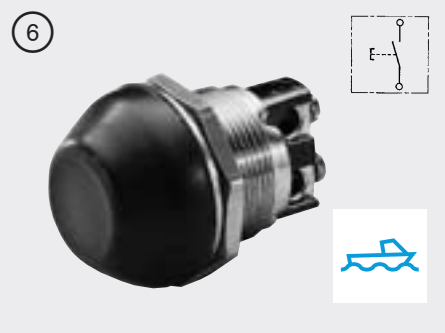

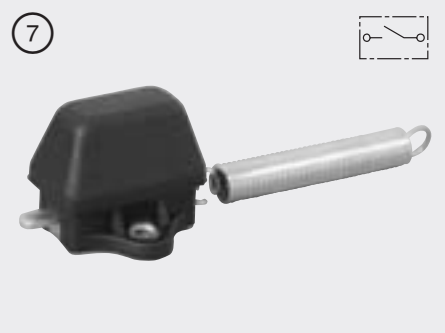

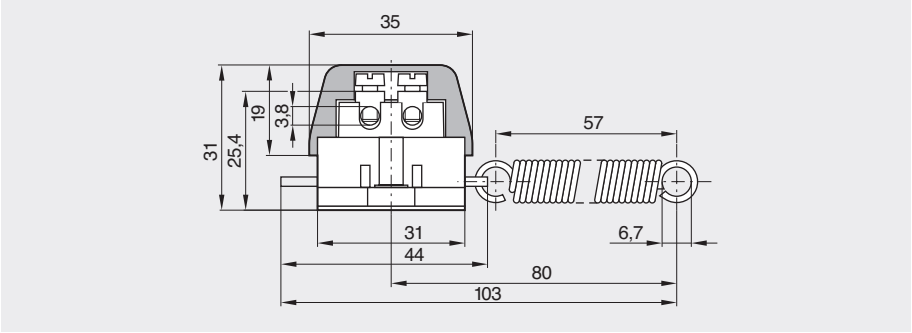

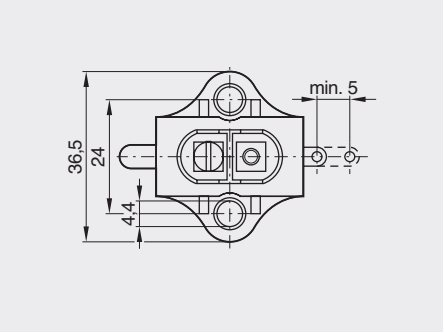

5 Interruttore a pulsante
Contatto di lavoro

Pulsante e mascherina neri.
Carico: 30 A/6 V, 20 A/12 V, 15 A/24 V.
(durata inserimento 10 s)
Fissaggio: dado ottagonale.
Montaggio: Ø 22,5 mm. Per spessori fino a 6 mm.
Collegamento: morsetti a vite.

0 343 003 001

Come ..001, ma
Collegamento: spine piatte.

0 343 003 004

Come ..001, ma
Collegamento: spine piatte.
Pulsante e mascherina grigi.

0 343 003 007

Come ..001, ma
Collegamento: spine piatte.
Pulsante colore avorio, alluminio lucido.

0 343 003 005

6 Interruttore a pulsante
Contatto di lavoro

Cappuccio di gomma sul lato testa. Parti metalliche di ottone.
Resistente all'acqua marina. Grado di protezione IP 54.
Carico:
400 W/24 V (durata inserimento 1 s).
250 W/24 V (durata inserimento 2 min).
Fissaggio: dado ottagonale.
Montaggio: Ø 22,5 mm. Per spessori fino a 9 mm.
Collegamento: morsetti a vite.

0 340 000 001

7 Interruttore meccanico luci freno – interruttore a strappo

Spento nella posizione di riposo, 2 collegamenti a vite M 4;
carico ammesso: 7 A/12 V.
4 x 21 W/12 V.
Temperatura ambiante ammessa: −40...+120 °C.

0 986 340 010

Interruttori luci

1 Interruttore a tiretto
Interruttore apre-chiude (contatto di lavoro)
Per fanalino retronebbia. Con pomello di sicurezza nero di PVC morbido e lampada-spia. Vetro verde già montato, vetri rosso e giallo compresi nella confezione.
Carico: 100 W/24 V.
Fissaggio: dado zigrinato M 12 x 1.
Montaggio: Ø 12,5 mm. Per spessori fino a 6 mm.
Collegamento: Spine piatte o morsetti a vite.
Lampadina da 12 V già montata.

Lampadina (forma **W**)

12 V 1,2 W	**1 987 302 208**
24 V 1,2 W	**1 987 302 504**

2 Interruttore bidirezionale con pedale a scatto
Per luci abbaglianti-anabbaglianti. Commutazione senza tempi morti. Superficie protetta contro la corrosione.
Carico: 120 W/24 V. Per cavi fino a 4 mm^2 con o senza capocorda.
Fissaggio: 2 viti a testa svasata, foro di Ø 5,3 mm con interasse 38 mm. Montaggio dall'alto.
Collegamento: morsetti a vite.

0 340 603 001

Interruttori luci d’emergenza, interruttori d’allarme, interruttori luci retromarcia, interruttore a contatto per portiere

Interruttori luci retromarcia

1 **Interruttore a pulsante**
Contatto di lavoro
Da avvitare sul coperchio scatola cambio.
Corsa di commutazione ca. 2,2 mm. Per inserire le luci retromarcia all’innesto della retromarcia.
Carico: 5 W/12 V.
Fissaggio: filettatura M 12 x 1.
Collegamento: 2 spine piatte.

0 343 102 008

Come ..008, ma
Collegamento: 1 spina piatta, massa attraverso scatola di collegamento.

0 343 102 010

Interruttori luci d’emergenza, interruttori d’allarme, interruttori luci retromarcia, interruttore a contatto per portiere

Interruttore spia

Interruttore a pulsate per spia elettronica
Con luce di controllo e luce a incandescenza da 12 V integrata.
Fissaggio: con dado zigrinato, diametro montaggio Ø 30 mm. Per spessore parete fino a 8 mm. Attacco: connettore piatto.
Pulsante con simbolo:

1	**Cambio di marcia**	**0 340 302 103**
2	**Luce girevole**	**0 340 302 104**
3	**Abbagliante**	**0 340 302 105**
4	**Luce**	**0 340 302 106**
5	**Luce girevole**	**0 340 302 107**
6	**Neutrale**	**0 340 302 108**
7	**Quattro ruote motrici**	**0 340 302 109**
8	**Spia**	**0 340 302 111**
9	**Start**	**0 340 302 114**

Accessorio (da ordinare a parte)

Custodia per connettori	**0 340 302 100**

Accessorio (da ordinare a parte)

Luce a incandescenza (Form W) 12 V 1,2 W	**0 340 302 101**

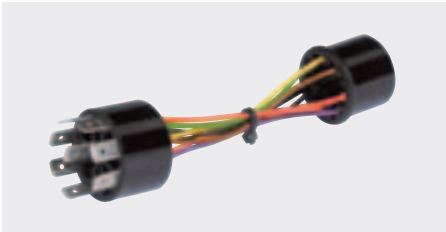

Accessorio (da ordinare a parte)

Adattatore	**0 340 302 150**

Interruttori luci-accensione

fino a 24 V per autoveicoli con motore a ciclo Otto o motore Diesel (interruttore di marcia)

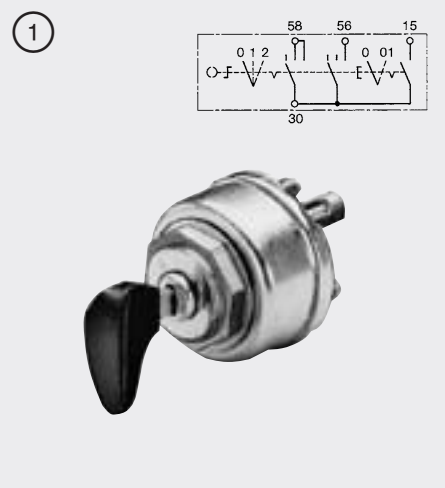

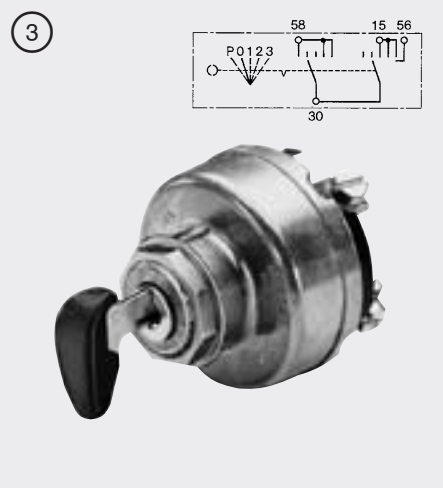

1 Interruttore a chiave fino a 24 V, Ø corpo 48 mm

Chiave estraibile in tutte le posizioni.
Carico: 100 A/24 V, 2 min (morsetto 15).
Fissaggio: dado ottagonale di alluminio lucido M 26 x 1.
Montaggio: Ø 26,5 mm con cavità 33,5 x 7,5 mm (antitorsione). Per spessori fino a 2 mm.

Chiave d'acciaio, zincata, con testa in materiale plastico spruzzato, colore nero.
Potenza di commutazione: 250 W (morsetto 15), 150 W (morsetto 56), 200 W (morsetto 58).
Posizione di commutazione: 0 aperto / 01 utilizzatori diurni / 1 luci posizione / 2 luci principali.
Morsetti collegati:

	chiave inserita	chiave disinserita
0	–	–
01	30–15	–
02	30–15–58	30–58
2	30–15–56–58	30–56–58 [1])

Collegamento: morsetti a vite: 15, 30;
spine piatte: 30, 56, 58.

con 1 chiave **0 342 106 012**

Come ..106 012, ma con chiave nichelata:
50 W (morsetto 15),
100 W (morsetto 56),
200 W (morsetto 58).
Collegamento: morsetti a vite.

con 1 chiave **0 342 106 004**

Come ..106 012, ma con chiave nichelata con testa di materiale plastico spruzzato.
Potenza di commutazione: 50 W (morsetto 15), 100 W (morsetto 56), 200 W (morsetto 58).
Collegamento: morsetti a vite con filettatura M 4: 30, 56, 58; con filettatura M 6: 15, 30.
Collegamenti anticontatto. Per cavi fino a 16 mm^2.

con 1 chiave **0 342 106 005**

2 Interruttore a chiave fino a 24 V, Ø corpo 48 mm

Chiave estraibile in tutte le posizioni.
Carico: 100 A/24 V, 2 min (morsetto 15).
Fissaggio: dado ottagonale di alluminio lucido M 26 x 1.
Montaggio: Ø 26,5 mm con cavità 33,5 x 7,5 mm (antitorsione). Per spessori fino a 2 mm.

Chiave nichelata con testa di materiale plastico spruzzato.
Potenza di commutazione: 250 W (morsetto 15), 100 W (morsetto 56a, 56b), 150 W (morsetto 58).
Posizione di commutazione:
0 aperto / 01 utilizzatori diurni / 1 luci posizione / 2 luce anabbagliante / 3 luce abbagliante.
Morsetti collegati:

	chiave inserita	chiave disinserita
0	–	–
01	30–15	–
1	30–15–58	30–58
2	30–15–56b–58	30–56b–58 [2])
3	30–15–56a–58	30–56a–58 [2])

Collegamento: morsetti a vite 15, 30;
spine piatte: 30, 56a, 56b, 58.

con 1 chiave **0 342 201 010**

Ricambio

Chiave per 0 342 106 004, ..005

3 341 981 010

[1]) Solo per 0 342 106 012
[2]) Solo per 0 342 201 009

3 Interruttore a chiave fino a 24 V, Ø corpo 62 mm

Chiave estraibile solo in pos. 0 e P.
Carico: 100 A/24 V, 2 min (morsetto 15).
Fissaggio: dado ottagonale di alluminio lucido M 26 x 1.
Montaggio: Ø 26,5 mm con cavità 33,5 x 7,5 mm (antitorsione). Per spessori fino a 2 mm.

Chiave nichelata con testa di materiale plastico spruzzato, colore nero. U 39.
Potenza di commutazione: 100 W (morsetti 56, 58), 150 W (morsetto 15).
Posizione di commutazione:
P luci parcheggio / 0 aperto / 1 utilizzatori diurni / 2 luci posizione /3 luci principali.
Morsetti collegati:

	chiave inserita	chiave disinserita
P	30–58	30–58
0	–	–
1	30–15	–
2	30–15–58	–
3	30–15–56–58	–

Collegamento: morsetti a vite 15, 30, 58;
spine piatte 15, 30, 56.

con 2 chiavi **0 342 202 002**

Interruttori d'accensione

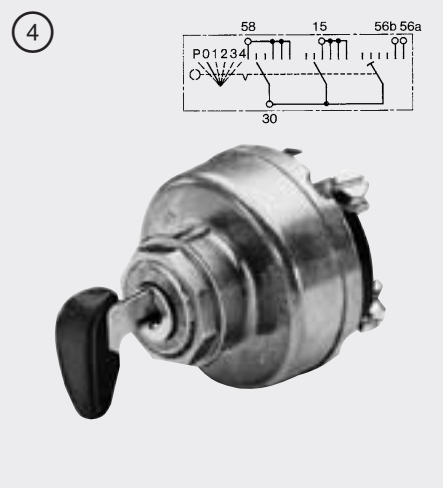

4 Interruttore a chiave fino a 24 V, Ø corpo 62 mm

Chiave estraibile solo in pos. 0 e P.
Carico: 100 A/24 V, 2 min (morsetto 15).
Fissaggio: dado ottagonale di alluminio lucido M 26 x 1.
Montaggio: Ø 26,5 mm con cavità 33,5 x 7,5 mm (antitorsione). Per spessori fino a 2 mm.

Chiave nichelata con testa di materiale plastico spruzzato, colore nero.
Sigla chiave K 30.
Potenza di commutazione: 100 W (morsetti 56a, 56b, 58), 150 W (morsetto 15).
Posizione di commutazione:
P luci parcheggio / 0 aperto / 1 utilizzatori diurni / 2 luci posizione /3 luci principali / 4 luce abbagliante.
Morsetti collegati:

	chiave inserita	chiave disinserita
P	30 – 58	30 – 58
0	–	–
1	30–15	–
2	30–15–58	–
3	30–15–56b–58	–
4	30–15–56a–58	–

Collegamento: morsetti a vite 15, 30, 58; spine piatte 15, 30, 56a, 56b.

con 2 chiavi	**0 342 203 001**

Altre chiavi di ricambio per gli interruttori luci-accensione possono essere ordinate presso:
Westmittelfränkische Lebenshilfe
Werkstätten GmbH
Hardtstraße 1
91522 Ansbach
Telefon: 09 81 / 95 25-0
Fax: 09 81 / 95 25-1 00
E-Mail: boschschluessel@lebenshilfe-ansbach.de
www.lebenshilfe-ansbach.de

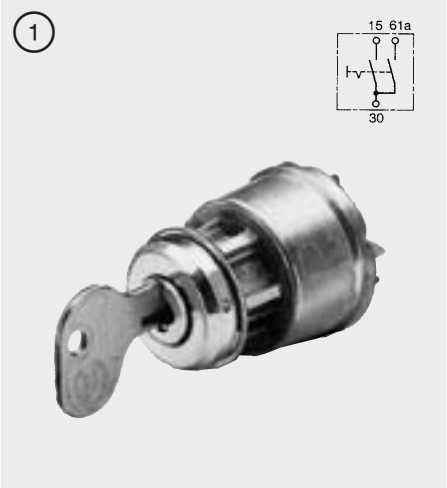

1 Interruttore a chiave fino a 24 V, con bloccasterzo

Schema elettrico A: chiave estraibile solo in pos. «aperto».
Sigle chiave E 1 – E 50.
Carico: 20 A/24 V. 60 W (morsetto 15), 5 W (morsetto 61a).
Fissaggio: dado cilindrico di alluminio opaco M 22 x 1.
Montaggio: Ø 22,5 mm, con cavità (antitorsione).
Per spessori fino a 3 mm.
Collegamento: spine piatte.

con 2 chiavi	**0 342 006 001**

Come ..006 001, ma con dado cilindrico lucido, sigla chiave E 30.

con 3 chiavi	**0 342 006 003**

Come ..006 001, ma con testa chiave di materiale plastico spruzzato e sigla chiave K 3.

con 2 chiavi	**0 342 006 007**

Come ..006 001, ma con sigla chiave E 41.

con 2 chiavi	**0 342 006 009**

Ricambi

Rosetta	**1 330 140 000**

Interruttori accensione-avviamento

fino a 24 V

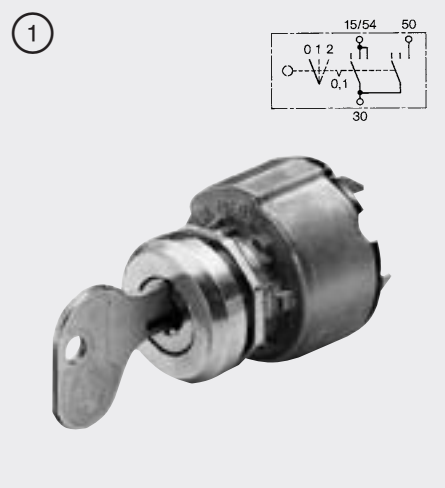

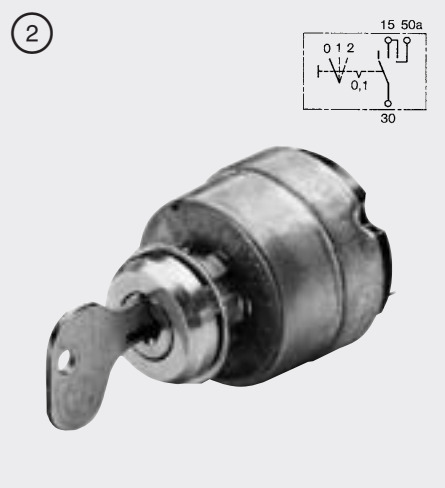

1 Interruttore avviamento a chiave con blocco ripetizione avviamento

Chiave estraibile solo in pos. «aperto». Chiave nichelata. Sigle chiave E 1...E 50.
Carico: 90 W (morsetti 15, 54),
12 A/12 V (morsetto 50), 9 A/24 V (morsetto 50).
Fissaggio: dado ottagonale e dado cilindrico M 22 x 1.
Montaggio: Ø 22,5 mm (antitorsione). Per spessori fino a 9 mm.
Posizioni: 0 aperto, 1 chiuso, 2 avviamento.
Collegamento: spine piatte.

con 2 chiavi	**0 342 311 003**

Come ..311 003, ma con sigla chiave K 11.

con 2 chiavi	**0 342 311 004**

Come ..311 003, ma con sigla chiave E 11.

senza chiave	**0 342 311 006**

Come ..311 003, ma con sigla chiave E 30.

con 2 chiavi	**0 342 311 007**

Ricambi

Chiave K 11	**3 341 982 210**

Altre chiavi di ricambio per gli interruttori luci-accensione possono essere ordinate presso:
Westmittelfränkische Lebenshilfe
Werkstätten GmbH
Hardtstraße 1
91522 Ansbach
Telefon: 09 81 / 95 25-0
Fax: 09 81 / 95 25-1 00
E-Mail: boschschluessel@lebenshilfe-ansbach.de
www.lebenshilfe-ansbach.de

2 Interruttore avviamento a chiave senza blocco ripetizione avviamento

Chiave estraibile solo in pos. «aperto». Chiave di materiale plastico spruzzato. Sigla chiave E 80.
Carico: 150 W (morsetto 15), 16 A/12 V (morsetto 50a), 8 A/24 V (morsetto 50a).
Fissaggio: dado ottagonale e dado cilindrico M 22 x 1.
Montaggio: Ø 22,5 mm (antitorsione). Per spessori fino a 6 mm.
Posizioni: 0 aperto, 1 chiuso, 2 avviamento.
Collegamento: spine piatte.

con 2 chiavi	**0 342 309 008**

3 Interruttore luci/avviamento a chiave senza blocco ripetizione avviamento

Chiave estraibile solo in pos. «aperto». Chiave nichelata.
Sigle chiave E 1 – E 50.
Carico: 80 W (morsetti 53, 53c),
16 A/12 V (morsetto 50), 8 A/24 V (morsetto 50).
Fissaggio: 2 dadi ottagonali M 26 x 1.
Montaggio: Ø 26,5 mm (antitorsione). Per spessori fino a 6 mm.
Posizioni: 0 aperto, 1 marcia notturna, 2 marcia diurna, 3 avviamento.
Collegamento: spine piatte.

con 2 chiavi	**0 342 309 007**

Per tutti gli interruttori a chiave
DIN 40 050
Corpo IP 30
Collegamento IP 00

Accessori (da ordinare a parte)

Coperchio a cerniera

Per interruttori a chiave come protezione contro polvere e umidità.
Materiale: poliammide 6 (coperchio).
Fissaggio: con il dado dell'interruttore.

Per filettatura M 22 x 1	**3 347 000 032**
Per filettatura M 26 x 1	**3 347 000 030**

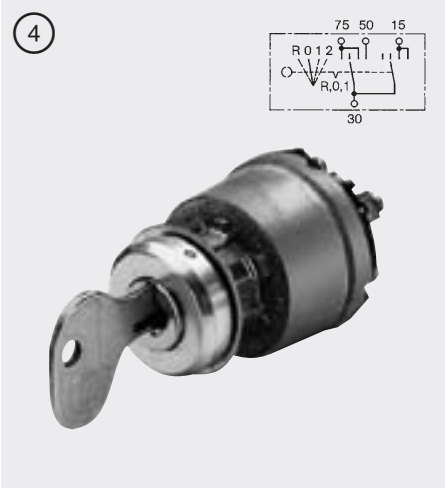

4 Interruttore radio/avviamento a chiave senza blocco ripetizione avviamento

Chiave estraibile solo in pos. «aperto».
Chiave nichelata. Sigle chiave E 1 – E 50.
Carico: 150 W (morsetti 15, 75),
9,5 A/12 V (morsetto 50), 4,5 A/24 V (morsetto 50).
Fissaggio: dado ottagonale e dado cilindrico M 22 x 1.
Montaggio: Ø 22,5 mm (antitorsione). Per spessori fino a 7 mm.
Posizioni: R radio, 0 aperto, 1 chiuso, 2 avviamento.
Collegamento: morsetti a vite.

con 2 chiavi	**0 342 309 003**

Come ..309 003, ma con sigla chiave E 30.

con 2 chiavi	**0 342 309 006**

Come ..309 003, ma testa rivestita di materiale plastico. Sigla chiave U 39.
Collegamento: spine piatte.

con 2 chiavi	**0 342 309 009**

Come ..309 003, ma testa chiave di materiale plastico spruzzato. Sigle chiave K 1 – K 50.
Collegamento: spine piatte.

con 2 chiavi	**0 342 309 011**

Come ..309 003, ma con sigla chiave K 10.
Collegamento: spine piatte.

con 2 chiavi	**0 342 309 012**

Come ..309 003, ma grado di protezione IP 30. Chiave di ottone nichelato. Sigle chiave M 1 – M 4.
Collegamento: sede piana a tenuta stagna.

con 2 chiavi	**0 342 309 005**

Come ..309 005, ma con sigla chiave K 30.

con 2 chiavi	**0 342 309 010**

Ricambi

Chiave K 10	**3 341 982 209**
Chiave K 30	**3 341 982 229**

Interruttori batteria

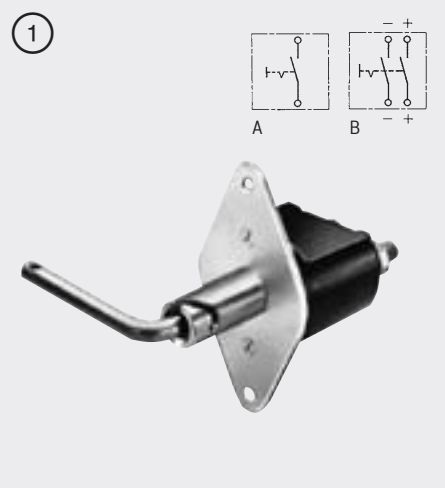

1 Interruttore a leva con scatto leva estraibile
Carico: 250 A/24 V, 2500 A (5 s).
Montaggio: Ø 23,5 mm, 2 fori Ø 6,4 mm.
Interasse 100 mm. Per spessori fino a 25 mm.
Grado di protezione: lato leva IP 00,
lato carcassa IP 54, morsetti IP 00.
Collegamento: morsetto a vite per capocorda.

Unipolare schema elettrico A	**0 341 002 003**

Come ..002 003, ma
per disinserimento a due poli, p. es. di impianti
batteria combinati 12 V e 24 V.
Montaggio: Ø 23,5 mm, 2 fori Ø 8,4 mm.
Interasse 120 mm.

Bipolare schema elettrico B	**0 341 003 004**

Come ..002 003, ma
per disinserimento a due poli, p. es. di impianti
batteria combinati 12 V e 24 V.
Carico: 500 A, 3500 A (5 s)
Lato carcassa IP 6K6K.
Montaggio: Ø 23,5 mm, 2 fori Ø 8,4 mm.
Interasse 120 mm.

Bipolare schema elettrico B	**0 341 003 006**

2 Interruttore a leva con scatto
Carcassa zincata. Leva zincata ed estraibile.
Carico: 100 A/24 V, 500 A (5 s).
Montaggio: Ø 23 mm, 2 fori Ø 6,4 mm.
Interasse 38 mm. Per spessori fino a 14 mm.
Grado di protezione: collegamenti IP 00,
Carcassa IP 50.
Collegamento: morsetto a vite per capocorda.

0 341 001 001

Gradi di protezione (secondo IEC 60 529 e DIN 40 050, foglio 9)

Sigla	Protezione contro contatti	Protezione contro corpi estranei	Protezione contro acqua
IP 00	nessuna protezione	nessuna protezione	nessuna protezione
IP 50	completa	antipolvere	nessuna protezione
IP 54	completa	antipolvere	spruzzi acqua, da tutte le direzioni
IP 6K6K	completa	antipolvere	spruzzi acqua, da tutte le direzioni

Interruttori preriscaldamento-avviamento

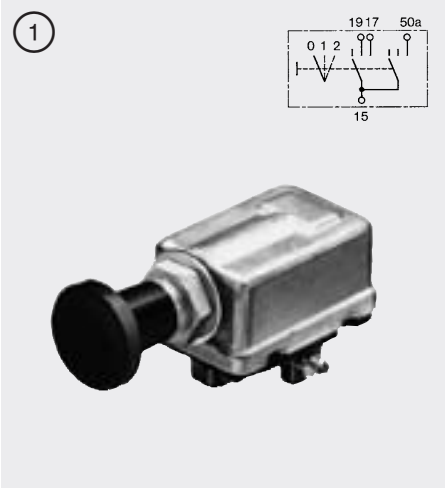

1 Interruttore avviamento a tiretto

Carcassa di acciaio zincato. Con pomello nero separato, compreso nella confezione.
Carico: 50 A/12 V (morsetti 17, 19), 27 A/24 V (morsetti 17, 19), 12 A/12 V (morsetto 50a), 9 A/24 V (morsetto 50a).
Fissaggio: dado esagonale M 10 x 1.
Montaggio: Ø 10,5 mm. Per spessori fino a 3 mm.
Posizioni: il pomello deve essere tenuto fermo in pos. 1 (preriscaldamento) e 2 (avviamento) e ritorna automaticamente in pos. 0 (aperto).
Collegamento: morsetti a vite.

	0 343 008 006

Come ..008 006, ma con collegamento: spine piatte e senza pomello.

	0 343 008 009

Ricambi

Pomello	**3 343 231 070**

2 Interruttore avviamento a comando rotante

Carcassa e leva di acciaio zincato.
Carico: 12 A/12 V (morsetto 50a), 9 A/24 V (morsetto 50a), 100 A/24 V (morsetti 17, 19).
Durata inserimento 2 min.
Fissaggio: dado ottagonale di alluminio decapato.
Montaggio: Ø 26,5 mm, con cavità (antitorsione).
Per spessori fino a 2 mm.
Posizioni: la leva deve essere tenuta ferma in pos. 1 (preriscaldamento) e 2 (avviamento), ritorna automaticamente in pos. 0 (aperto), non è estraibile.
Collegamento: morsetti a vite.

	0 343 401 001

Ricambi

Dado ottagonale	**1 343 300 002**

3 Interruttore avviamento a chiave

Con bloccasterzo. Chiave estraibile solo in pos. «aperto».
Chiave nichelata. Sigla chiave E 30.
Carico: 13 A/24 V funzionamento continuato (morsetto 15), 33 A/24 V (morsetti 17, 19).
Durata inserimento 2 min.150 W/24 V (morsetto 15), 18 A/12 V (morsetto 50a), 9 A/24 V (morsetto 50a).
Fissaggio: dado ottagonale e dado cilindrico di alluminio opaco.
Montaggio: Ø 22,5 mm, con cavità (antitorsione).
Per spessori fino a 6 mm.
Posizioni:
0 aperto,
1 chiuso,
2 preriscaldamento,
3 avviamento.
Collegamento: morsetti a vite.

con 2 chiavi	**0 342 315 001**

Come ..315 001, ma con chiave di argentone, sigla chiave N 30.

con 2 chiavi	**0 342 315 002**

Come ..315 001, ma con testa chiave rivestita di materiale plastico, sigla chiave U 39.

con 2 chiavi	**0 342 315 004**

Ricambi chiavi

La sigla della chiave é composta da una lettera e dal numero della chiave. Dalla sigla si ricava l'esecuzione della chiave o il suo grado di protezione. Chiavi con numero uguale ma lettera differente sono interscambiabili.

Altre chiavi di ricambio per gli interruttori luci-accensione possono essere ordinate presso:
Westmittelfränkische Lebenshilfe
Werkstätten GmbH
Hardtstraße 1
91522 Ansbach
Telefon: 09 81 / 95 25-0
Fax: 09 81 / 95 25-1 00
E-Mail: boschschluessel@lebenshilfe-ansbach.de
www.lebenshilfe-ansbach.de

E	Chiave nichelata
K	Testa di materiale plastico spruzzato
M	Ottone nichelato
N	Argentone
U	Testa rivestita di materiale plastico

E 11	**3 341 980 260**
E 80	**3 341 980 379**
K 80	**3 341 982 279**
N 30	**3 341 980 329**
U 39	**3 341 980 338**

Interruttori preriscaldamento-avviamento

(4) Interruttore luci/avviamento a chiave

Con bloccasterzo.
Chiave estraibile solo in pos. «aperto». Chiave nichelata. Sigle chiave E 51 – E 100.
Carico: 13 A/24 V funzionamento continuato (morsetto 15), 33 A/24 V (morsetti 17, 19). Durata inserimento 2 min. 18 A/12 V (morsetto 50a), 9 A/24 V (morsetto 58).
Fissaggio: dado ottagonale e dado cilindrico di alluminio opaco M 22 x 1.
Montaggio: Ø 22,5 mm, con cavità (antitorsione).
Per spessori fino a 6 mm.
Posizioni:
P luci parcheggio,
0 aperto,
1 chiuso,
2 preriscaldamento,
3 avviamento.
Collegamento: quando la corrente supera 45 A, usare entrambi i collegamenti dei morsetti 17, 19, 30.

con 2 chiavi	**0 342 316 002**

Come ..316 002, ma chiave di materiale plastico spruzzato e dado cilindrico verniciato nero.
Sigla chiave K 80.

con 2 chiavi	**0 342 316 003**

Altre chiavi di ricambio per gli interruttori preriscaldamento avviamento possono essere ordinate presso:
Westmittelfränkische Lebenshilfe
Werkstätten GmbH
Hardtstraße 1
91522 Ansbach
Telefon: 09 81 / 95 25-0
Fax: 09 81 / 95 25-1 00
E-Mail: boschschluessel@lebenshilfe-ansbach.de
www.lebenshilfe-ansbach.de

Interruttori per motorini e apparecchi

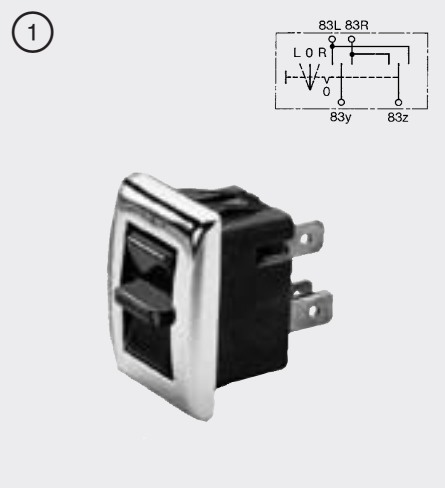

(1) Interruttore a bilico **12 V**
Invertitore del senso di marcia

Con ritorno, per alzacristalli, motorini tettucci apribili e altri.
Con coperchio cromato e tasto nero.
Commutatore doppio 72 W/12 V
(30 A per una durata inserimento di 5 s).
Fissaggio: con molla di bloccaggio, con o senza telaietto di montaggio.
Collegamento: spine piatte.

	0 343 302 003

Interruttori lampeggio

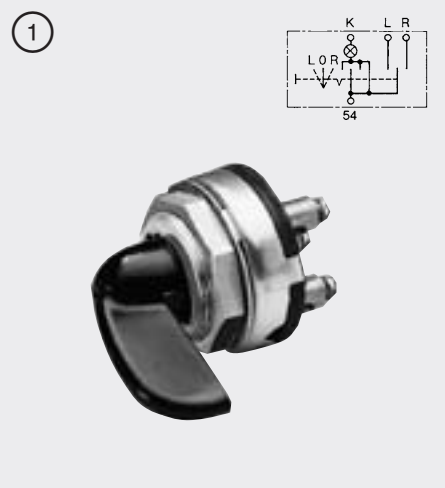

(1) Interruttore a comando rotante, a un circuito, con lampada-spia

Senza lampadina, carcassa zincata, leva nera, vetro rosso.
Carico: 60 W/12 V (morsetti L, R), 5 W/12 V (morsetto K).
Fissaggio: dado ottagonale M 26 x 1 di alluminio lucido.
Montaggio: Ø 26,5 mm, con cavità (antitorsione).
Per spessori fino a 2 mm.
Collegamento: morsetti a vite.

	0 341 300 002

Lampadina (forma **H**)

12 V 2,0 W	**1 987 302 212**
24 V 2,0 W	**1 987 302 508**

Interruttori lampeggio e a più funzioni

1 **Interruttore a leva a più funzioni**

Per lampeggio, commutazione luci abbaglianti-anabbaglianti e pulsante supplementare avvisatore acustico.
Carcassa e pomello neri.
Con leva angolata di 11°, lunga 220 mm.
Carico: 110 W/24 V (morsetti L, R, 56a, 56b, LH),
60 W/24 V (morsetto 71a),
85 W/24 V (morsetto 71b).
Fissaggio: anello di fissaggio Ø 45 mm.
Collegamento: spine piatte a 8 poli. Cavi lunghi 400 mm.

0 341 810 007

Come ..810 007, ma con leva angolata di 20°, lunga 180 mm.

0 341 810 008

Come ..810 007, ma con cavi lunghi 430 mm e leva angolata di 20°, lunga 239 mm.

0 341 810 009

Interruttori universali a pressione

a comando pneumatico e idraulico

1 Interruttore a pressione
Contatto di lavoro

Interruttore apre/chiude, sistema a 2 camere.
Da impiegare sui veicoli come interruttore di controllo.
A comando idraulico o pneumatico.
Carico: 2 W/24 V (carico lampadina).
Fluidi ammessi: olio minerale, aria (altri a richiesta).
Temperatura d'esercizio ammessa: −40...+130 °C.
Fissaggio: filettatura M 12 x 1,5.
Collegamento: spine piatte.
Campo pressione di commutazione (sovrapress.):
1,8...2,3 bar.
Pressione d'esercizio ammessa (sovrapress.): 6 bar.
Pressione max. ammessa (sovrapressione): 10 bar.

A 1 polo	**0 986 345 202**

2 Interruttore a pressione
Contatto di riposo

Interruttore apre/chiude, sistema a 2 camere.
Da impiegare sui veicoli come interruttore di controllo.
A comando pneumatico.
Carico: 5 W/24 V (carico lampadina).
Temperatura d'esercizio ammessa: −40...+100 °C.
Fissaggio: filettatura M 12 x 1,5.
Collegamento: spine piatte.
Campo pressione di commutazione (sovrapress.):
4,4...5,1 bar.
Pressione d'esercizio ammessa (sovrapress.): 8 bar.
Sicurezza contro sovrapressioni: 12 bar.

A 1 polo	**0 986 345 501**

Come ..501, ma con
campo pressione di commutazione (sovrapress): 5,6...6,6 bar.
Pressione d'esercizio ammessa (sovrapress.): 12 bar.
Sicurezza contro sovrapressioni: 15 bar.

A 1 polo	**0 986 345 503**

Accessorio (da ordinare a parte)
per interruttori a pressione ..345 501, ..502, ..503.

Interruttori pressione olio

a comando idraulico
fino a 24 V

Per autoveicoli europei
Sistema a due camere

1

2

3

Filettatura fissaggio	Campo pressione commutazione Sovrapressione bar	Collegamento a 1 polo	Fig.	N. ordinazione	Marche di veicoli [1])
M 10 x 1	0,3–0,5	Spine piatte	1	**0 986 344 085** [2])	Cesab, Itma Trattori, VM, VW
	0,5–0,8	Spine piatte	1	**0 986 344 090**	Fendt
M 10 x 1	0,05–0,15	Spine piatte	1	**0 986 344 055**	BMW
(conica corta)	0,15–0,45	Spine piatte	1	**0 986 344 044** [2])	Alfa Romeo, Audi, Porsche, VW
DIN 158	0,2–0,49	Spine piatte	2	**0 986 344 032**	Audi, Massey-Ferguson-Hanomag
	0,2–0,5	Spine piatte	1	**0 986 344 058** [2])	ABG, Atlas, Hanomag, Massey-Ferguson, Steyr
	0,3–0,6	Spine piatte	1	**0 986 344 056** [2])	Audi, Porsche, VW
	0,5–0,8	Morsetto a vite M 4	3	**0 986 344 052**	–
	0,5–0,8	Spine piatte	1	**0 986 344 033** [3])	Hanomag-Henschel, MAN, Schilter, Volvo
		Spine piatte	1	**0 986 344 041** [2])	IF, Itma Trattori, Lamborghini, Mosa,
					Muzzi, Palmieri, Steyr, VM
M 12 x 1,5	0,2–0,5	Spine piatte	1	**0 986 344 040** [2])	BMW, FIAT, Lamborghini, UNIC
M 12 x 1,75	1,2–1,7	Spine piatte	1	**0 986 344 077** [2])	Huerlimann, Lamborghini, Same, VM
M 14 x 1,5	0,15–0,45	Spine piatte	1	**0 986 344 046** [2])	Alfa Romeo
	0,3–0,55	Spine piatte	1	**0 986 344 036**	Opel, Peugeot, Renault, Vauxhall, Volvo
⅛″-27 PTF-	0,3–0,6	Spine piatte	1	**0 986 344 076** [2])	DAF, Ford, Case IH, IH
	0,15–0,45	Spine piatte	1	**0 986 344 087**	Ford, John Deere
SAE short	0,5–0,8	Spine piatte	1	**0 986 344 054** [2])	DAF, Ford, John Deere, SAAB
⅛″-27 NPTF	0,4–0,7	Spine piatte	1	**0 986 344 074** [2])	Volvo

Dati tecnici
per interruttori pressione olio
europei e giapponesi
Interruttore apre/chiude, contatto di riposo.
Per autoveicoli europei, con carcassa di acciaio zincato a cromatura gialla.
Potenza di commutazione (carico lampadina): da 5 W a 24 V.
Temperatura d'esercizio ammessa: −40...+140 °C.
Pressione di esercizio ammessa (sovrapressione): 6 bar.
Pressione max. (sovrapressione): 10 bar.
Grado di protezione secondo IEC 60 529: IP 66 con l'impiego di un cappuccio adatto, cioè: protezione completa anticontatto, parapolvere e protezione contro infiltrazioni d'acqua in caso di sommersioni momentanee.

[1]) Per i modelli dei veicoli vedi avvertenze sull'uso
[2]) Particolari interni specialmente protetti contro la corrosione
[3]) Perno filettato 8-32 UNC-2 A

Per autoveicoli giapponesi
Sistema a una camera

4

5

6

7

8

9

10

11

Filettatura fissaggio	Campo pressione commutazione Sovrapressione bar	Collegamento a 1 polo	Fig.	N. ordinazione	Marche di veicoli [1])
R 1/8″-28 BSP (sede conica)	0,16–0,18	Spine piatte	5	**0 986 345 007**	Nissan
	0,25–0,35	Spine piatte	6	**0 986 345 001**	Daihatsu, Suzuki, Toyota
				0 986 345 017	Mitsubishi, Suzuki
		Spine a disco	7	**0 986 345 000**	Toyota
	0,28–0,34	Spine piatte	9	**0 986 345 008**	Daihatsu, Subaru, Suzuki
	0,30–0,32	Spine rotonda	10	**0 986 345 009**	Honda
	0,30–0,38	Vite	11	**0 986 345 006**	Honda, Mazda, Subaru
	0,30–0,40	Spine rotonda	12	**0 986 345 003**	Nissan
	0,35–0,45	Morsetto a vite	13	**0 986 345 004**	Mazda

[1]) Per i modelli di veicoli vedi la raccomandazione per l'impiego

Importanti avvertenze per il montaggio

Prima di sostituire l'interruttore di pressione olio, controllare se il campo di pressione (leggibile sulla carcassa) e la filettatura del ricambio sono compatibili con quelli dell'interruttore originale.

Interruttori luci freni

a comando pneumatico o idraulico

Tipo di comando	Filettatura fissaggio	Campo pressione commutazione Sovrapressione bar	Collegamento a 2 poli	Fig.	N. ordinazione
Pneumatico	M 12 x 1,5	0,1–0,5	Spine piatte	2	**0 986 345 408**
			Spine piatte 6,3 mm	2	**0 986 345 409**
			Spine rotonde	1	**0 986 345 410**
		1,0–1,4	Spine rotonde	1	**0 986 345 411** [1])
Idraulico	M 10 x 1 (sede conica corta) DIN 158	2–4	Spine piatte	3	**0 986 345 112**
			Spine piatte	3	**0 986 345 114** [2])
		2–5	Spine rotonde	4	**0 986 345 115** [1])
			Spine piatte	3	**0 986 345 116** [2])
		3–6	Spine piatte	3	**0 986 345 110**
			Spine piatte	3	**0 986 345 113** [2])
		3–6	Spine piatte	3	**0 986 345 111**
Interruttore pressione olio	M 10 x 1 (sede conica corta) DIN 158 ⅛″ x 27 NPTF SAE-short	2–4	Spine piatte	3	**0 986 346 112**
	M 24 x 1	5,5±0,6	Spine rotonde	5	**0 986 346 701**
	M 24 x 1	6,7±0,6	Spine rotonde	5	**0 986 346 702**

Dati tecnici
Pressioni pneumatiche: pressione d'esercizio ammessa (sovrapressione): 8 bar.
Pressione max. ammessa (sovrapressione): 12 bar.
Sicurezza contro sovrapressioni: 15 bar (max. 2 s).
Temperatura d'esercizio ammessa: –40...+100 °C.
Pressioni idrauliche: liquido freni.
Pressione d'esercizio ammessa (sovrapressione): 200 bar.
Pressione max. ammessa (sovrapressione): 350 bar.
Temperatura d'esercizio ammessa: –40...+80 °C.
Interruttore apre/chiude, contatto di lavoro, sistema a due camere.
Carcassa di acciaio zincato e cromata gialla.
Collegamenti elettrici argentati.
Potenza di commutazione (carico lampadina): 150 W/12 V oppure 100 W/24 V.

[1]) Con filettatura M 27 x 1 (sul lato spina) per protezione contro spruzzi d'acqua
[2]) Con due collegamenti a spina piatta acclusi

Tipo di comando	Filettatura fissaggio	Campo pressione commutazione Sovrapressione bar	Collegamento a 1 poli	Fig.	N. ordinazione
Interruttore pressione olio/Contatto NC	M 16 x 1,5	0,40–0,60		1	**0 986 346 379**
	M 10 x 1,0	0,55–0,85		2	**0 986 346 378**

Interruttore di pressione fino a 24 V/15 A

per ventilatori del radiatore motore
(–40 °C...+140 °C)

Tipo di azionamento	Fissaggio Filettatura di avvitamento	Campo pressione di commutazione/ campo di temperatura	Collegamento a 2 poli	Fig.	Numero di ordinazione
Interruttore di pressione Contatto NC	M12 x 1,5	4,0 ± 0,4 bar	6,3 mm	1	**0 986 346 002**
Interruttore di pressione Contatto NA	M12 x 1,5	6,6 ± 0,6 bar		2	**0 986 346 062**

Minirelè

valido per 250 000 commutazioni

Contatto di lavoro

12 V/24 V

1

2

3

Esecuzione	Tensione nominale Corrente nominale (morsetto 87)	Fascetta	Fig.	N. ordinazione
Esecuzione base	12 V 30 A	con	2 A	**0 332 019 150**
			2 A	**0 332 019 801** ☐
		senza	1 A	**0 332 019 151**
	24 V 20 A	con	2 A	**0 332 019 203**
		senza	1 A	**0 986 332 202**
Esecuzione base	12 V 40 A	con	2 B	**0 332 019 157**
	12 V 30 A	con	2 B	**0 986 332 210**
	24 V 20 A	senza	1 B	**0 986 332 201**
Con resistenza in parallelo per soppressione disturbi provocati da picchi di tensione induttiva	12 V 30 A	senza	1 C	**0 986 332 209**
		con	2 C	**0 332 019 110**
		senza	1 C	**0 986 332 211**
		senza	1 C	**0 332 019 457**
		senza	1 C	**0 986 332 212**
	12 V 40 A	aggancio	1 C	**0 986 332 040**
		senza	1 C	**0 986 332 071**
		T-bar	1 C	**0 986 332 072**
	12 V 40 A	senza	1 C	**0 986 332 030**
	12 V 70 A	senza	1 C	**0 986 332 002**
		T-bar	1 C	**0 986 332 050**
Diodo frazionatore per soppressione disturbi provocati da picchi di tensione induttiva	12 V 30 A	con	2 E	**0 332 019 155**
		senza	1 E	**0 332 019 109**
Contatto doppio	12 V, 2 x 15 A	con	3 F	**0 332 015 001**
		senza	1 F	**0 332 015 006**
	24 V, 2 x 10 A	con	3 F	**0 332 015 002**
		senza	1 F	**0 332 015 008**

☐ Confezione self-service

A

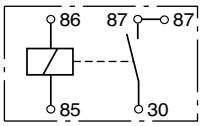

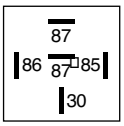

B

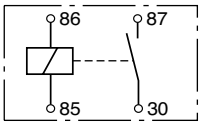

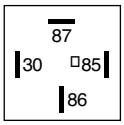

C

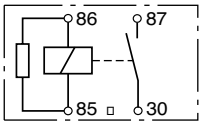

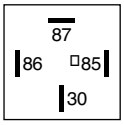

D

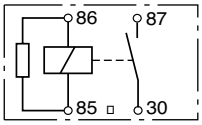

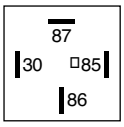

E

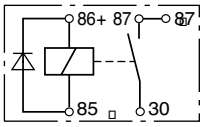

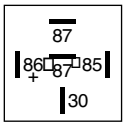

F

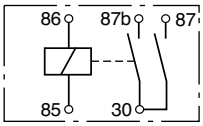

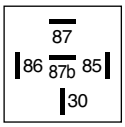

Bidirezionale (da impiegare anche come contatto di riposo) **6 V/12 V/24 V**

Esecuzione	Tensione nominale Corrente nominale (morsetto 87/87a)	Fascetta	Fig.	N. ordinazione
Esecuzione base	12 V 40 A/60 A	senza	1 G	**0 986 332 022**
	12 V 30 A/20 A	con	2 G	**0 332 209 150**
		senza	1 G	**0 332 209 138**
			1 G	**0 332 209 151**
	24 V 20 A/10 A	con	2 G	**0 986 332 203**
		senza	1 G	**0 332 209 211**
Con resistenza in parallelo per soppressione disturbi provocati da picchi di tensione induttiva	12 V 30 A/20 A	senza	1 H	**0 332 209 159**
	12 V 40 A/40 A	aggancio	1 H	**0 986 332 041**
	12 V 40 A/60 A	T-bar	1 H	**0 986 332 053**
	24 V 20 A	T-bar	1 H	**0 332 209 216**
	24 V 20 A/10 A	con	2 H	**0 986 332 206**
		senza	1 H	**0 332 209 206**
		senza	2 H	**0 986 332 205**
Diodo frazionatore per soppressione disturbi provocati da picchi di tensione induttiva	12 V 30 A/20 A	con	2 I	**0 332 209 158**
		senza	1 I	**0 332 209 152**
Spine piatte argentate	24 V 20 A/10 A	senza	1 J	**0 332 209 204**

G

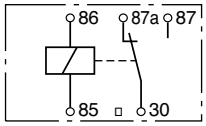

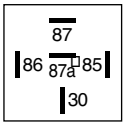

H

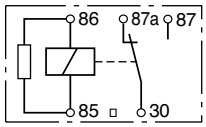

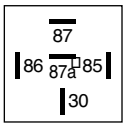

I

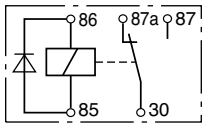

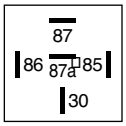

J

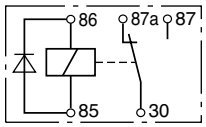

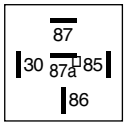

Accessori

accessori per minirelè, relè di ritardo, intermittenze luci direzione, luci emergenza e trasduttore di impulsi

1

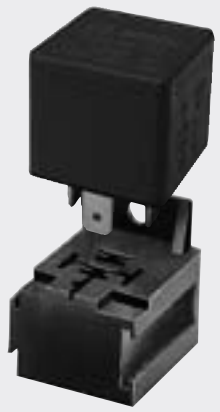

2

3

4

1 **Corpo spina (a 5 poli) con fascetta di fissaggio**
Impiego: per relè e intermittenze senza fascetta di fissaggio. Per fissaggio pezzi singoli o multipli.
Esecuzione: poliammide rinforzata in fibra di vetro.
Fissaggio: le prese piatte con linguetta a scatto innestano alla perfezione e non possono sfilarsi. Gli zoccoli sono predisposti per incastro a maschio e possono essere quindi allineati in serie: a tale scopo è sufficiente fissare soltanto due zoccoli (Ø 5,3 mm, distanza tra lo zoccolo ed il suo fissaggio 30,5 mm).

3 334 485 008 [1])

[1]) Contenuto della confezione 5 pezzi

2 **Corpo spina (a 5 poli) senza fascetta di fissaggio**
Impiego: per relè ed intermittenza lampeggiatori di direzione e di emergenza con fascetta di fissaggio.
Per fissaggio pezzi singoli.
Esecuzione: poliammide rinforzata in fibra di vetro.
Fissaggio: le prese piatte con linguetta a scatto innestano alla perfezione e non possono sfilarsi.

3 334 485 007 [1])

3 **Corpo spina**
come .. 007, ma da saldare al circuito stampato.

3 334 485 041

4 **Bussole di innesto piatte con linguetta di blocco**
Per corpo spina.
Dimensione della spina: 6,3 x 0,8 mm, simile a DIN 46 340/3.
Contenuto della confezione: 25 pezzi.
Per sezione cavo: 1,5 – 2,5 mm^2.

1 901 355 975

Attenzione
I relè riducono il carico sugli interruttori e permettono limitate perdite di potenza quando si usano sezioni cavo economiche.
Inoltre i relè permettono di realizzare facilmente circuiti di asservimento.
Nei casi in cui lo spazio è limitato, si possono usare i microrelè.
I connettori per spine universali permettono un montaggio facile e riducono notevolmente le possibilità di errore nei pettini di cavo precollaudati.

La scelta dei microrelè comprende le seguenti esecuzioni:
- relè senza fascetta, si inseriscono con facilità negli zoccoli delle spine da avvitare, infilabili uno dentro l'altro
- relè con fascetta di fissaggio, che possono essere collegati alle prese a 5 poli

Connettore per spina piatta
Grandezza spina piatta 6,3 x 0,8 mm secondo ISO 7588.

Grado di protezione
In caso di utilizzo dei connettori per spine universali: corpo IP 34 secondo IEC 60 529, contatto con attrezzi o simili.
Spessore Ø > 2,5 mm. Spruzzi di acqua da tutte le direzioni (collegamenti rivolti verso il basso).

Microrelè

elevata potenza di commutazione e minimo ingombro

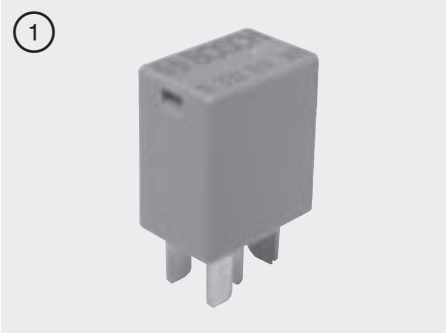

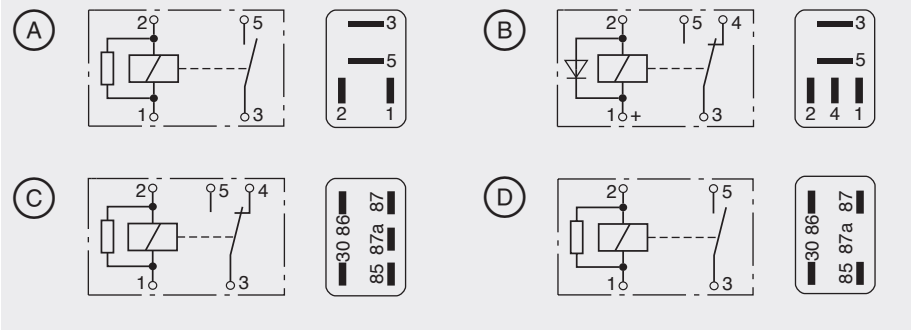

Tensione nominale V	Corrente nominale	Fascetta	Foro di fissaggio mm	Schema/ configurazione pin	Fig.	N. ordinazione
Bidirezionale (da impiegare anche come contatto di riposo)						
12	30/10	senza	–	C	1	**0 332 201 107**
	20	senza	–	A	5	**0 986 AH0 090**
	20	con	–	A	5	**0 986 AH0 091**
	20	con nasello	–	A	5	**0 986 AH0 092**
	20	senza	–	D	6	**0 986 AH0 093**
	20	senza	–	C	7	**0 986 AH0 113**
	20	senza	–	D	7	**0 986 AH0 115**
24	10/5	senza	–	B	1	**0 332 207 402**
	20	senza	–	C	7	**0 986 AH0 114**
	20	senza	–	D	7	**0 986 AH0 116**

Accessori (da ordinare a parte)

Corpo spina

Esecuzione	Foro di fissaggio mm	Fig.	N. ordinazione
Fascetta di fissaggio con foro	Ø 5,3	3	**3 334 485 045**
senza fascetta di fissaggio	–	4	**3 334 485 046**

Molti utilizzatori possono essere commutati con relè di potenza più debole dei normali minirelè 30 Ampere. I microrelè caricabili fino ad una corrente nominale di 20 A sono caratterizzati, oltre che da basse perdite di potenza, anche da un di ingombro minimo.

Confronto della denominazione dei morsetti

Microrelè	Minirelè	Polarità raccomandata
1	86	+
2	30	+
3	87a	
4	87	

Grandezza spina piatta

Collegamento 1, 2, 4	4,8 x 0,8 mm
Collegamento 3, 5	6,3 x 0,8 mm

Relè per batterie

1

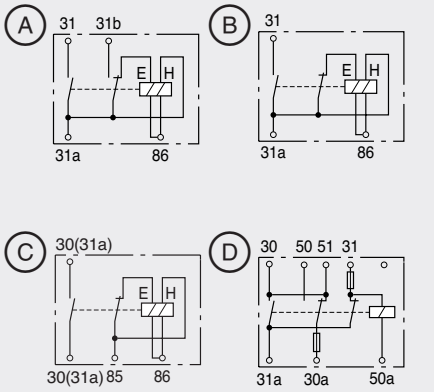

2

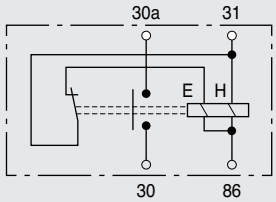

1 **Relè separatore**
Relè di commutazione
Esecuzione: tipo di costruzione aperta. Con coperchio di protezione.
Montaggio: I collegamenti per i cavi devono esser rivolti verso il basso.
Fissaggio: 4 fori Ø 8,4 mm.
Collegamento: collegamenti a vite.
Dimensioni: 124 x 110 x 160 mm.

Tensione nominale V	Fig.	Polo commuta-zione	Schema	Corrente commutazione funzionamento [1]) continuato A	funzionamento di breve durata A	N.ordinazione
Relè separatore per disinserire la tensione di batteria (cavo massa)						
12	1	2	A	60/200	2500 [2])	**0 333 301 007**
24	2	1	B	200	2500 [2])	**0 333 301 009**
	1		C	300	3500 [2])	**0 333 301 010**
[1]) max. 2 min, [2]) max. 1 s						
Relè di commutazione per il collegamento in serie e in parallelo di due batterie da 12 V nell'impianto da 12 V con motorino di avviamento di 24 V. Da utilizzare per brevi durate.						
12	1	2	D	75	1500 [3])	**0 333 300 003**
[3]) max. 5 s						

Dimensionamento dei cavi
Il cavo di comando (tra i morsetti 86 dell'interruttore d'accensione e del relè separatore) non deve avere assolutamente perdite di tensione superiori a 0,5 V, la sezione deve essere scelta in base alla lunghezza del cavo.

Lunghezza cavo fino a	Sezione cavo
3,2 m	1,5 mm²
5,3 m	2,5 mm²
8,5 m	4 mm²
13,0 m	6 mm²

Avvertenza:
I relè per batterie devono essere montati possibilmente vicino alle batterie per mantenere corti i cavi di collegamento.

2 **Relè di potenza 24 V**
Tipo di costruzione aperta, senza coperchio di protezione.
Montaggio: i collegamenti per i cavi devono essere rivolti verso il basso.
Fissaggio: 4 fori Ø 8,4 mm.
Collegamento: con viti.
Dimensioni: 114 x 78 x 141 mm.
Gamma termica di utilizzo: −30...+100 °C.
Dati identificativi sul lato dell'eccitatore
Tensione max. operativa: 30 V.
Tensione di intervento: ≤ 16 V.
Tensione di scatto: ≥ 0,5 V.
Corrente max. d'inserzione:
(con tensione nominale) ≤ 4,5 A.
Tensione max. di tenuta
(con tensione nominale) ≤ 0,4 V.
Dati identificativi sul lato dei contatti
Carico di contatto ammesso
Morsetti 30/30a.
Alimentazione: ≤ 2500 A.
Tempo di conduzione: ≤ 1 s.
Intervallo di ripetizione: ≥ 60 s.
Corrente permanente: 200 A.
Perdita di tensione: ≤ 10 mV.
Corrente di prova: 10 A.

0 333 301 015

3

3

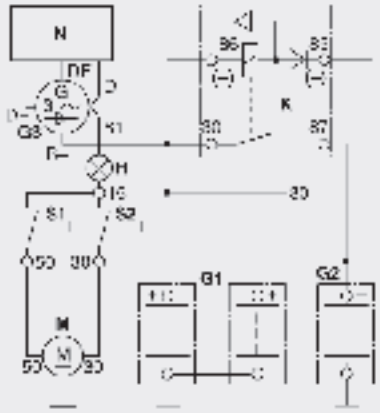

G1	Batteria per equipaggiamenti supplementari
G2	Batteria d'avviamento
G3	Alternatore trifase
H	Spia della carica dell'alternatore
K	Relè separatore della batteria
M	Motorini di avviamento
N	Regolatore dell'alternatore
S1	Interruttore di accensione
S2	Interruttore di marcia
S1/S2	Combinazione di S1 e S2
30	Equipaggiamenti supplementari

D

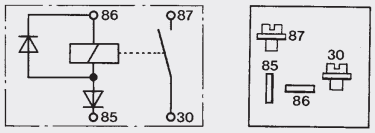

3 **Relè separatore**
Contatto di lavoro

Impedisce che la batteria d'avviamento si scarichi. Per separare la batteria supplementare dalla batteria d'avviamento quando l'alternatore non carica.
Esecuzione: protetto contro l'acqua marina, contatto di lavoro. Relè con diodo di protezione contro l'inversione di polarità e diodo frazionatore per la soppressione di disturbi provocati da picchi di tensione induttiva.
Potenza di commutazione: 12 V 75 A (400 A, 1 s).
Fissaggio: 2 fori Ø 5,3 mm.
Collegamento: a vite e spine piatte.
Dimensioni: 75 x 35 mm, altezza 55 mm, Schema Ⓓ.

0 332 002 156 ☐

Come ..002 156, ma 24 V 50 A (250 A, 1 s) Schema Ⓓ.

0 332 002 256 ☐

☐ Confezione self-service

Contatto di lavoro

4

5

6

Tensione nominale (tensione di exitazione e di commutazione)	12 VDC	12 VDC	24 VDC
Corrente di commutazione	130 A	130 A	130 A
Tipo de protezione scatola/morsetti	IP 67	IP 67	IP 67
Resistenza totale	R_total = (32,5 ± 3,3)	R_total = (32,5 ± 3,3)	R_total = (116,8 ± 11,7)
Figura	④	⑤	⑥
Schema	Ⓐ	Ⓑ	Ⓒ
	0 986 332 086	**0 986 332 087**	**0 986 332 091**

A

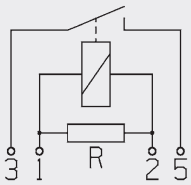

B

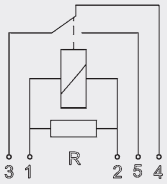

C

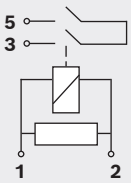

Relè di potenza

Per commutare motorini di avviamento, impianti automatici di preriscaldamento, motori.
Anche per impianti di trasporto e per comandare unità idrauliche.

Tensione nominale V	Fig.	Schema elettrico	Polo commutazione	Corrente commutaz. S1 [1] A	Corrente commutaz. S2 [2] A	Funzione commutazione contatto riposo	Funzione commutazione contatto lavoro	Funzione commutazione bidirezionale	Collegamento a vite	Collegamento a innesto	Dimensioni lu x la x a mm	N.ordinazione
Relè di potenza (in parte con precontatto, per cui minore consumo dei contatti). Costruzione chiusa (carcassa in poliammide); fissaggio 2 x Ø 5,3 mm.												
12	1	A	–	75	250		•		•	•	75 x 35 x 55	**0 332 002 168**
	6	A	–	70	–		•		•	•	28 x 28 x 25	**0 986 AH0 080**
	6	A	–	70	–		•			•	28 x 28 x 25	**0 986 AH0 082**
24	1	A	–	50	–		•		•	•	75 x 35 x 55	**0 332 002 258**
	6	A	–	50	120		•			•	43,5 x 34,5 x 32,5	**0 986 332 080**
	6	A	–	30	–		•		•	•	28 x 28 x 25	**0 986 AH0 081**
	6	A	–	30	–		•			•	28 x 28 x 25	**0 986 AH0 083**
Relè di potenza, costruzione chiusa (carcassa metallica); fissaggio 2 x Ø 5,3 mm.												
12	3	B	1	150	1000		•		•		104 x 56 x 57	**0 333 009 004**
	3	B	1	150	1000		•		•		110 x 55 x 60	**0 333 009 010** [3])
24	2	B	1	80	800		•		•		110 x 55 x 60	**0 333 006 006** [3])
	3	B	1	150	1000		•		•		104 x 56 x 57	**0 333 009 002**
	3	B	1	150	1000		•		•	•	104 x 56 x 57	**0 333 009 005**
	3	B	1	150	1000		•		•		104 x 56 x 57	**0 333 009 009** [3])
	3	B	1	150	1000		•		•	•	106 x 56 x 57	**0 333 009 011**

Grado di protezione secondo IEC 60 529

Sigla	Protezione contro contatti	Protezione contro corpo estranei	Protezione contro acqua
IP 00	nessuno protezione	nessuno protezione	nessuno protezione
IP 30	con attrezzi o simili spessore Ø > 2,5 mm	Ø > 2,5 mm	nessuno protezione
IP 33	con attrezzi o simili spessore Ø > 2,5 mm	Ø > 2,5 mm	spruzzi d'acqua, con angolazione 60° alla verticale
IP 53	completa	antipolvere	spruzzi d'acqua, con angolazione 60° alla verticale
IP 54	completa	antipolvere	spruzzi d'acqua da tutte le direzioni
IP 6K9K	completa	tenuta stagna alla polvere	pulizia con getto ad alta pressione/getto a vapore

[1]) S1 – Funzionamento continuato
[2]) S2 – Funzionamento di breve durata (1 s)
[3]) Grado di protezione

Relè	Carcassa	Morsetti
0 333 006 006	IP 54	IP 00
0 333 006 010	IP 54	IP 00
0 333 009 009	IP 54	IP 00
0 333 009 010	IP 54	IP 00

I morsetti di collegamento non devono essere assolutamente esposti all'acqua o all'imbrattamento. Montare il relè di potenza con collegamenti rivolti verso il basso.

1

2

3

4

5

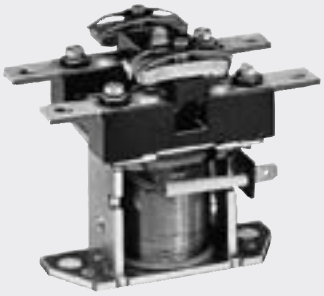

6

A

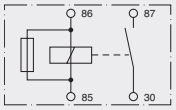

B

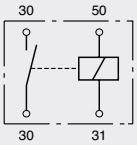

C

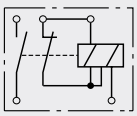

D

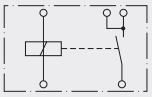

Elettromagneti di trazione 12 V/24 V

1

2

3

A

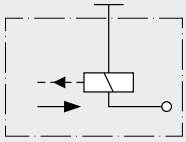

B

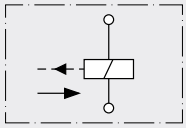

C

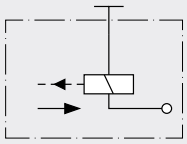

Tesione nominale V	Solleva-mento utile mm	Potenza nominale [1]) W	Tipo di esercizio [2])	Forze sollera-mento utile [3]) N	Forze a indotto rientrato [3]) N	Forze molla di richiamo N	Peso kg	Fig.	Schema ellettrico collegamento	N.ordinazione
12	4	69	Breve tempo	≤ 14	≤ 70	4 ±1	0,11	1	A	**0 330 001 004**
24	4	75	Breve tempo	≤ 14	≤ 70	4 ±1	0,11	2	B	**0 330 001 003**
24	1,3	≤ 21	Continuativo	≤ 8	≤ 11	2,3 ±0,5	0,076	3	C	**0 330 001 047**

[1]) A indotto rientrato
[2]) Esercitio di durata limitata, dopo un esercizio di 45 s va intervallata una pausa di 4,5 min
[3]) Con tensione nominale e temperatura avvolgimento 23±5 °C

Elettromagneti di pressione 12 V/24 V

1

2

3

4

A

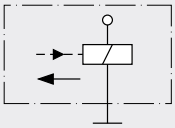

B

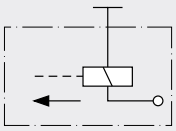

C

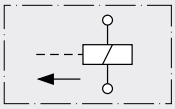

D

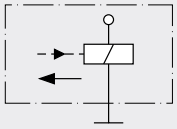

Tesione nominale V	Solleva-mento utile mm	Potenza nominale [1]) W	Tipo di esercizio [2])	Forze sollera-mento utile [3]) N	Forze a indotto rientrato [3]) N	Forze molla di richiamo N	Peso kg	Fig.	Schema ellettrico collegamento	N.ordinazione
12	3	42,5	Breve tempo	≤ 12	≤ 60	0,9 ±0,2	0,14	1	A	**0 330 106 001**
12	2,6	42,5	Breve tempo	≤ 20	≤ 30		0,19	2	B	**0 330 106 006**
24	7	152	Breve tempo	≤ 50	≤ 120		0,4	3	C	**0 330 101 026**
24	3	48	Breve tempo	≤ 12	≤ 60	0,9 ±0,2	0,14	4	D	**0 330 106 003**

[1]) A indotto rientrato
[2]) Esercitio di durata limitata, dopo un esercizio di 45 s va intervallata una pausa di 4,5 min
[3]) Con tensione nominale e temperatura avvolgimento 23±5 °C

Intermittenze elettroniche d’emergenza

lampeggio di direzione e d’emergenza

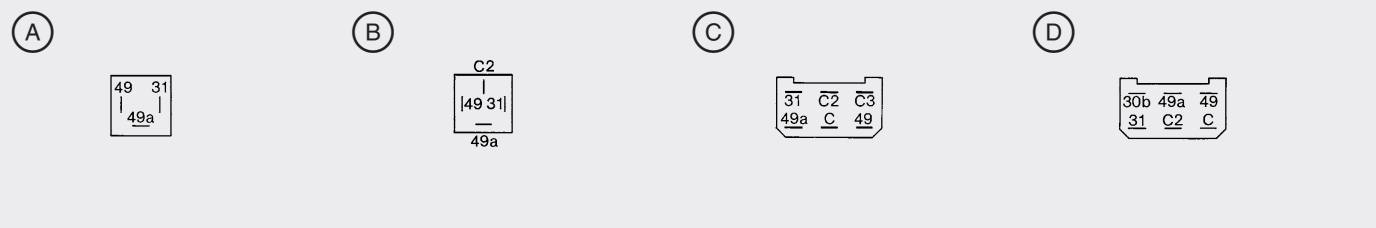

Carico	Fissaggio	Fig.	N. ordinazione	Marche di veicoli [1])
Per veicoli commerciali 12 V				
Per veicoli senza semigiunto di accoppiamento per rimorchio				
2 (4)x 21 W+ 0–4 W	graffa bloccaggio con foro Ø 6,4 mm	1 A	**0 335 200 038** [2])	Ford, Mercedes-Benz, Volvo, VW
Per veicoli con semigiunto di accoppiamento per rimorchio				
2+ 1(6)x 21 W	graffa bloccaggio con foro Ø 6,4 mm	1 B	**0 335 200 041** [2])	Ford, Mercedes-Benz, Volvo, VW
2+1+ 1(8)x 21 W+ 1,2–2 W	fascetta in alto, 1 foro Ø 6,4 mm	2 C	**0 335 200 160**	Huerlimann, John Deere, Lamborghini, Same, Schilter, Steyr
2+1+ 1 x 21 W(8)/ LED	fascetta in alto, 1 foro Ø 6,4 mm	2 C	**0 335 200 161**	
3+1(8)x 21 W	fascetta su 2 lati, 2 fori Ø 6,4 mm	3 D	**0 335 215 154**	Berna, Faun, Kaelble, Saurer, Steyr

[1]) Per i modelli di veicoli vedi avvertenze sull’uso
[2]) Cavo di massa compreso

Avanti a piena potenza!
Cavi di accensione in silicone al 100% di Bosch.

Il programma fortemente ampliato con cavi di accensione ad alta tensione su misura

- qualità da primo equipaggiamento di Bosch
- isolamento esterno dei cavi di accensione al 100% in silicone, senza PVC
- estremamente resistente alle alte e alle basse temperature da -60 °C a oltre +200 °C
- elevata resistenza agli influssi chimici e meccanici
- eccellente soppressione radiodisturbi e isolamento
- protezione del motore e del catalizzatore

Spine candele d'accensione
schermate, parzialmente schermate

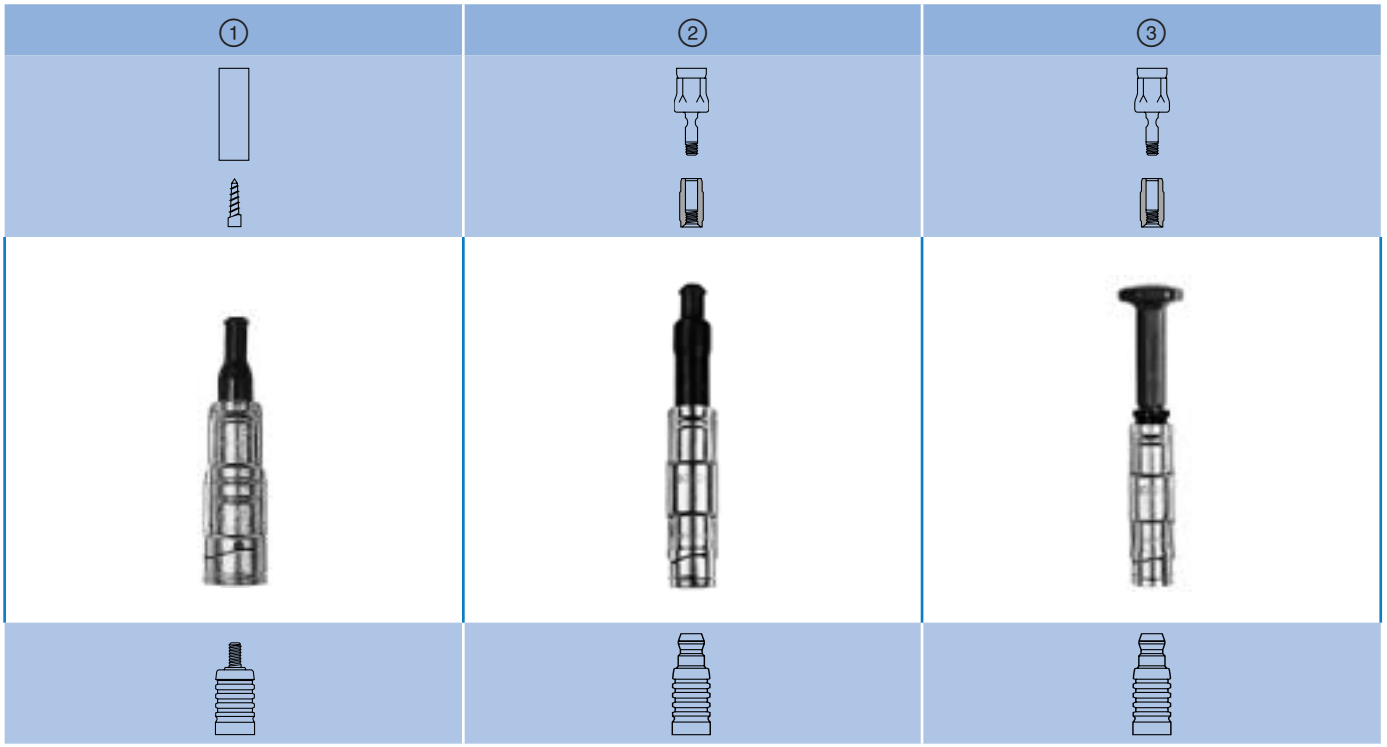

Per cavi d'accensione Ø 7 mm

Figura	Attacchi lato cavo/ candela d'accensione	Apert. chiave candele [1])	Lunghezza [3]) mm	Resistenza kΩ	Materiale [2])	Caratteristiche	Protezione contro acqua	Numero di ordinazion	Impiego
1	Vite conica/ M4	21	105	1	UP/silicone	fino a 120 °C	su entrambi i lati	**0 356 301 022**	Mercedes-Benz, generale
2	Filettatura interna M3/ DIN (ISO)	16	130	1	UP/silicone	fino a 150 °C	su entrambi i lati	**0 356 301 028**	Mercedes-Benz, generale
3	Filettatura interna M3/ DIN (ISO)	16	150	2	UP/silicone	fino a 150 °C	lato candela	**0 356 351 053**	Mercedes-Benz, generale

[1]) Apertura chiave
[2]) PF poliestere, UP bachelite
[3]) Fino a centro Ø lato candela d'accensione/cavo

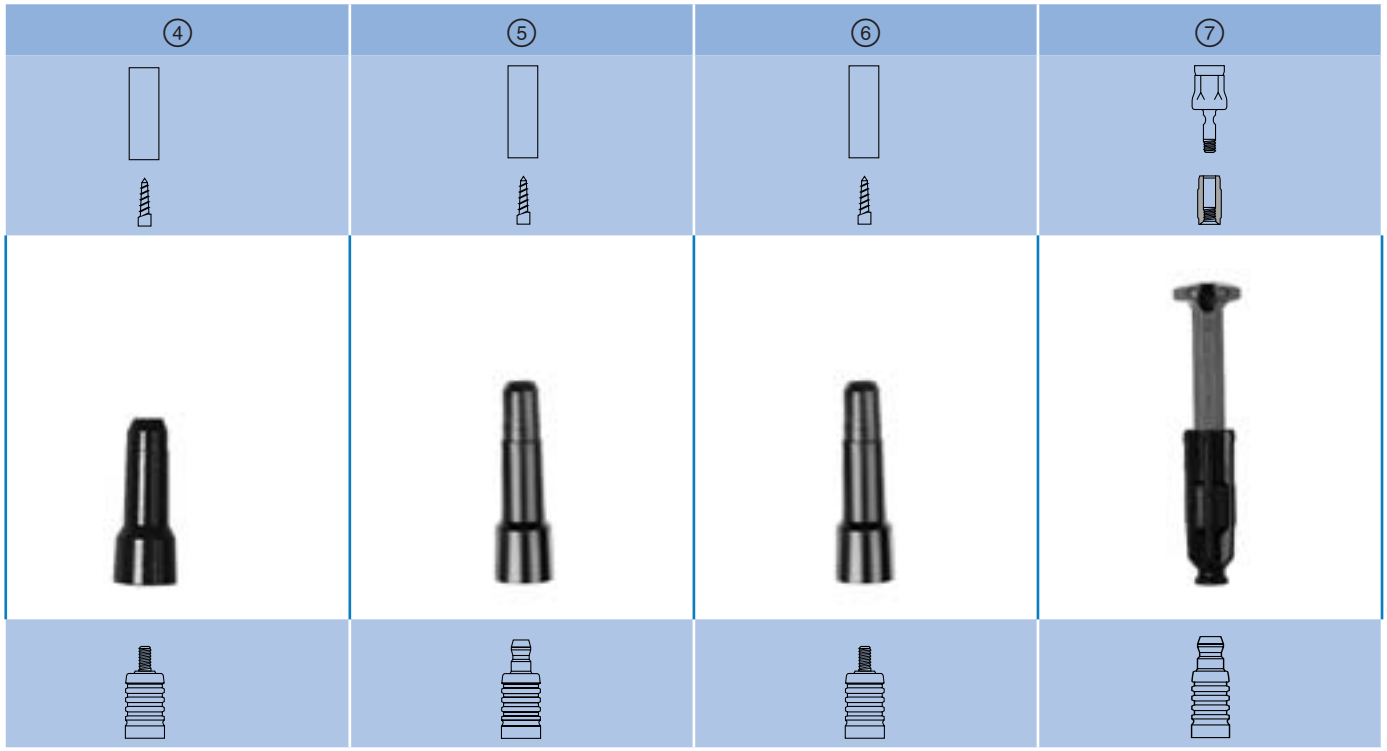

Per cavi d'accensione Ø 7 mm

Figura	Attacchi lato cavo/ candela d'accensione	Apert. chiave candele [1])	Lunghezza [3]) mm	Resistenza kΩ	Materiale [2])	Caratteristiche	Protezione contro acqua	Numero di ordinazione	Impiego
4	Vite conica/ M4	21	52	–	PF	fino a 120 °C	–	**0 356 002 001**	generale
5	Vite conica/ DIN (ISO)	21	63	5	UP	fino a 150 °C	–	**0 356 100 006**	Volvo, generale
6	Vite conica/ M4	21	109	1,4	UP	fino a 150 °C	–	**0 356 100 030**	BMW, generale
7	Filettatura interna M3/ DIN (ISO)	16	140	2	UP/silicone	fino a 150 °C	lato candela	**0 356 150 022**	Mercedes-Benz

[1]) Apertura chiave
[2]) PF poliestere, UP bachelite
[3]) Fino a centro Ø lato candela d'accensione/cavo

Spine candele d'accensione schermate, parzialmente schermate
(seguito)

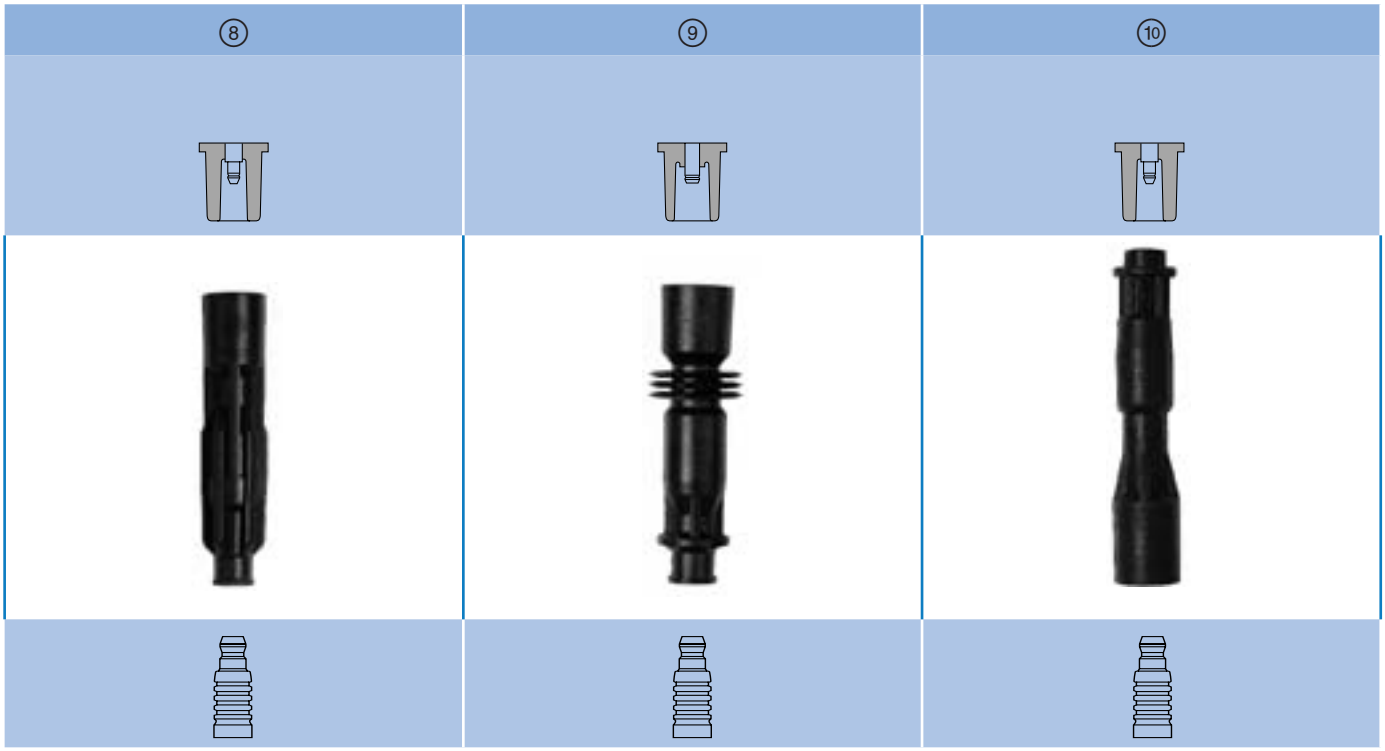

Spine di collegamento da montare fra la bobina del modulo d'accensione e la candela d'accensione

Figura	Attacchi lato cavo/ candela d'accensione	Apert. chiave candele [1])	Lunghezza [3]) mm	Resistenza kΩ	Materiale [2])	Caratteristiche	Protezione contro acqua	Numero di ordinazion	Impiego
8	Perno a scatto Ø 4 mm/ DIN (ISO)	16	114	2	UP/silicone	fino a 150 °C	su entrambi i lati	**0 356 100 100**	Mercedes-Benz
9	Perno a scatto Ø 5 mm/ DIN (ISO))	16	100	2	UP/silicone	fino a 150 °C	su entrambi i lati	**0 356 100 107**	Alfa Romeo
10	Perno a scatto Ø 4 mm/ DIN (ISO)	16	121	1	UP/silicone	fino a 150 °C	su entrambi i lati	**1 354 489 085**	BMW

[1]) Apertura chiave
[2]) PF poliestere, UP bachelite
[3]) Fino a centro Ø lato candela d'accensione/cavo

Bobine d’accensione/spine distributore candele d’accensione
schermate

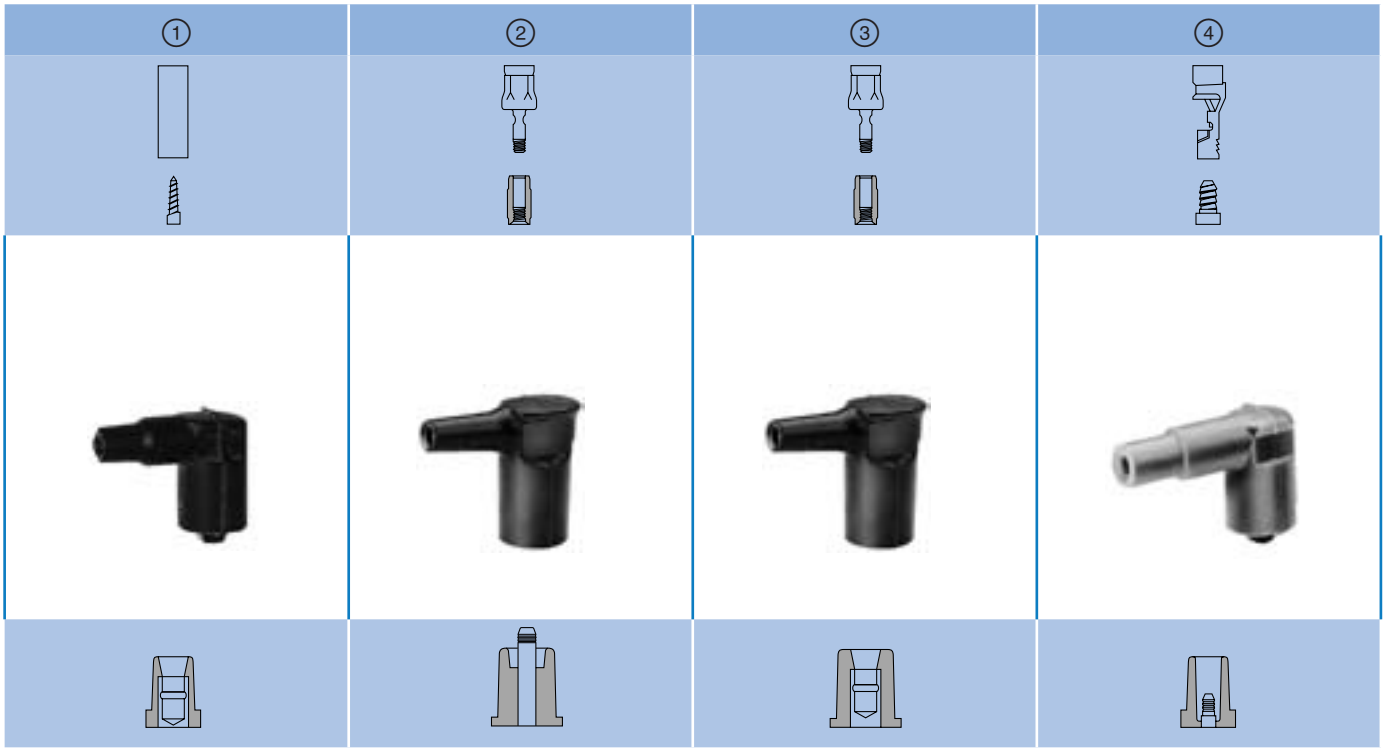

Per cavi d’accensione Ø 7 mm

Figura	Attacchi lato cavo/ ZS, ZV	Lunghezza [1]) mm	Resistenza kΩ	Materiale	Caratteristiche	Protezione contra acqua	Numero di ordinazione	Impiego
1	Vite conica/ DIN (ISO)	30/23	1	silicone	per calotte 27 kV, fino a 120 °C	su entrambi i lati	**0 356 250 019**	Audi, BMW, VW, generale
2	Filettatura interna M3/ perno a scatto Ø 6,4 mm	37/37	–	silicone	per calotte 30 kV-Dome, fino a 120 °C	su entrambi i lati	**0 356 250 027**	Mercedes-Benz, Porsche
3	Filettatura interna M3/DIN (ISO)	42/37	–	silicone	per calotte 30 kV, fino a 120 °C	su entrambi i lati	**0 356 250 029**	Mercedes-Benz, Porsche
4	Filettatura a denti di sega/perno a scatto Ø 4 mm	29/41	1	silicone	per calotte 27 kV, fino a 120 °C	su entrambi i lati	**0 356 250 033**	Alfa Romeo, Audi, BMW, VW

[1]) Fino al Ø centro per ogni lato spina

5	6
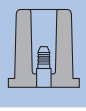	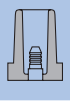

Per cavi d'accensione Ø 7 mm

Figura	Attacchi lato cavo/ ZS, ZV	Lunghezza mm	Resistenza kΩ	Materiale	Caratteristiche	Protezione contra acqua	Numero di ordinazione	Impiego
5	Filettatura interna M3/ perno a scatto Ø 4 mm	43/38 [1])	1	silicone	per calotte 30 kV, fino a 120 °C	su entrambi i lati	**0 356 250 035**	Mercedes-Benz
6	Filettatura interna su entrambe le estremità	213,46	3	silicone	per -40°C fino a 150°C	su entrambi i lati	**0 986 D00 000**	Iveco

[1]) Fino al Ø centro per ogni lato spina

Bobine d’accensione/spine distributore candele d’accensione schermate
(seguito)

Cavi d’accensione in rame non schermati

① … ③ **Articolo a metraggio**

Fig.	Ø cavo d’accesnisone mm	Sezione conduttore mm²	Materiale	Numero di ordinazione 50 m in cartone
1	5	1	nero/PVC	**6 181 190 100**
2	7	1	nero/Hypalon, la basa capacità, stabile al calore fino a 150 °C	**6 180 190 100**
3	7	1	trasparente PVC	**6 181 001 100**

Elenco numeri di ordinazione
(completo)

№	i
0 189 ...	
0 189 911 010	A20
0 189 911 030	A20
0 189 911 070	A21
0 189 921 040	A22
0 189 921 080	A22
0 189 999 110	A23
0 189 999 130	A22
0 189 999 130	A23
0 189 999 140	A23
0 189 999 171	A23
0 189 999 180	A23
0 189 999 230	A23
0 189 999 270	A23
0 189 999 271	A23
0 189 999 272	A23
0 189 999 280	A23
0 189 999 281	A23
0 320 ...	
0 320 223 002	A10
0 320 223 003	A10
0 320 223 008	A11
0 320 223 009	A11
0 320 223 021	A10
0 320 223 022	A10
0 320 223 024	A11
0 320 223 024	A11
0 320 223 025	A11
0 320 223 025	A11
0 320 223 027	A11
0 320 223 028	A11
0 320 223 910	A11
0 320 223 911	A11
0 320 226 002	A10
0 320 226 003	A10
0 320 226 004	A11
0 320 226 005	A11
0 320 226 007	A10
0 320 226 008	A10
0 320 226 010	A10
0 320 226 011	A10
0 320 226 016	A11
0 320 226 017	A11
0 328 ...	
0 328 003 024	A17
0 328 006 002	A17
0 328 100 002	A19
0 330 ...	
0 330 001 003	A80
0 330 001 004	A80
0 330 001 047	A80
0 330 101 026	A81
0 330 106 001	A81
0 330 106 003	A81
0 330 106 006	A81
0 332 ...	
0 332 002 156	A77
0 332 002 168	A78
0 332 002 256	A77
0 332 002 258	A78
0 332 015 001	A72
0 332 015 002	A72
0 332 015 006	A72
0 332 015 008	A72
0 332 019 109	A72
0 332 019 110	A72
0 332 019 150	A72
0 332 019 151	A72
0 332 019 155	A72
0 332 019 157	A72
0 332 019 203	A72
0 332 019 457	A72
0 332 019 801	A72
0 332 201 107	A75
0 332 207 402	A75
0 332 209 138	A73
0 332 209 150	A73
0 332 209 151	A73
0 332 209 152	A73
0 332 209 158	A73
0 332 209 159	A73
0 332 209 204	A73
0 332 209 206	A73
0 332 209 211	A73
0 332 209 216	A73
0 333 ...	
0 333 006 006	A78
0 333 006 006	A78
0 333 006 010	A78
0 333 009 002	A78
0 333 009 004	A78
0 333 009 005	A78
0 333 009 009	A78
0 333 009 009	A78
0 333 009 010	A78
0 333 009 010	A78
0 333 009 011	A78
0 333 300 003	A76
0 333 301 007	A76
0 333 301 009	A76
0 333 301 010	A76
0 333 301 015	A76
0 335 ...	
0 335 200 038	A82
0 335 200 041	A82
0 335 200 160	A82
0 335 200 161	A82
0 335 215 154	A82
0 340 ...	
0 340 000 001	A51
0 340 302 100	A55
0 340 302 101	A55
0 340 302 103	A54
0 340 302 104	A54
0 340 302 105	A54
0 340 302 106	A54
0 340 302 107	A54
0 340 302 108	A54
0 340 302 109	A54
0 340 302 111	A54
0 340 302 114	A54
0 340 302 150	A55
0 340 603 001	A52
0 341 ...	
0 341 001 001	A60
0 341 002 003	A60
0 341 003 004	A60
0 341 003 006	A60
0 341 300 002	A62
0 341 500 801	A50
0 341 500 803	A50
0 341 810 007	A63
0 341 810 008	A63
0 341 810 009	A63
0 342 ...	
0 342 006 001	A57
0 342 006 003	A57
0 342 006 007	A57
0 342 006 009	A57
0 342 106 004	A56
0 342 106 005	A56
0 342 106 012	A56
0 342 201 010	A56
0 342 202 002	A56
0 342 203 001	A57
0 342 309 003	A59
0 342 309 006	A59
0 342 309 007	A58
0 342 309 008	A58
0 342 309 009	A59
0 342 309 010	A59
0 342 309 011	A59
0 342 309 012	A59
0 342 311 003	A58
0 342 311 004	A58
0 342 311 006	A58
0 342 311 007	A58
0 342 315 001	A61
0 342 315 004	A61
0 342 316 002	A62
0 342 316 003	A62
0 343 ...	
0 343 003 001	A51
0 343 003 004	A51
0 343 003 005	A51
0 343 003 007	A51
0 343 008 006	A61
0 343 008 009	A61
0 343 102 008	A53
0 343 102 010	A53
0 343 302 003	A62
0 343 401 001	A61
0 352 ...	
0 352 040 002	A40
0 352 070 011	A40
0 352 140 001	A40
0 352 170 003	A40
0 352 170 004	A40
0 352 220 001	A44
0 352 221 001	A42
0 352 222 008	A42
0 352 222 009	A42
0 352 320 001	A44
0 354 ...	
0 354 120 003	A49
0 354 120 004	A49
0 354 120 004	A49
0 354 120 005	A49
0 354 120 005	A49
0 354 120 006	A49
0 354 130 003	A49
0 354 130 003	A49
0 356 ...	
0 356 002 001	A85
0 356 100 006	A85
0 356 100 030	A85
0 356 100 100	A86
0 356 100 107	A86
0 356 150 022	A85
0 356 250 019	A88
0 356 250 027	A88
0 356 250 029	A88
0 356 250 033	A88
0 356 250 035	A89
0 356 301 022	A84
0 356 301 028	A84
0 356 351 053	A84
0 986 ...	
0 986 320 003	A17
0 986 320 111	A7
0 986 320 112	A7
0 986 320 113	A7
0 986 320 114	A7
0 986 320 131	A7
0 986 320 132	A7
0 986 320 133	A7
0 986 320 135	A7
0 986 320 136	A7
0 986 320 146	A7
0 986 320 147	A7
0 986 320 148	A7
0 986 320 187	A7
0 986 320 191	A7
0 986 320 301	A8
0 986 320 302	A8
0 986 320 304	A8
0 986 320 312	A8
0 986 320 314	A8
0 986 320 316	A8
0 986 320 351	A8
0 986 320 395	A17
0 986 320 396	A17
0 986 320 400	A18
0 986 320 401	A18
0 986 332 002	A72
0 986 332 022	A73
0 986 332 030	A72
0 986 332 040	A72
0 986 332 041	A73
0 986 332 050	A72
0 986 332 053	A73
0 986 332 071	A72
0 986 332 072	A72
0 986 332 080	A78
0 986 332 086	A77
0 986 332 087	A77
0 986 332 091	A77
0 986 332 201	A72
0 986 332 202	A72
0 986 332 203	A73
0 986 332 205	A73
0 986 332 206	A73
0 986 332 209	A72
0 986 332 210	A72
0 986 332 211	A72
0 986 332 212	A72
0 986 334 001	A6
0 986 334 002	A6
0 986 340 001	A50
0 986 340 010	A51
0 986 340 100	A50
0 986 340 120	A50
0 986 344 032	A66
0 986 344 033	A66
0 986 344 036	A66

Elenco numeri di ordinazione (completo)
(seguito)

№	i
0 986 344 040	A66
0 986 344 041	A66
0 986 344 044	A66
0 986 344 046	A66
0 986 344 052	A66
0 986 344 054	A66
0 986 344 055	A66
0 986 344 056	A66
0 986 344 058	A66
0 986 344 074	A66
0 986 344 076	A66
0 986 344 077	A66
0 986 344 085	A66
0 986 344 087	A66
0 986 344 090	A66
0 986 345 000	A67
0 986 345 001	A67
0 986 345 003	A67
0 986 345 004	A67
0 986 345 006	A67
0 986 345 007	A67
0 986 345 008	A67
0 986 345 009	A67
0 986 345 017	A67
0 986 345 110	A68
0 986 345 111	A68
0 986 345 112	A68
0 986 345 113	A68
0 986 345 114	A68
0 986 345 115	A68
0 986 345 116	A68
0 986 345 202	A64
0 986 345 408	A68
0 986 345 409	A68
0 986 345 410	A68
0 986 345 411	A68
0 986 345 501	A64
0 986 345 503	A64
0 986 346 002	A70
0 986 346 062	A70
0 986 346 112	A68
0 986 346 378	A69
0 986 346 379	A69
0 986 346 701	A68
0 986 346 702	A68
0 986 352 000	A43
0 986 352 006	A42
0 986 352 007	A42
0 986 352 015	A43
0 986 352 016	A43
0 986 352 026	A41
0 986 352 028	A40
0 986 352 029	A41
0 986 352 030	A41
0 986 352 100	A44
0 986 352 128	A44

№	i
0 986 352 804	A42
0 986 352 812	A43
0 986 352 814	A41
0 986 352 816	A40
0 986 352 817	A41
0 986 352 818	A43
0 986 352 819	A41
0 986 352 820	A40
0 986 352 824	A44
0 986 AH0 080	A78
0 986 AH0 081	A78
0 986 AH0 082	A78
0 986 AH0 083	A78
0 986 AH0 090	A75
0 986 AH0 091	A75
0 986 AH0 092	A75
0 986 AH0 093	A75
0 986 AH0 113	A75
0 986 AH0 114	A75
0 986 AH0 115	A75
0 986 AH0 116	A75
0 986 AH0 203	A12
0 986 AH0 501	A16
0 986 AH0 502	A16
0 986 AH0 503	A16
0 986 AH0 505	A16
0 986 AH0 506	A16
0 986 AH0 507	A16
0 986 AH0 730	A9
0 986 AH0 731	A9
0 986 AH0 732	A9
0 986 AH0 740	A14
0 986 AH0 741	A14
0 986 AH0 742	A14
0 986 AH0 743	A15
0 986 AH0 744	A15
0 986 AH0 745	A15
0 986 D00 000	A89
1 191 ...	
1 191 017 003	A45
1 191 017 004	A45
1 191 017 005	A45
1 191 017 006	A45
1 327 ...	
1 327 011 002	A19
1 327 011 004	A19
1 330 ...	
1 330 140 000	A57
1 343 ...	
1 343 300 002	A61
1 350 ...	

№	i
1 350 500 012	A42
1 354 ...	
1 354 489 085	A86
1 901 ...	
1 901 020 801	A27
1 901 020 802	A27
1 901 020 803	A27
1 901 353 003	A26
1 901 353 004	A26
1 901 353 005	A26
1 901 353 006	A26
1 901 353 007	A26
1 901 353 008	A26
1 901 353 009	A26
1 901 353 010	A26
1 901 353 011	A26
1 901 355 835	A24
1 901 355 836	A24
1 901 355 837	A24
1 901 355 866	A24
1 901 355 876	A24
1 901 355 880	A24
1 901 355 881	A24
1 901 355 882	A24
1 901 355 968	A24
1 901 355 975	A24
1 901 355 975	A74
1 901 355 981	A24
1 901 360 810	A24
1 901 360 820	A24
1 901 360 821	A24
1 904 ...	
1 904 478 301	A24
1 904 478 325	A24
1 904 478 331	A24
1 904 478 350	A24
1 904 492 016	A24
1 904 520 015	A45
1 904 520 016	A45
1 904 520 017	A45
1 904 520 018	A45
1 904 521 441	A45
1 904 522 750	A45
1 904 529 901	A46
1 904 529 902	A46
1 904 529 903	A46
1 904 529 904	A46
1 904 529 905	A46
1 904 529 906	A46
1 904 529 907	A46
1 904 529 908	A46
1 904 529 909	A46

№	i
1 987 ...	
1 987 302 208	A52
1 987 302 212	A62
1 987 302 411	A3
1 987 302 421	A3
1 987 302 431	A3
1 987 302 441	A3
1 987 302 471	A3
1 987 302 481	A3
1 987 302 501	A3
1 987 302 504	A3
1 987 302 504	A52
1 987 302 505	A3
1 987 302 507	A3
1 987 302 508	A3
1 987 302 508	A62
1 987 302 510	A3
1 987 302 512	A3
1 987 302 514	A3
1 987 302 515	A3
1 987 302 516	A3
1 987 302 517	A3
1 987 302 518	A3
1 987 302 521	A3
1 987 302 524	A3
1 987 302 528	A3
1 987 302 532	A3
1 987 302 533	A3
1 987 302 535	A3
1 987 302 701	A3
1 987 302 703	A3
1 987 302 704	A3
1 987 302 706	A3
1 987 302 712	A3
1 987 302 742	A3
1 987 302 772	A3
1 987 352 005	A36
1 987 352 126	A44
1 987 352 401	A32
1 987 352 402	A32
1 987 352 403	A32
1 987 352 404	A32
1 987 352 405	A32
1 987 352 406	A32
1 987 352 407	A32
1 987 352 408	A32
1 987 352 409	A32
1 987 352 410	A32
1 987 352 411	A32
1 987 352 412	A32
1 987 352 413	A32
1 987 352 414	A32
1 987 352 415	A32
1 987 352 416	A32
1 987 352 417	A32

№	i
1 987 352 418	A32
1 987 352 419	A32
1 987 352 420	A32
1 987 352 421	A32
1 987 352 422	A32
1 987 352 423	A32
1 987 352 424	A32
1 987 352 425	A32
1 987 352 426	A32
1 987 352 427	A32
1 987 352 428	A32
1 987 352 429	A32
1 987 352 430	A32
1 987 352 431	A32
1 987 352 432	A32
1 987 352 433	A32
1 987 352 434	A32
1 987 352 435	A32
1 987 352 436	A33
1 987 352 437	A33
1 987 352 438	A33
1 987 352 439	A33
1 987 352 440	A33
1 987 352 441	A33
1 987 352 442	A33
1 987 352 443	A33
1 987 352 444	A33
1 987 352 445	A33
1 987 352 446	A33
1 987 352 501	A33
1 987 352 502	A33
1 987 352 503	A33
1 987 352 504	A33
1 987 352 505	A33
1 987 352 506	A33
1 987 352 507	A33
1 987 352 508	A33
1 987 352 509	A33
1 987 352 510	A33
1 987 352 511	A33
1 987 352 512	A33
1 987 352 513	A34
1 987 352 514	A34
1 987 352 515	A34
1 987 352 516	A34
1 987 352 517	A34
1 987 352 518	A34
1 987 352 519	A34
1 987 352 520	A34
1 987 352 521	A34
1 987 352 522	A34
1 987 352 523	A34
1 987 352 524	A34
1 987 352 525	A34
1 987 352 526	A34
1 987 352 527	A34

№	i
1 987 352 528	A34
1 987 352 529	A34
1 987 352 530	A34
1 987 352 531	A34
1 987 352 532	A34
1 987 352 533	A34
1 987 352 534	A34
1 987 352 535	A34
1 987 352 536	A34
1 987 352 537	A34
1 987 529 011	A45
1 987 529 018	A46
1 987 529 019	A46
1 987 529 020	A46
1 987 529 021	A46
1 987 529 022	A46
1 987 529 023	A46
1 987 529 025	A46
1 987 529 026	A46
1 987 529 027	A46
1 987 529 028	A46
1 987 529 029	A46
1 987 529 030	A46
1 987 529 031	A46
1 987 529 032	A46
1 987 529 033	A46
1 987 529 034	A46
1 987 529 036	A46
1 987 529 037	A47
1 987 529 038	A47
1 987 529 039	A46
1 987 529 040	A46
1 987 529 041	A46
1 987 529 042	A46
1 987 529 043	A46
1 987 529 044	A46
1 987 529 045	A46
1 987 529 046	A46
1 987 529 047	A46
1 987 529 048	A46
1 987 529 049	A46
1 987 529 050	A48
1 987 529 051	A48
1 987 529 052	A48
1 987 529 053	A48
1 987 529 054	A48
1 987 529 055	A48
1 987 529 056	A48
1 987 529 057	A48
1 987 529 058	A48
1 987 529 059	A48
1 987 529 060	A48
1 987 529 061	A48
1 987 529 062	A47
1 987 529 063	A47
1 987 529 064	A47

№	i
1 987 529 065	A47
1 987 529 066	A47
1 987 529 068	A47
1 987 529 069	A47
1 987 529 070	A47
1 987 529 071	A47
1 987 529 072	A47
1 987 529 073	A47
1 987 529 074	A47
1 987 529 075	A47
1 987 529 076	A47
1 987 529 077	A46
1 987 529 078	A47
1 987 529 079	A48
1 987 529 080	A47
1 987 529 081	A47
1 987 529 082	A47
1 987 529 901	A45
1 987 529 902	A45
1 987 529 903	A45
1 987 529 904	A45
1 987 529 905	A45
1 987 531 000	A45
1 987 531 001	A45
1 987 531 002	A45
1 987 531 003	A45
1 987 531 004	A45
1 987 531 005	A45
1 987 531 006	A45
1 987 531 007	A45
1 987 531 008	A45
1 987 531 010	A45
1 987 531 011	A45
1 987 531 012	A45
1 987 531 013	A45
1 987 531 014	A45
1 987 531 016	A45
1 987 531 017	A45
1 987 531 018	A45
1 987 532 000	A28
1 987 532 001	A28
1 987 532 002	A28
1 987 532 004	A28
1 987 532 005	A28
1 987 532 006	A28
1 987 532 007	A28
1 987 532 008	A28
1 987 532 010	A28
1 987 532 011	A28
1 987 532 012	A28
1 987 532 014	A28
1 987 532 018	A28
1 987 532 020	A28
1 987 532 021	A28
1 987 532 023	A28
1 987 532 024	A29

№	i
1 987 532 025	A29
1 987 532 026	A29
1 987 532 027	A29
1 987 532 028	A29
1 987 532 029	A29
1 987 532 030	A30
1 987 532 031	A30
1 987 532 032	A29
1 987 532 033	A29
1 987 532 034	A29
1 987 532 035	A28
1 987 532 100	A27
1 987 532 101	A30
3 334 ...	
3 334 485 007	A74
3 334 485 008	A74
3 334 485 041	A74
3 334 485 045	A75
3 334 485 046	A75
3 340 ...	
3 340 522 025	A19
3 341 ...	
3 341 980 260	A61
3 341 980 329	A61
3 341 980 338	A61
3 341 980 379	A61
3 341 981 010	A56
3 341 982 209	A59
3 341 982 210	A58
3 341 982 229	A59
3 341 982 279	A61
3 343 ...	
3 343 231 070	A61
3 347 ...	
3 347 000 030	A58
3 347 000 032	A58
5 998 ...	
5 998 343 188	A34
5 998 343 189	A34
5 998 343 190	A34
5 998 343 191	A34
5 998 343 192	A34
5 998 343 193	A34
5 998 343 194	A34
5 998 343 195	A34
5 998 343 196	A34
5 998 343 197	A34
5 998 351 003	A35
5 998 351 004	A35
5 998 351 101	A35

№	i
5 998 351 105	A35
5 998 352 013	A35
5 998 352 018	A35
5 998 352 021	A35
6 168 ...	
6 168 910 161	A37
6 168 910 251	A37
6 168 910 351	A37
6 168 910 501	A37
6 168 910 701	A37
6 168 910 951	A37
6 180 ...	
6 180 190 100	A90
6 181 ...	
6 181 001 100	A90
6 181 190 100	A90
6 244 ...	
6 244 001 203	A36
6 244 001 205	A36
6 244 002 305	A36
6 244 002 405	A36
6 254 ...	
6 254 011 205	A36
6 254 012 305	A36
6 254 012 403	A36
6 254 012 405	A36
6 259 ...	
6 259 002 305	A37
6 259 002 306	A37
6 259 002 405	A37
6 259 002 406	A37
6 259 002 506	A37
7 781 ...	
7 781 700 004	A25
7 781 700 006	A24
7 781 700 007	A24
7 781 700 008	A24
7 781 700 009	A24
7 781 700 010	A24
7 781 700 014	A25
7 781 700 015	A25
7 781 700 017	A25
7 781 700 018	A25
7 781 700 019	A26
7 781 700 020	A26
7 781 700 021	A26
7 781 700 022	A26
7 781 700 023	A26
7 781 700 025	A26

№	i
7 781 700 026	A26
7 781 700 027	A26
7 781 700 029	A24
7 781 700 030	A24
7 781 700 031	A24
7 781 700 032	A26
7 781 999 592	A38
7 781 999 593	A38
7 781 999 594	A38
7 781 999 595	A38
7 781 999 596	A38
7 781 999 939	A35
7 781 999 950	A35
8 780 ...	
8 780 422 000	A26
8 780 499 002	A26
8 781 ...	
8 781 324 028	A49
8 781 353 000	A26
8 781 353 001	A26
8 781 353 007	A26
8 781 353 008	A26
8 781 353 009	A26
8 781 353 119	A26
8 781 353 121	A26
8 781 353 122	A26
8 781 353 125	A26
8 781 353 126	A26
8 781 353 127	A26
8 781 353 128	A26
8 781 353 130	A26
8 781 353 131	A26
8 781 353 132	A26
8 781 353 133	A26
8 781 354 002	A26
8 781 354 003	A26
8 781 354 004	A26
8 781 354 005	A26
8 781 354 006	A26
8 781 355 000	A25
8 781 355 800	A25
8 781 355 810	A24
8 781 355 811	A24
8 781 360 800	A25
8 781 360 810	A25
8 784 ...	
8 784 477 005	A27
8 784 477 008	A24
8 784 478 014	A24
8 784 478 015	A24
8 784 479 005	A25
8 784 479 006	A25
8 784 480 000	A25

Elenco numeri di ordinazione (completo)
(seguito)

№	
8 784 480 001	A25
8 784 480 009	A25
8 784 480 010	A24
8 784 480 011	A24
8 784 485 000	A25
8 784 485 001	A25
8 784 485 023	A25
8 784 485 024	A25
8 784 485 025	A25
8 784 485 034	A26
8 790 ...	
8 790 451 002	A24
9 320 ...	
9 320 335 007	A13

de

Verwendung

Benutzerhinweise

In diesem Katalog sind die Daten von Fahrzeugen, Motoren und Geräten für den europäischen Markt von Baujahr 1997 bis einschließlich 2024 erfasst. Diese wurden aus Hersteller- und Importeurangaben, aus Fahrzeuguntersuchungen sowie aus Unterlagen von Bosch nach bestem Wissen sorgfältig zusammengestellt und geben den Stand zum Zeitpunkt der Drucklegung wieder.

Zwangsläufige Abweichungen durch länderspezifische technische Änderungen können nie ganz ausgeschlossen werden. Bosch kann daher insoweit nicht für die Vollständigkeit und Fehlerfreiheit der Daten haften. Für Irrtümer und Druckfehler, die zu Schäden am Eigentum oder Vermögen führen, haftet Bosch nur bei grob fahrlässiger Pflichtverletzung und bei Vorsatz für unmittelbare Schäden. Bei Personenschäden haftet Bosch auch bei leichter Fahrlässigkeit.

en

Applications

Notes for users

This catalog contains the data from the vehicles, engines, and equipment for the European market from year of manufacture 1997 up to and including the year 2024. This data has been assembled from information provided by manufacturers and importers, and taken from Bosch documentation, as well as from investigations made on vehicles. It has been compiled to the best of our knowledge and belief, and reflects the status at the date of going to print.

It is impossible to avoid deviations caused by technical changes resulting from the conditions and regulations applying in a particular country. Bosch can therefore accept no liability for the completeness and faultlessness of the data. In case of mistakes and misprints which result in damage to property or assets, Bosch is only liable for immediate damages insofar as a gross breach of duty or wrongful intent apply. If personal injury is involved, Bosch is liable also in case of ordinary negligence.

fr

Affectations

A l’attention de l’utilisateur

Le présent catalogue mentionne les données spécifiques de véhicules, moteurs et appareils pour le marché européen depuis l’année de fabrication 1997 jusqu’au millésime 2024 inclus. Ces informations ont été rassemblées soigneusement et en toute impartialité à partir des indications des constructeurs et importateurs, des contrôles techniques des véhicules et de la documentation Bosch, et matérialisent le stade des connaissances au moment de la mise sous presse.

Il n’est jamais possible d’exclure totalement les divergences éventuelles dues aux modifications techniques, spécifiques des différents pays considérés. En aucun cas, Bosch n’engage sa responsabilité en ce qui concerne l’intégralité et l’exactitude des données. En ce qui concerne les erreurs et les fautes d’impression, qui peuvent entraîner des dommages à la propriété ou à la fortune, Bosch n’engage sa responsabilité pour les dommages directs qu’en cas d’atteinte et de négligence graves et intentionnelles envers ses obligations. En cas de dommages causés aux personnes, Bosch engage sa responsabilité aussi en cas de légère négligence.

it

Impiego

Avvertenze per la consultazione

Nella seguente parte di catalogo sono contemplati veicoli, motori ed apparecchi a partire dall’anno di costruzione 1997 fino all’anno 2024. Tali informazioni sono state rilevate dalle documentazioni di Case Auto, Importatori, da verifiche eseguite sui veicoli, così come da documentazione Bosch.

Eventuali discordanze dovute a specifiche esigenze del Paese e variazioni tecniche non possono essere previste. Per questo Bosch non si assume alcuna responsabilità per mancanze ed eventuali errori riferite ai dati. Per danni a cose o danni patrimoniali, dovuti ad errori o refusi di stampa, Bosch è responsabile solo in caso di dolo o colpa grave. Per danni alla persona, Bosch è responsabile anche in caso di colpa meno grave.

es

Aplicaciones

Avertencia al usuario

Los datos recogidos en este catálogo para vehículos, motores y maquinaria del mercado europeo abarcan los años de fabricación entre 1997 y 2024, inclusive. Estos datos han sido recogidos del fondo documental de Bosch, así como de las inspecciones de vehículos, datos de fabricantes e importadores.

No obstante, y debido al cuantioso material de información, no se puede excluir la posibilidad de modificaciones, diferencias propias de aplicaciones específicas de los países, fallos, equivocaciones o errores. En caso de inexactitudes y errores de imprenta, la responsabilidad de Bosch se limita al daño inmediato, con posibles perjuicios patrimoniales, a no ser que el daño previsible y típico del contrato sea de mayor cuantía o se deba a dolo o culpa intencionada o a negligencia grave.

ALFA ROMEO

		kW	Typ				
GT							
1.8	1,8	103-106	AR32205 <M1>	10.03-12.10		**0 986 D00 026**	
GTV							
2.0	2,0	110	AR 32310 <M6>	08.00-12.05		**0 986 D00 026**	
MiTo							
1.4	1,4	51/57	350 A1.000; 955 A9.000	05.11-12.18		**0 986 357 286**	**B 286**
Spider							
2.0	2,0	110	AR 32310 <M6>	08.00-02.06		**0 986 D00 026**	
147							
1.6	1,6	77/88	AR 32104 <M5>; AR 37203 <M1>	11.00-12.10		**0 986 D00 026**	
2.0	2,0	110	AR 32310 <M10>	11.00-12.10		**0 986 D00 026**	
156							
1.6	1,6	88	AR 3210... <W4 M6>; AR 32104 <M1>; AR 32104 <M10 CF3>; AR32103 <M2>; AR32103 <M11>; AR32104 <M10>	09.00-12.05		**0 986 D00 026**	
1.8	1,8	103/106	AR32205 CF3 <M15>; AR32205 <M5>; AR32205 <M15>	09.00-12.05		**0 986 D00 026**	
2.0	2,0	110	AR 32310 <M11>; AR 32310 <M20>	09.00-10.05		**0 986 D00 026**	
166							
2.0	2,0	110	AR 36301 <M2>	09.00-10.07		**0 986 D00 026**	

AUDI

A1 (8X)							
1.2	1,2	63	CBZA <DB1/TW0>	05.10-04.15	~~MMS~~	**0 986 357 844**	**BS 844**
					MMS	**0 986 357 822**	**BS 822**
A2 (8Z0)							
1.4	1,4	55	AUA <MN7/T1Q>	09.99-04.02		**0 986 356 308**	**B 308**
A3 (8L1,8P1,8P7,8PA)							
1.2	1,2	77	CBZB <DB0/TW0>	11.09-05.13	~~MMS~~	**0 986 357 844**	**BS 844**
					MMS	**0 986 357 822**	**BS 822**
1.6	1,6	74	AEH <M63/T6H>; AKL <ME8/T6H>; APF <MP9/T6H>	09.96-06.01		**0 986 356 359**	**B 359**
			BAH <MY0/T1J; EA111>	09.00-09.06		**F 000 99C 125**	**TS**
		75	AVU <MW6/T53>; BFQ <MW6/T53>; BGU <MW6/T53>; BSE <MW6/T53>; BSF <MW6/T53>; CCSA <MW6/T53>; CMXA <MW6/T53>	05.00-03.13		**0 986 356 346**	**B 346**
1.8	1,8	92	AGN <MQ8/T0V>	08.98-09.06		**0 986 356 337**	**B 337**
			Fg.-Nr. →8L..V..140 000	09.96-06.97		**0 986 356 305**	**B 305**
			Fg.-Nr. 8L..V..140 001→	06.97-06.03		**0 986 356 337**	**B 337**
			APG	08.98-04.03		**0 986 356 337**	**B 337**
A4 (B5)							
1.6	1,6	74	AHL	10.96-07.99		**0 986 356 359**	**B 359**
			ANA; ARM	08.98-07.99		**0 986 356 359**	**B 359**
			Fg.-Nr. →8D-Y 160 000	08.98-02.00		**0 986 356 359**	**B 359**
			Fg.-Nr. 8D-Y 160 000→	02.00-10.00		**0 986 357 814**	**BS 814**
		75	ALZ	06.00-09.01		**0 986 357 814**	**BS 814**
2.4	2,4	110	AFM	07.95-07.97		**0 986 356 302**	**B 302**
		120/121	AGA; AJG; ALF; AML; APS; APZ; ARJ	08.97-09.01		**0 986 356 321**	**B 321**
2.6	2,6	110	ABC	11.94-07.98		**0 986 356 302**	**B 302**
2.8	2,8	128	AAH	11.94-07.97		**0 986 356 302**	**B 302**
		142	ACK; AHA; ALG; AMX; APR; AQD; ATQ	03.96-09.01		**0 986 356 321**	**B 321**
A4 (B6)							
1.6	1,6	75	ALZ	10.00-12.04		**0 986 356 359**	**B 359**
2.4	2,4	120/125	AMM; BDV	04.01-12.05		**0 986 356 321**	**B 321**
A4 (B7)							
1.6	1,6	75	ALZ	11.04-06.08		**0 986 356 359**	**B 359**
A6 (C4,C5)							
2.0	2,0	79	ADW	06.94-10.97		**0 986 356 339**	**B 339**
		96	ALT	06.01-01.05		**0 986 356 321**	**B 321**
2.3	2,3	98	AAR	06.94-10.97		**0 986 356 340**	**B 340**
2.4	2,4	100	ALW; ARN	08.97-05.00		**0 986 356 321**	**B 321**
			ASM	06.01-01.05		**0 986 356 321**	**B 321**

		kW	Typ				
2.4	2,4	110	AFM	07.95-10.97		**0 986 356 302**	**B 302**
		115/120/121/125	AGA; AJG; ALF; AML; AMM; APC; APS; APZ; ARJ; BDV	04.97-01.05		**0 986 356 321**	**B 321**
2.6	2,6	102/110	ABC; ACZ	06.94-10.97		**0 986 356 302**	**B 302**
2.8	2,8	120/125-128	AAH; AEJ	06.94-12.97		**0 986 356 302**	**B 302**
		132/140	AGE; ATX	10.97-05.01		**0 986 356 321**	**B 321**
		142	ACK	10.95-10.97		**0 986 356 302**	**B 302**
				04.97-12.98		**0 986 356 321**	**B 321**
			AHA; ALG; AMX; APR; AQD; ATQ	06.97-08.01		**0 986 356 321**	**B 321**
A8 (D2,D3,D4)							
2.8	2,8	142	ACK; ALG; AMX; APR; AQD	03.96-09.02		**0 986 356 321**	**B 321**
Cabriolet (B4)							
2.0	2,0	85	ABK	01.93-09.98		**0 986 356 339**	**B 339**
2.6	2,6	110	ABC	01.94-08.00		**0 986 356 302**	**B 302**
2.8	2,8	128	AAH	11.92-08.00		**0 986 356 302**	**B 302**

BMW

Serie Z3 (E36/7;E36/8)							
1.8	1,8	85	18 4E 2 <M 43 B 18>	03.95-12.98		**0 986 356 361**	**B 361**
1.9	1,9	87	19 4E 1 <M 43 B 19>	09.98-09.02		**0 986 356 361**	**B 361**
		103	19 4S 1 <M 44 B 19>	09.95-12.99		**0 986 356 307**	**B 307**
Serie 3 (E36)							
316	1,6	64-75	16 4E 2 <M 43 B 16>; 16 4E 2 <M 43 B 16..Gas CNG>	09.93-09.00		**0 986 356 361**	**B 361**
	1,9	77	19 4E 1 <M 43 B 19>	12.98-09.00	MMS	**0 986 356 310**	**B 310**
318	1,8	85	18 4E 2 <M 43 B 18>	09.93-12.99		**0 986 356 361**	**B 361**
	1,9	103	19 4S 1 <M 44 B 19>	03.95-09.00		**0 986 356 307**	**B 307**
Serie 3 (E46)							
316	1,6	75	16 4E 3 <M 43 B 16>	04.98-09.02	MMS	**0 986 356 310**	**B 310**
	1,8	85	N42 B18A <NG4>	06.01-03.04	MMS	**0 986 356 310**	**B 310**
	1,9	77	19 4E 1 <M 43 B 19>	04.98-09.02	MMS	**0 986 356 310**	**B 310**
318	1,9	87	19 4E 1 <M 43 B 19>	04.98-09.01	MMS	**0 986 356 310**	**B 310**

CHEVROLET

Aveo							
1.2	1,2	53	...	02.06-10.08		**0 986 357 285**	**B 285**
1.4	1,4	69	F14D3	09.02→		**0 986 356 987**	**B 987**
1.5	1,5	62/63	A15 SMS <E-TEC SOHC MPi>; F15S3	09.02→		**0 986 356 980**	**B 980**
1.6	1,6	80	F16D3	09.07→		**0 986 356 987**	**B 987**
Captiva							
2.4	2,4	100-104	Z 24 S...	10.06-02.11		**0 986 356 986**	**B 986**
Cruze							
1.6	1,6	80	F16D3	05.09-12.14		**0 986 356 987**	**B 987**
Epica							
2.0	2,0	96	T 20 SED	09.02-08.06		**0 986 356 986**	**B 986**
Evanda							
2.0	2,0	96	T 20 SED	02.03-09.06		**0 986 356 986**	**B 986**
Ipanema							
2.0	2,0	90	C 20 NE <SOHC MPFI>	12.96-12.97		**F 000 99C 128**	**CS**
Kalos							
1.2	1,2	53	B12S1	02.05-04.08		**0 986 357 285**	**B 285**
1.4	1,4	61	F14S3	02.05-09.06		**0 986 356 980**	**B 980**
		69	F14D3	02.05-04.08		**0 986 356 987**	**B 987**
Lacetti							
1.8	1,8	90	T18SED	02.05-08.05		**0 986 356 986**	**B 986**
Lanos							
1.5	1,5	63	A15SMS <E-TEC>	01.04→		**0 986 356 980**	**B 980**
1.6	1,6	78	A16DMS	01.04→		**0 986 356 987**	**B 987**
Matiz							
0.8	0,8	38	A08S3	02.05-12.10		**0 986 357 801**	**BS801**

		kW	Typ				
◀ CHEVROLET							
1.0	1,0	48	B10S1	02.05-12.10		**0 986 357 285**	**B 285**
Nubira							
1.8	1,8	90	T18SED	02.03-08.05		**0 986 356 986**	**B 986**
Optra							
1.8	1,8	90	T18SED <L84>	01.03-12.07		**0 986 356 986**	**B 986**
Rezzo							
2.0	2,0	88-90	T 20 SED	02.05-05.09		**0 986 356 986**	**B 986**
Spark							
0.8	0,8	38	A08S3	02.05-12.10		**0 986 357 801**	**BS801**
1.0	1,0	46/47/48	B10S1; LQ4 <SOHC>	06.04→		**0 986 357 285**	**B 285**

CHRYSLER

Dodge Dakota							
3.9	3,9	130	Magnum V6	07.98-12.01		**F 000 99C 618**	
Neon							
1.8	1,8	85/91	EBD	09.97-12.05		**0 986 357 270**	**B W270**
2.0	2,0	98/107-109/ 112	ECB; ECC	06.94-12.05		**0 986 357 270**	**B W270**
New Yorker							
3.5	3,5	160	F MPI <F01>	04.93-09.99		**0 986 357 248**	**B 248**
PT Cruiser							
2.0	2,0	100-104	ECC	06.00-12.05		**0 986 357 052**	**B 052**
2.4	2,4	105-112	EDZ	06.00-12.10		**0 986 357 052**	**B 052**
Stratus							
2.0	2,0	96-98	EC... <C MPI>	08.95-04.01		**0 986 357 270**	**B W270**
2.4	2,4	110/118	ED... <X MPI>; EDZ	08.95-04.01		**0 986 357 270**	**B W270**
Voyager							
2.0	2,0	98	EC...	08.96-12.00		**0 986 357 270**	**B W270**
2.4	2,4	108	EDZ	01.01-12.02		**0 986 357 270**	**B W270**
				01.03-12.07		**0 986 357 052**	**B 052**
		110	ED... <DOHC>	01.96-12.00		**0 986 357 270**	**B W270**
			EDZ	08.96-12.00		**0 986 357 270**	**B W270**
3.3	3,3	116	EG...; EGM	01.95-12.00		**0 986 357 248**	**B 248**
3.8	3,8	122/131	EG...; EG... <OHV>	09.94-12.00		**0 986 357 248**	**B 248**

CITROEN

AX							
1.0	1,0	31-33	CDY <TU9M>	07.92-12.98		**0 986 356 830**	**B 830**
		37	CDZ <TU9M>	07.92-12.98	~~MZV~~	**0 986 356 830**	**B 830**
						0 986 357 240	**B W240**
				01.95-12.98	MZV	**0 986 356 889**	**B 889**
1.1	1,1	44	HDY <TU1M>	06.92-06.98		**0 986 356 830**	**B 830**
						0 986 357 240	**B W240**
1.4	1,4	55-58	KDZ <TU3M>	06.88-12.98		**0 986 356 889**	**B 889**
Berlingo							
1.4	1,4	49-55	KFX <TU3JP>	07.03→		**F 000 99C 535**	
		55	KFX <TU3JP>	07.96-11.02		**0 986 356 830**	**B 830**
						0 986 357 240	**B W240**
1.8	1,8	66	LFX <XU7JB>	03.97-11.02		**0 986 356 767**	**B 767**
C15							
E 1.0	1,0	32	C1A <TU9>	07.88-12.97		**0 986 356 889**	**B 889**
Evasion							
2.0	2,0	89-90/108-110	RFU <XU10J2>; RGX <XU10J2TE>	06.94-07.02		**0 986 356 727**	**B 727**
Jumpy							
1.6	1,6	58	220 A2.000 <1580 SPI>	10.95-01.07		**0 986 356 854**	**B 854**
Saxo							
1.0	1,0	33/37	CDY <TU9M>; CDZ <TU9M>	02.96-09.03		**0 986 356 830**	**B 830**
						0 986 357 240	**B W240**

		kW	Typ			
1.1	1,1	40-44	HDY <TU1M>; HDZ <TU1M+>	02.96-09.03	**0 986 356 830**	**B 830**
					0 986 357 240	**B W240**
1.4	1,4	55	KFX <TU3JP>	02.96-09.03	**0 986 356 830**	**B 830**
					0 986 357 240	**B W240**
1.6	1,6	65-66	NFZ <TU5JP>	02.96-09.03	**0 986 356 830**	**B 830**
					0 986 357 240	**B W240**
Xantia						
1.6	1,6	65-66	BFZ <XU5JP>	03.93-01.98	**0 986 356 767**	**B 767**
		66	BFZ <XU5JP>	03.98-12.01	**0 986 356 767**	**B 767**
1.8	1,8	66/70-71/ 74-76/81	LFX <XU7JB>; LFY <XU7JP4>; LFZ <XU7JP/Z>; L6A <XU7JP/K>	03.93-12.01	**0 986 356 767**	**B 767**
2.0	2,0	89-90/91-92/ 97-99	RFV <XU10J4R>; RFX <XU10J2C>; RFX <XU10J2CZ>; R6D <XU10J2C/K>	03.93-12.01	**0 986 356 727**	**B 727**
XM						
2.0	2,0	90-96/97-99	RFV <XU10J4R>; R6A <XU10J2>	07.94-10.00	**0 986 356 727**	**B 727**
3.0	3,0	123-125	UFY <ZPJ>; UFZ <ZPJ>	07.94-12.97	**0 986 357 120**	**B 120**
Xsara						
1.4	1,4	55	KFX <TU3JP>	07.97-08.00	**0 986 356 830**	**B 830**
					0 986 357 240	**B W240**
1.6	1,6	65-66	NFZ <TU5JP>	07.97-08.00	**0 986 356 830**	**B 830**
					0 986 357 240	**B W240**
1.8	1,8	66/74-75/ 81-82	LFX <XU7JB>; LFY <XU7JP4>; LFZ <XU7JP>	07.97-08.00	**0 986 356 767**	**B 767**
ZX						
1.4	1,4	55	KFX <TU3JP>	05.96-10.97	**0 986 356 830**	**B 830**
					0 986 357 240	**B W240**
1.6	1,6	65-66	BFZ <XU5JP>; NFZ <TU5JP>	07.92-10.97	**0 986 356 767**	**B 767**
1.8	1,8	74-76	LFZ <XU7JP>; L6A <XU7JP>	07.92-10.97	**0 986 356 767**	**B 767**
1.9	1,9	88-90/93-96	D... <XU9JA>; D6E <XU9JA/K>	03.91-10.97	**0 986 356 767**	**B 767**
2.0	2,0	89	RFX <XU10J2CZ>	07.92-10.97	**0 986 356 727**	**B 727**

DACIA

Dokker						
1.6	1,6	61	K7M 812; K7M 828	07.12-11.18	**0 986 357 256**	**B W256**
Lodgy						
1.6	1,6	61	K7M 812; K7M 828	03.12-12.18	**0 986 357 256**	**B W256**
Logan						
1.2	1,2	53	D4F 734	08.12-12.18	**F 000 99C 602**	
				03.13-12.18	**0 986 357 263**	**B 263**
		55	D4F 73...	07.04-12.15	**0 986 357 263**	**B 263**
			D4F 732	08.12-12.18	**F 000 99C 602**	
				03.13-12.18	**0 986 357 263**	**B 263**
1.4	1,4	55	K7J 71...; K7J 710	07.04-12.15	**0 986 357 256**	**B W256**
1.6	1,6	62/64	K7M 7...; K7M 8...; K7M 800	07.04-12.15	**0 986 357 256**	**B W256**
Sandero						
1.2	1,2	55	D4F 73...; D4F 732	06.08-12.18	**0 986 357 263**	**B 263**
1.4	1,4	55	K7J 71...	06.08-12.15	**0 986 357 256**	**B W256**
1.6	1,6	61/62	K7M 8...; K7M 812	11.10-12.21	**0 986 357 256**	**B W256**
Serie 1300						
1310	1,3	40	810-99	01.79-12.98	**0 986 357 049**	**B 049**

DAEWOO

Cielo						
1.5	1,5	59	G15MF	07.95-03.01	**0 986 356 972**	**B 972**
Espero						
1.5	1,5	66	A15MF	01.95-10.99	**0 986 356 975**	**B 975**
1.8	1,8	66-70	C18LE	01.95-10.99	**0 986 356 739**	**B 739**
2.0	2,0	77	C20LE	01.95-10.99	**0 986 356 739**	**B 739**

D

◀ DAEWOO

		kW	Typ				
Evanda							
2.0	2,0	96	T 20 SED	03.03-01.05		**0 986 356 986**	**B 986**
Kalos							
1.2	1,2	53	B12S1 <LQ5>	04.03-01.05		**0 986 357 285**	**B 285**
1.4	1,4	61	F14S3	09.02-01.05		**0 986 356 980**	**B 980**
Korando							
3.2	3,2	162	M 104.995 <M162 E32>	07.96-12.00		**F 005 X13 852**	
Lacetti							
1.8	1,8	90	T18SED	03.04-01.05		**0 986 356 986**	**B 986**
Lanos							
1.4	1,4	55	A14SMS <E-TEC>	04.97-09.03		**0 986 356 980**	**B 980**
1.5	1,5	63/73	A15DMS <L43>; A15SMS <E-TEC>	11.96-09.03		**0 986 356 980**	**B 980**
1.6	1,6	78	A16DMS <L44>	04.97-09.03		**0 986 356 987**	**B 987**
Leganza							
2.0	2,0	98-117	X 20 SED	03.97-12.02		**0 986 356 986**	**B 986**
2.2	2,2	100	T22SED	09.98-08.02		**0 986 356 986**	**B 986**
Matiz							
0.8	0,8	37,5-38	F8CV	01.01→	~~MZV~~	**0 986 357 801**	**BS801**
					MZV	**0 986 356 988**	**B 988**
		38	F8CV	04.98-01.05	~~MZV~~	**0 986 357 801**	**BS801**
					MZV	**0 986 356 988**	**B 988**
				11.98-02.02		**0 986 356 988**	**B 988**
1.0	1,0	47	B10S	01.01→		**0 986 357 285**	**B 285**
Musso							
3.2	3,2	162	M 104.992 <M162 E32>	01.96-12.00		**F 005 X13 852**	
Nexia							
1.5	1,5	44/52/55	G15MF	01.95→		**0 986 356 972**	**B 972**
		58,9	A15SMS	01.95→		**0 986 356 980**	**B 980**
		62,5	A15MF	01.95→		**0 986 356 975**	**B 975**
Nubira							
1.6	1,6	76-78	A16DMS <L44>	09.97→		**0 986 356 987**	**B 987**
1.8	1,8	90	T18SED <L84>	07.03-01.05		**0 986 356 986**	**B 986**
		100	C18SED <DOHC>	06.96-03.99		**0 986 AM0 316**	
2.0	2,0	98	X 20 SED; X20SED <L88>	08.99-06.03		**0 986 356 986**	**B 986**
Rezzo							
1.6	1,6	74-77	A16DMS <L44>	09.00-01.05		**0 986 356 987**	**B 987**
2.0	2,0	88-89	T 20 SED	09.00-01.05		**0 986 356 986**	**B 986**
		94-108	C20SED <DOHC>	01.00-01.07		**0 986 AM0 316**	
Tico							
0.8	0,8	30	<SOHC T3>	05.91-03.01		**0 986 AM0 318**	
		30-35/38	F8C; F8CV	06.91-01.05		**0 986 356 988**	**B 988**

DAIHATSU

Charade							
1.3	1,3	44-62	HC <Kat>; HCE <Kat.>	01.93-09.00		**0 986 357 202**	**B 202**
1.5	1,5	55/66	HEE <Kat.>; HEEG	06.94-09.00		**0 986 357 202**	**B 202**
1.6	1,6	77	HDE <Kat.>	01.93-09.00		**0 986 357 202**	**B 202**
Gran Move							
1.5	1,5	66	HEEG	11.96-03.00		**0 986 357 202**	**B 202**
Move							
850	0,9	31	ED20	01.97-12.00		**0 986 357 222**	**B 222**

DODGE

Caravan							
2.0	2,0	98		01.95-03.01		**0 986 357 270**	**B W270**
2.4	2,4	111	EDZ	09.94-08.00		**0 986 357 270**	**B W270**
				09.02-08.07		**0 986 357 052**	**B 052**
3.3	3,3	121	EG...	09.95-09.00		**0 986 357 248**	**B 248**

D

		kW	Typ				
3.8	3,8	122/124/ 130-134	EGH	01.95-03.01		**0 986 357 248**	**B 248**
Neon							
2.0	2,0	98/112	ECB; ECH	09.99-08.05		**0 986 357 270**	**B W270**
Stratus							
2.0	2,0	104	ECC	09.02-08.06		**0 986 357 052**	**B 052**
2.4	2,4	103-112	EDZ	09.02-08.06		**0 986 357 052**	**B 052**
		160	EDV	09.02-08.03		**0 986 357 052**	**B 052**

FIAT

Albea							
1.2	1,2	44	188 A4.000 <M6>	01.02-12.12		**0 986 357 816**	**BS 816**
		57-59	188 A5.000 <M10>	01.02-12.12		**0 986 357 181**	**B 181**
1.4	1,4	57	350 A1.000 <M13>	07.06-12.12		**0 986 357 286**	**B 286**
1.6	1,6	76	182 B6.000 <M21>	01.02-12.12		**0 986 356 787**	**B 787**
						0 986 357 261	**B W261**
Brava							
1.2	1,2	60	182 B2.000 <M1>; 188 A5.000 <M2>	11.98-09.01		**0 986 357 181**	**B 181**
1.4	1,4	55/59	182 A3.000 <M1>; 182 A5.000 <M2>	10.95-10.98	RBE	**0 356 912 881**	**ES 881**
1.6	1,6	66/75/76/77	182 A4.000 <M3>; 182 A4.000 <M5>; 182 A4.027 <M5>; 182 A4.027 <M6>; 182 A6.000 <M4>; 182 B6.000 <M8>	10.95-12.01		**0 986 356 787**	**B 787**
						0 986 357 261	**B W261**
Bravo							
1.2	1,2	60	182 B2.000 <M1>; 188 A5.000 <M2>	11.98-09.01		**0 986 357 181**	**B 181**
1.4	1,4	55/59	182 A3.000 <M1>; 182 A5.000 <M2>	10.95-10.98	RBE	**0 356 912 881**	**ES 881**
1.6	1,6	66/75	178 A8.011 <M6>; 182 A4.000 <M3>; 182 A4.000 <M5>; 182 A6.000 <M4>; 182 B6.000 <M8>	10.95-09.01		**0 986 356 787**	**B 787**
						0 986 357 261	**B W261**
1.8	1,8	83	182 A2.000 <M5>	10.95-10.98		**0 986 356 787**	**B 787**
						0 986 357 261	**B W261**
Cinquecento							
1.1	1,1	40	176 B2.000 <M6>	10.94-07.98		**0 986 356 754**	**B 754**
700	0,7	22	170 A.046 <M4>	10.92-07.98		**0 986 356 752**	**B 752**
900	0,9	29/30/31	170 A1.000 <M2>; 170 A1.046 <M3>; 1170 A1.000 <M7>; 1170 A1.046 <M5>	07.91-07.98		**0 986 356 717**	**B 717**
Doblo							
1.2	1,2	48	223 A5.000 <M1>	07.00-09.05		**0 986 357 816**	**BS 816**
1.4	1,4	55-57	350 A1.000 <M11>	10.05-08.16		**0 986 357 286**	**B 286**
1.6	1,6	68-76	182 B6.000 <M6/M11>	01.03-09.05		**0 986 356 787**	**B 787**
						0 986 357 261	**B W261**
		76	182 B6.000 <M26>	10.05-12.10		**0 986 356 787**	**B 787**
Doblo Cargo							
1.2	1,2	48	223 A5.000 <M1>	07.00-09.05		**0 986 357 816**	**BS 816**
1.4	1,4	55-57	350 A1.000 <M11>	10.05-08.16		**0 986 357 286**	**B 286**
1.6	1,6	68-76	182 B6.000 <M6/M11>	01.03-09.05		**0 986 356 787**	**B 787**
						0 986 357 261	**B W261**
		76	182 B6.000 <M26>	10.05-12.10		**0 986 356 787**	**B 787**
Ducato							
2.0	2,0	71-81	RFL <M1>; RFL <M2/DECAT.>; RFW <M1>; R5B <M2>	03.94-08.06		**0 986 356 854**	**B 854**
Fiorino							
1.4	1,4	51-57	350 A1.000; 350 A1.000 <M18>	10.09→		**0 986 357 286**	**B 286**
Grande Punto							
1.2	1,2	48/51	169 A4.000; 199 A4.000 <M4>	10.05-12.11		**0 986 357 286**	**B 286**
1.4	1,4	55/56/57	199 A7.000 <M12>; 350 A1.000 <M7>; 350 A1.000 <M11>; 350 A1.000 <M18>	10.05-12.11		**0 986 357 286**	**B 286**
Idea							
1.4	1,4	57	350 A1.000 <M7>; 350 A1.000 <M11>	11.04-12.12		**0 986 357 286**	**B 286**
Linea							
1.4	1,4	57	350 A1.000 <M13>	03.07-12.17		**0 986 357 286**	**B 286**
Marea							
1.2	1,2	60	182 B2.000 <M1>	03.99-09.02		**0 986 357 181**	**B 181**
	1,6	76	182 A4.000 <M2>; 182 A4.000 <M5>	10.96-09.02		**0 986 356 787**	**B 787**
						0 986 357 261	**B W261**

F

		kW	Typ				
◀ FIAT							
1.4	1,4	59	182 A3.000 <M1>	09.96-02.99		**0 986 356 818**	**B 818**
1.6	1,6	68-76	182 A4.000 <M2>; 182 A4.000 <M5>; 182 B5.098 <M6>; 182 B6.000 <M8>; 185 A3.000 <M5>; 185 A3.000 <M7>	10.96-12.02		**0 986 356 787**	**B 787**
						0 986 357 261	**B W261**
Multipla							
1.6	1,6	68-77	182 A4.000 <M1>; 182 B6.000 <M3>; 182 B6.000 <M4>; 182 B6.000 <M8>; 182 B6.000 <M9>; 186 A3.000 <M3>; 186 A4.000 <M2>	01.99-12.10		**0 986 356 787**	**B 787**
						0 986 357 261	**B W261**
Palio							
1.0	1,0	51/51,5	178 D 8.011 <Fire>	08.00-02.03		**F 000 99C 122**	**CS**
1.1	1,1	40	178 B9.033 <M1>	03.98-07.01		**0 986 356 853**	**B 853**
1.2	1,2	44	178 B5.000 <M5>; 178 B5.000 <M7>; 178 B5.000 <M11>; 178 C4.066 <M6>	03.99-08.02		**0 986 356 754**	**B 754**
			188 A4.000 <M6>; 188 A4.000 <M10>	01.01-12.11		**0 986 357 816**	**BS 816**
		54	178 B7.045 <M8>	03.00-09.06		**0 986 356 754**	**B 754**
			178 C4.066 <M5>				
			Mot.-Nr. →2935743	07.01-12.11		**0 986 356 754**	**B 754**
			Mot.-Nr. 2935744→	07.01-12.11		**0 986 357 816**	**BS 816**
			178 E 2.000 <M4>	11.99-09.01		**0 986 356 754**	**B 754**
		59	188 A5.000 <M10>	10.01-12.11		**0 986 357 181**	**B 181**
1.3	1,3	59/60	178 D 6.011 <Fire>; 178D7055 <Fire>	03.00-12.07		**F 000 99C 122**	**CS**
1.4	1,4	57	350 A1.000 <M13>	07.03-12.11		**0 986 357 286**	**B 286**
1.6	1,6	74/75/76/78	176 D2.011 <M27>; 178 B3.000 <M25>; 178 C7.098 <M26>; 178 D2.011 <Fiasa>; 178 D 2.011 <FIASA Step A>; 182 B6.000 <M20>; 182 B6.000 <M21>; 182 B6.000 <M28>	05.97-12.11		**0 986 356 787**	**B 787**
						0 986 357 261	**B W261**
75	1,2	54	178 B5.000 <M1>	09.97-09.01		**0 986 356 754**	**B 754**
			188 A4.000 <M6>; 188 A4.000 <M9>	08.00-09.04		**0 986 357 816**	**BS 816**
85	1,2	63	188 A5.000 <M10>	10.01-09.04		**0 986 357 181**	**B 181**
100	1,6	76	178 B3.000 <M2>; 182 B6.000 <M21>; 182 B6.000 <M28>	09.97-09.04		**0 986 356 787**	**B 787**
						0 986 357 261	**B W261**
Panda							
1.1	1,1	39	187 A1.000	01.09-12.11		**0 986 357 816**	**BS 816**
		40	187 A1.000 <M1>				
			Mot.-Nr. →2888158	10.03-12.09		**0 986 357 816**	**BS 816**
			Mot.-Nr. 2888159→	10.03-12.09		**0 986 357 816**	**BS 816**
1.2	1,2	38	188 A4.000	01.09-12.10		**0 986 357 816**	**BS 816**
		38-44	188 A4.000 <M4>	12.06-12.09		**0 986 357 816**	**BS 816**
			188 A4.000 <M6>				
			Mot.-Nr. →2939661	12.06-12.09		**0 986 357 816**	**BS 816**
			Mot.-Nr. 2939662→	12.06-12.09		**0 986 357 816**	**BS 816**
		44	188 A4.000	01.09-12.12	EU4	**0 986 357 816**	**BS 816**
					EU5	**0 986 357 286**	**B 286**
			188 A4.000 <ECOCF4>	01.09-12.11		**0 986 357 816**	**BS 816**
			188 A4.000 <M5>	10.03-12.09		**0 986 357 816**	**BS 816**
			Mot.-Nr. →2939661	10.04-12.09		**0 986 357 816**	**BS 816**
			Mot.-Nr. 2939662→	10.04-12.09		**0 986 357 816**	**BS 816**
		51	169 A4.000; 169 A4.000 <ECOCF5>	09.10→		**0 986 357 286**	**B 286**
1.4	1,4	51-57	350 A1.000	09.10-12.12		**0 986 357 286**	**B 286**
750	0,8	25	156 A4.048 <M3>	07.90-03.03		**0 986 356 853**	**B 853**
900	0,9	29	1170 A1.046 <M10>	04.92-09.03		**0 986 357 096**	**B 096**
1000	1,0	33	141 C2.000 <M11>				
			Mot.-Nr. 5524924→	01.95-09.03	MAR	**0 986 356 754**	**B 754**
			156 A2.000 <M5>	07.90-03.97		**0 986 356 853**	**B 853**
			156 A2.100 <M6>	07.90-03.97		**0 986 356 853**	**B 853**
			156 A2.246 <M7/M16>				
			Mot.-Nr. 5524924→	07.90-03.97	MAR	**0 986 356 754**	**B 754**
		35	156 A2.000 <M5>	07.90-03.97		**0 986 356 853**	**B 853**
1100	1,1	37	156 C.046 <M9>				
			Mot.-Nr. 5524924→	01.93-03.97	MAR	**0 986 356 754**	**B 754**
			187 A1.000 <M15>	12.00-09.03		**0 986 357 816**	**BS 816**
		40	176 B2.000 <M4>				
			Mot.-Nr. 5524924→	01.95-09.03	MAR	**0 986 356 754**	**B 754**
			176 B2.000 <M12>	01.95-09.03	ZMM	**0 986 356 818**	**B 818**
			Mot.-Nr. 5524924→	01.95-09.03	MAR	**0 986 356 754**	**B 754**

F

		kW	Typ			
Punto						
1.1	1,1	40	176 B2.000 <M1>	05.97-08.99	**0 986 356 754**	**B 754**
1.2	1,2	44	188 A4.000 <M1>; 188 A4.000 <M1/M2>			
			Mot.-Nr. →2935743	07.03-12.10	**0 986 357 816**	**BS 816**
			Mot.-Nr. 2935744→	07.03-12.10	**0 986 357 816**	**BS 816**
			188 A4.000 <M1/M2/M3>	07.99-06.03	**0 986 357 816**	**BS 816**
			188 A4.000 <M3>			
			Mot.-Nr. →2935743	08.07-12.10	**0 986 357 816**	**BS 816**
			Mot.-Nr. 2935744→	08.07-12.10	**0 986 357 816**	**BS 816**
			188 A4.000 <M4>	11.02-06.03	**0 986 357 816**	**BS 816**
			Mot.-Nr. →2935743	07.03-12.10	**0 986 357 816**	**BS 816**
			Mot.-Nr. 2935744→	07.03-12.10	**0 986 357 816**	**BS 816**
		48/49/50-51	169 A4.000; 169 A4.000 <ECOCF5>; 199 A4.000; 199 A4.000 <ECOCF4; M4>; 199 B9.000	10.09-12.18	**0 986 357 286**	**B 286**
		59	188 A5.000 <M5/CF2>; 188 A5.000 <M6>; 188 A5.000 <M6/CF3>	07.99-12.10	**0 986 357 181**	**B 181**
1.4	1,4	51-66	199 A7.000; 350 A1.000; 350 A1.000 <M7>; 350 A1.000 <M11>; 350 A1.000 <M18>	10.09-12.18	**0 986 357 286**	**B 286**
55	1,1	40	176 A6.000 <M1>; 176 A6.000 <M6>; 176 B2.000 <M1>; 176 B2.000 <M6>	08.93-08.99	**0 986 356 754**	**B 754**
60	1,2	43/44	176 A7.000 <M2>; 176 B1.000 <M5>; 176 B4.000 <M2>; 176 B4.000 <M7>	04.94-08.99	**0 986 356 754**	**B 754**
75	1,2	54	176 A8.000 <M3>	08.93-08.99	**0 986 356 754**	**B 754**
85	1,2	63	176 B9.000 <M4>	04.97-08.99	**0 986 357 258**	**B W258**
90	1,6	65	176 A9.000 <M4>	01.94-04.97	**0 986 356 738**	**B 738**
Qubo						
1.4	1,4	51-57	350 A1.000; 350 A1.000 <M18>	10.09→	**0 986 357 286**	**B 286**
Seicento						
900	0,9	29	1170 A1.046 <M1>	03.98-12.03	**0 986 356 717**	**B 717**
1100	1,1	40	176 B2.000 <M2-SPI>	03.98-12.03	**0 986 356 754**	**B 754**
			187 A1.000 <M3-MPI>	09.00-01.10	**0 986 357 816**	**BS 816**
Siena						
1.0	1,0	52	178 D 8.011 <Fire>	03.00-02.03	**F 000 99C 122**	**CS**
1.2	1,2	44/54	178 B5.000 <M5>; 178 B5.000 <M7>; 178 B5.000 <M11>; 178 B7.045 <M8>; 178 C4.066 <M5>; 178 C4.066 <M6>	01.98-12.05	**0 986 356 754**	**B 754**
1.3	1,3	59	178 D 6.011 <Fire>	03.00-02.03	**F 000 99C 122**	**CS**
				01.04-12.07	**F 000 99C 122**	**CS**
1.4	1,4	60	<Fire>	08.10-01.18	**F 000 99C 130**	**CS**
1.6	1,6	76	178 B3.000 <M25>; 178 D2.011 <M27>; 182 B6.000 <M20>; 182 B6.000 <M28>	04.97-03.04	**0 986 356 787**	**B 787**
					0 986 357 261	**B W261**
Strada						
1.2	1,2	44	178 B5.000 <M1>	03.99-03.05	**0 986 356 754**	**B 754**
		54	188 A4.000 <M2>; 188 A4.000 <M3>	05.01-06.05	**0 986 357 816**	**BS 816**
1.4	1,4	60	178F3011 <Fire>	08.08-06.09	**F 000 99C 130**	**CS**
Ulysse						
2.0	2,0	90/110	RFU <M1>; RGX <M2>	09.94-05.00	**0 986 357 098**	**B 098**
Uno						
1.0	1,0	33	146 A2.166; 146 A2.166 <M1>	10.96-05.00	**0 986 356 853**	**B 853**
1.1	1,1	40/41	160 A3.000 <M4>; 160 A3.000 <M6>	09.90-12.03	**0 986 356 853**	**B 853**
1.2	1,2	44	178 D5.066 <M5>	04.00-03.04	**0 986 356 754**	**B 754**
1.4	1,4	51/52	146 A4.045; 146 C2.028 <M4>	05.90-12.10	**0 986 356 718**	**B 718**
500						
1.2	1,2	51	169 A4.000; 169 A4.000 <M8>	07.07→	**0 986 357 286**	**B 286**

FORD

B-MAX						
1.4	1,4	63/66	RTJC; SPJ... <Euro5>	08.12-12.18	**0 986 357 208**	**B 208**
1.6	1,6	77	IQJ... <Euro 5>	08.12-12.18	**0 986 357 208**	**B 208**
C-MAX						
1.6	1,6	63/74/77/ 86-88/92	IQD... <Euro 5>; MUDA <Euro5>; MUDD <Euro 6>; PNDA <Euro5>; PNDD <Euro 6>; SHD... <Euro4>; XTDA <Euro5>; XTDB <Euro 6>	03.07→	**0 986 357 208**	**B 208**

F

		kW	Typ				
◀ FORD							
Cougar							
2.0	2,0	96	EDBA <ZH20 Zetec E DOHC>; EDBB <ZH20 Zetec E DOHC>; EDBC <ZH20 Zetec E DOHC>; EDBD <ZH20 Zetec E DOHC>	08.98-12.00		**0 986 357 141**	**B 141**
2.5	2,5	125/147-151	LCBA <MP25 Duratec-VE SEFI>; LCBB <MP25 Duratec-VE SEFI>; LCBC <MP25 Duratec-VE SEFI>; LCBE <MP25 Duratec-VE SEFI>; MABB <MP25 Duratec-VE SEFI>	08.98-12.00		**0 986 356 959**	**B 959**
Escort							
1.6	1,6	65	<ZETEC, CFI>	12.97-01.00		**0 986 356 805**	**B 805**
Escort VII							
1.3	1,3	44	J4B <Endura-E SEFI>; J6A <HCS CFI HC>	01.95-09.01		**0 986 357 257**	**B W257**
1.4	1,4	54	F4B <HL14 CVH, PTE/SEFI>	01.95-09.01		**0 986 356 887**	**B 887**
1.6	1,6	65-66	L1E <ZETEC>; L1H <ZETEC>; L1K <ZH16, ZETEC-E>; L7 <ZETEC, CFI>	01.95-09.01		**0 986 356 805**	**B 805**
1.8	1,8	77/85	RDA <ZH18, ZETEC>; RKC <ZETEC>; RKC <ZH18, ZETEC-E>; <ZETEC>	01.95-09.01		**0 986 356 805**	**B 805**
Fiesta IV							
1.25	1,2	55	DH... <ZH12, Zetec-SE>	11.95-05.98		**0 986 356 805**	**B 805**
				06.98-12.02		**0 986 357 208**	**B 208**
1.3	1,3	37/44	JJ... <BL13, Endura-E, SEFI>; J4... <BL13, Endura-E, SEFI>	11.95-08.98		**0 986 357 257**	**B W257**
				09.98-12.02	ZMM	**0 986 357 221**	**B 221**
1.4	1,4	66	FH... <ZH14, Zetec-SE, SEFI>	01.96-05.98		**0 986 356 805**	**B 805**
				06.98-12.00		**0 986 357 208**	**B 208**
1.6	1,6	76	L1... <ZH16 Zetec-SE, SEFI>	02.00-12.02		**0 986 357 208**	**B 208**
Fiesta V							
1.25	1,2	51	M7J... <Duratec 16V SFI>	12.02-09.08		**0 986 357 208**	**B 208**
		55	FUJ... <Euro4>	12.02-09.08		**0 986 357 208**	**B 208**
1.3	1,3	44/51	A9J... <Duratec EFI>; BAJA <Duratec 8V SFI>	11.01-09.08		**0 986 357 807**	**BS 807**
1.4	1,4	56-59	FXJ...	11.01-09.08		**0 986 357 208**	**B 208**
1.6	1,6	74	FYJ... <Euro4>	11.01-09.08		**0 986 357 208**	**B 208**
2.0	2,0	110	N4JB <Duratec 16V SFI>	11.04-09.08		**0 986 357 271**	**B 271**
Fiesta VI							
1.25	1,2	44/60	SNJ... <Euro 4>; STJ... <Euro 4>	07.08-11.12		**0 986 357 208**	**B 208**
1.4	1,4	68-71	RTJ... <Euro 4>; SPJ... <Euro 4>	07.08-11.12		**0 986 357 208**	**B 208**
1.6	1,6	88/99	HXJ... <Euro4>; RVJA <Euro4>; U5JA <Euro5>	07.08-11.12		**0 986 357 208**	**B 208**
Fiesta VII							
1.25	1,2	44/60	SNJ... <Euro 5>; STJ... <Euro 5>	11.12-12.17		**0 986 357 208**	**B 208**
1.4	1,4	68-71	RTJ... <Euro 5>; SPJ... <Euro5>	11.12-12.17		**0 986 357 208**	**B 208**
1.6	1,6	62/77/88	HXJE <Euro 5>; IQJ... <Euro 5>; IQJE <Euro 5>; XTJA <Euro 5>	11.12→		**0 986 357 208**	**B 208**
Focus							
2.0	2,0	107	<Duratec HE>	10.08→		**F 000 99C 132**	**CS**
Focus C-Max							
1.6	1,6	74/85	HWD... <Euro3/Euro4>; HXDA <ZH16,Zetec-SE,TI-VCT>; SIDA <Duratec-16V HPDC>	09.03-03.07		**0 986 357 208**	**B 208**
Focus I [99]							
1.4	1,4	55	FXD... <ZH14,Zetec-SE,SFI>; FXDA <ZH14,Zetec-SE,SFI>; FXDB <ZH14,Zetec-SE,SFI>; FXDC <ZH14,Zetec-SE,SFI>; FXDD <ZH14,Zetec-SE,SFI>	08.98-05.05		**0 986 357 208**	**B 208**
1.6	1,6	72	CDDA <Duratec-8V SFI>	09.02-05.05		**0 986 357 807**	**BS 807**
		74-77	FYD... <ZH16,Zetec-SE,SFI>; FYDA <ZH16,Zetec-SE,SFI>; FYDB <ZH16,Zetec-SE,SFI>; FYDC <ZH16,Zetec-SE,SFI>; FYDD <ZH16,Zetec-SE,SFI>; FYDH <ZH16 (FLEXFUEL)>	08.98-05.05		**0 986 357 208**	**B 208**
1.8	1,8	85	EYD... <ZH18,Zetec-E,SFI>; EYDB <ZH18,Zetec-E,SFI>; EYDC <ZH18,Zetec-E,SFI>; EYDD <ZH18,Zetec-E,BI-FUEL>; EYDE <ZH18,Zetec-E,SFI>; EYDF <ZH18,Zetec-E,SFI>; EYDG <ZH18,Zetec-E,BI-FUEL>; EYDI <ZH18,Zetec-E,BI-FUEL>; EYDJ <ZH18,Zetec-E,BI-FUEL>; EYDL <ZH18,Zetec-E,BI-FUEL>	08.98-05.05		**0 986 357 141**	**B 141**
2.0	2,0	85-96/127/158	ALDA <Duratec-ST>; EDD... <ZH20,Zetec-E,SFI>; EDDB <ZH20,Zetec-E,SFI>; EDDC <ZH20,Zetec-E,SFI>; EDDD <ZH20,Zetec-E,SFI>; EDDF <ZH20,Zetec-E,SFI>; HMDA <Duratec-RS>	08.98-05.05		**0 986 357 141**	**B 141**
Focus II [04;08]							
1.4	1,4	59	ASD... <Euro4>	07.04-01.08		**0 986 357 208**	**B 208**
			ASDA <Euro4>	12.07-12.11		**0 986 357 208**	**B 208**
1.6	1,6	74	HWD... <Euro3/Euro4>	07.04-01.08		**0 986 357 208**	**B 208**
			SHD... <Euro4>	04.07-12.11		**0 986 357 208**	**B 208**
			SHDA <Euro4>	03.07-01.08		**0 986 357 208**	**B 208**

F

		kW	Typ				
1.6	1,6	85	HXD... <ZH16,Zetec-SE,TI-VCT>	07.04-01.08		**0 986 357 208**	**B 208**
		85-88	SIDA <Euro4>	12.07-12.11		**0 986 357 208**	**B 208**
Focus III [11]							
1.6	1,6	63/77/86-88/92	IQD... <Euro 5>; MUDA <Euro5>; PND... <Euro5>; XTDA <Euro5>	01.11-12.14		**0 986 357 208**	**B 208**
Focus IV [15]							
1.6	1,6	63/77/86/92	IQDC <Euro 6>; MUDD <Euro 6>; PND... <Euro 6>; XTDB <Euro 6>	10.14→		**0 986 357 208**	**B 208**
Fusion							
1.25	1,2	55	FUJ... <Euro4>	03.05-06.12		**0 986 357 208**	**B 208**
1.4	1,4	56-59	UTJA <Euro5>	12.09-06.12		**0 986 357 208**	**B 208**
		59	FXJ...	10.02-06.12		**0 986 357 208**	**B 208**
1.6	1,6	74	FYJ... <Euro4>	10.02-06.12		**0 986 357 208**	**B 208**
Galaxy							
2.0	2,0	85	NSE <DL20 DOHC,SEFI>	02.95-03.00		**0 986 357 090**	**B 090**
2.3	2,3	107	Y5B <DH23 DOHC, 16V-SEFI>	01.97-03.00		**0 986 356 833**	**B 833**
2.8	2,8	128	AAA <VV28, CD-VR6 SEFI>; AMY <VV28, CD-VR6 SEFI>	02.95-03.00		**0 986 356 384**	**B 384**
Ikon							
1.3	1,3	52	F6JA-B	11.08-03.11		**F 002 H50 394**	
Ka							
1.3	1,3	36/37	JJB <HCS,Endura-E SEFI>; JJD <HCS,Endura-E SEFI>; JJF <HCS,Endura-E SEFI>; JJG <HCS,Endura-E SEFI>; JJH <HCS,Endura-E SEFI>; JJL <HCS,Endura-E SEFI>	09.96-09.98		**0 986 357 257**	**B W257**
				10.98-10.02	ZMM	**0 986 357 221**	**B 221**
		44	BAA <Duratec 8V SFI>	10.02-09.08		**0 986 357 807**	**BS 807**
			J4D <HCS,Endura-E SEFI>; J4K <HCS,Endura-E SEFI>; J4M <HCS,Endura-E SEFI>; J4N <HCS,Endura-E SEFI>; J4P <HCS,Endura-E SEFI>; J4S <HCS,Endura-E SEFI>	09.96-10.02		**0 986 357 257**	**B W257**
		51	A9A <Duratec 8V SFI>; A9B <Duratec 8V SFI>	10.02-09.08		**0 986 357 807**	**BS 807**
1.6	1,6	70	CD... <ZH, ZETEC ROCAM>	07.03-09.08		**0 986 357 807**	**BS 807**
KA+							
1.2	1,2	52/63	B2KA <Euro 6>; YSK... <Euro 6>	07.16→		**0 986 357 208**	**B 208**
Maverick							
2.0	2,0	91-95	YF <Zetec-E SEFI>	10.00-12.03		**0 986 357 141**	**B 141**
2.4	2,4	85/87	KA24 <OHC>	05.96-12.98		**0 986 356 807**	**B 807**
						0 986 357 236	**B 236**
Mondeo I [93]							
1.6	1,6	70	L1L <ZH16, ZETEC-E>	08.98-09.00		**0 986 356 805**	**B 805**
						0 986 357 141	**B 141**
Mondeo II [97]							
1.6	1,6	65-66/70	L1... <ZH16, ZETEC-E>; L1J <ZH16,ZETEC>; L1L <ZH16, ZETEC-E>; L1N <ZH16, ZETEC-E>; L1Q <ZH16, ZETEC-E>	08.96-09.00		**0 986 356 805**	**B 805**
				05.98-09.00		**0 986 357 141**	**B 141**
1.8	1,8	85	RK... <ZH18, ZETEC-E>; RKB <ZH18, ZETEC-E>; RKF <ZH18, ZETEC-E>; RKH <ZH18, ZETEC-E>; RKJ <ZH18, ZETEC-E>; RKK <ZH18, ZETEC-E>	08.96-09.00		**0 986 356 805**	**B 805**
				05.98-09.00		**0 986 357 141**	**B 141**
2.0	2,0	96	NG... <ZH20, ZETEC-E>; NGA <ZH20, ZETEC-E>; NGB <ZH20, ZETEC-E>; NGC <ZH20, ZETEC-E>; NGD <ZH20, ZETEC-E>	08.96-09.00		**0 986 356 805**	**B 805**
				05.98-09.00		**0 986 357 141**	**B 141**
2.5	2,5	125	SE... <MP25, DURATEC-VE>; SEA <MP25, DURATEC-VE>; SEB <MP25, DURATEC-VE>; SEC <MP25, DURATEC-VE>	08.96-09.00		**0 986 356 959**	**B 959**
Mondeo III [01]							
1.8	1,8	81/92	CGB... <Duratec-HE SFI>; CGBA <Duratec-HE SFI>; CGBB <Duratec-HE SFI>; CHB... <Duratec-HE SFI>; CHBA <Duratec-HE SFI>; CHBB <Duratec-HE SFI>	10.00-03.07		**0 986 357 271**	**B 271**
2.0	2,0	107	CJB... <Duratec-HE SFI>; CJBA <Duratec-HE SFI>; CJBB <Duratec-HE SFI>	10.00-03.07		**0 986 357 271**	**B 271**
Mondeo IV [07]							
1.6	1,6	81	RHBA <Euro4>	02.07-08.10		**0 986 357 208**	**B 208**
		88	KGBA <Euro 5>	09.10-12.14		**0 986 357 208**	**B 208**
		92	PNBA <Euro4>	02.07-08.10		**0 986 357 208**	**B 208**
Probe							
2.0	2,0	85-88	FS	09.92-08.97		**0 986 357 241**	**B 241**
2.5	2,5	120	KL	09.92-08.97		**0 986 356 966**	**B 966**
Puma							
1.4	1,4	66	FHD <ZH14,Zetec-SE,SEFI>; FHF <ZH14,Zetec-SE,SEFI>	01.98-05.98		**0 986 356 805**	**B 805**
				06.98-11.00		**0 986 357 208**	**B 208**
1.6	1,6	75	L1W <ZH16,Zetec-SE SFI>	08.00-12.01		**0 986 357 208**	**B 208**

F

		kW	Typ				
◀ FORD							
1.7	1,7	92	MHA <ZH17,Zetec-S,VCT>; MHB <ZH17,Zetec-S,VCT>	06.97-04.00		**0 986 356 805**	**B 805**
				05.00-12.01		**0 986 357 208**	**B 208**
Ranger							
2.3	2,3	100		06.94-10.97	LAB	**F 000 99C 613**	
			<DOHC>	03.01-06.09		**F 000 99C 129**	**CS**
2.5	2,5	89	<SOHC>	11.97-02.01	LAB	**F 000 99C 613**	
4.0	4,0	119		11.97-12.02		**F 000 99C 622**	
Scorpio II							
2.0	2,0	85	NSD <DL20 DOHC SEFI>	10.94-12.98		**0 986 357 051**	**B 051**
2.3	2,3	108	Y5A <DH23 DOHC SEFI>	05.96-12.98		**0 986 356 833**	**B 833**
2.9	2,9	152	BOB <CP29>	10.94-07.98		**0 986 356 870**	**B 870**
Streetka							
1.6	1,6	70	CDR... <ZH, ZETEC ROCAM>	12.02-12.05		**0 986 357 807**	**BS 807**
Tourneo							
1.8	1,8	81-85	EYPA <Euro3>; EYPC <Euro3>	05.02-06.10		**0 986 357 141**	**B 141**
Transit							
Euroline	2,0	84	NSF <DOHC 8V SEFI>; NSG <DOHC 8V SEFI>	08.94-07.00		**0 986 357 051**	**B 051**
FT 080	2,0	84	NSF <DOHC 8V SEFI>; NSG <DOHC 8V SEFI>	08.94-07.00		**0 986 357 051**	**B 051**
FT 100	2,0	84	NSF <DOHC 8V SEFI>; NSG <DOHC 8V SEFI>	08.94-07.00		**0 986 357 051**	**B 051**
FT 120	2,0	84	NSF <DOHC 8V SEFI>; NSG <DOHC 8V SEFI>	08.94-07.00		**0 986 357 051**	**B 051**
FT 150	2,0	84	NSF <DOHC 8V SEFI>; NSG <DOHC 8V SEFI>	08.94-07.00		**0 986 357 051**	**B 051**
FT 190	2,0	84	NSF <DOHC 8V SEFI>; NSG <DOHC 8V SEFI>	08.94-07.00		**0 986 357 051**	**B 051**
FT 260 K/S	2,3	103-107	E5FC <DOHC 16V BI-FUEL>	08.01-07.06	BO	**0 986 356 833**	**B 833**
FT 280 K/S	2,3	103-107	E5FC <DOHC 16V BI-FUEL>	08.01-07.06	BO	**0 986 356 833**	**B 833**
FT 280 L	2,3	103-107	E5FC <DOHC 16V BI-FUEL>	08.01-07.06	BO	**0 986 356 833**	**B 833**
FT 280 M	2,3	103-107	E5FC <DOHC 16V BI-FUEL>	08.01-07.06	BO	**0 986 356 833**	**B 833**
FT 300 K/S	2,3	107	E5FA <DOHC 16V SEFI>	08.00-07.06	BO	**0 986 356 833**	**B 833**
FT 300 L	2,3	107	E5FA <DOHC 16V SEFI>	08.00-07.06	BO	**0 986 356 833**	**B 833**
FT 300 M	2,3	107	E5FA <DOHC 16V SEFI>	08.00-07.06	BO	**0 986 356 833**	**B 833**
FT 330 K/S	2,3	103-107	E5FA <DOHC 16V SEFI>; E5FC <DOHC 16V BI-FUEL>	12.00-07.06	BO	**0 986 356 833**	**B 833**
FT 330 L	2,3	103-107	E5FA <DOHC 16V SEFI>; E5FC <DOHC 16V BI-FUEL>	12.00-07.06	BO	**0 986 356 833**	**B 833**
FT 330 M	2,3	103-107	E5FA <DOHC 16V SEFI>; E5FC <DOHC 16V BI-FUEL>	12.00-07.06	BO	**0 986 356 833**	**B 833**
FT 350 EL	2,3	103-107	E5FA <DOHC 16V SEFI>; E5FC <DOHC 16V BI-FUEL>	12.00-07.06	BO	**0 986 356 833**	**B 833**
FT 350 L	2,3	103-107	E5FA <DOHC 16V SEFI>; E5FC <DOHC 16V BI-FUEL>	12.00-07.06	BO	**0 986 356 833**	**B 833**
FT 350 M	2,3	103-107	E5FA <DOHC 16V SEFI>; E5FC <DOHC 16V BI-FUEL>	12.00-07.06	BO	**0 986 356 833**	**B 833**
Nugget	2,0	84	NSF <DOHC 8V SEFI>; NSG <DOHC 8V SEFI>	08.94-07.00		**0 986 357 051**	**B 051**
1.8	1,8	81-85	EYPA <Euro3>; EYPC <Euro3>	05.02-06.10		**0 986 357 141**	**B 141**
2.0	2,0	84	NS... <DOHC 8V SEFI>; NSF <DOHC 8V SEFI>	08.94-07.00		**0 986 357 051**	**B 051**

GAZ

GAZelle							
2.4	2,4	112	JRL	07.05-03.13		**0 986 357 052**	**B 052**
Sobol							
2.4	2,4	112	JRL	01.94-04.13		**0 986 357 052**	**B 052**
Volga							
2.4	2,4	112	EDZ <DOHC Euro 2>	07.05-12.08		**0 986 357 052**	**B 052**

GREAT WALL

Wingle							
2.4	2,4	100	4G69S4N	12.06→		**F 005 X13 900**	

HOLDEN

Rodeo							
2.4	2,4	94	C24SE	03.03-06.08		**F 005 X13 907**	

HONDA

		kW	Typ			
Accord						
2.0	2,0	110	F20B1	01.01-02.07	**0 986 356 793**	**B 793**
Accord [CD3-9/CE/CF1-2]						
1.8	1,8	85	F18 A3 <i/iS>	09.95-10.98	**0 986 356 721**	**B 721**
2.0	2,0	96/98-100	F20B3 <iES>; F20B3 <iLS>; F20Z1	09.93-10.98	**0 986 356 793**	**B 793**
2.2	2,2	103/107	F22B1; F22B3	01.93-01.02	**0 986 356 776**	**B 776**
		107-110	F22B5	09.93-06.98	**0 986 356 776**	**B 776**
		110	F22B4	09.95-12.01	**0 986 356 776**	**B 776**
			F22B5	09.93-09.97	**0 986 356 793**	**B 793**
			F22Z2	09.95-10.98	**0 986 356 793**	**B 793**
Accord [CF3-9/CG/CH/CL1-4]						
1.6	1,6	85	D16B6	10.98-02.03	**0 986 356 793**	**B 793**
1.8	1,8	100	F18B2	10.98-02.03	**0 986 356 793**	**B 793**
2.0	2,0	108	F20B6	10.98-02.03	**0 986 356 793**	**B 793**
2.3	2,3	101/113	F23A5; F23Z5	09.97-02.03	**0 986 356 793**	**B 793**
City						
1.3	1,3	66	D13B	01.98-10.03	**F 002 H50 383**	
1.5	1,5	57/74/78/87	D15B; L15A1; L15A1 <VTEC>; L15A7	02.98-12.13	**F 002 H50 383**	
Civic CRX/del Sol [EG/EH/EJ]						
1.6	1,6	92/118	B16A2; D16Y8	03.92-12.98	**0 986 356 721**	**B 721**
Civic [EJ/EK/EM/EN]						
1.4	1,4	55/66	D14A3; D14A4; D14Z1; D14Z2	10.95-02.01	**0 986 356 721**	**B 721**
1.5	1,5	84	D15Z6	10.95-02.01	**0 986 356 721**	**B 721**
1.6	1,6	84/118	D16B2; D16Y...	10.95-02.01	**0 986 356 721**	**B 721**
Civic [MA/MB/MC]						
1.4	1,4	55	D14A3	09.95-01.97	**0 986 356 721**	**B 721**
			D14A7; D14Z3	03.97-02.01	**0 986 356 721**	**B 721**
		66	D14A2	09.94-01.97	**0 986 356 721**	**B 721**
			D14A8; D14Z4	03.97-02.01	**0 986 356 721**	**B 721**
1.5	1,5	78/84	D15Z3; D15Z8	09.95-02.01	**0 986 356 721**	**B 721**
1.6	1,6	83	D16Y3	09.94-01.97	**0 986 356 721**	**B 721**
		85/93	D16B2; D16W3; D16W4	03.97-02.01	**0 986 356 721**	**B 721**
		93	D16Y2	09.94-01.97	**0 986 356 721**	**B 721**
CR-V						
2.0	2,0	96	B20B	10.95-01.99	**0 986 357 150**	**B 150**
CR-V [RD]						
2.0	2,0	94-97/108/110	B20B; B20B3; B20B4; B20Z1	10.95-07.02	**0 986 357 150**	**B 150**
HR-V						
1.6	1,6	77/91-92	D16W1; D16W2; D16W5	12.98-12.05	**0 986 356 721**	**B 721**
Logo						
1.3	1,3	48	D13B7	02.99-03.02	**0 986 356 721**	**B 721**
Prelude						
2.0	2,0	98	F20A4	10.96-12.99	**0 986 356 776**	**B 776**
Shuttle						
2.2	2,2	107	F22B8	01.95-12.97	**0 986 356 793**	**B 793**
2.3	2,3	110	F23A7	01.98-05.01	**0 986 356 793**	**B 793**

HYUNDAI

Accent						
1.3	1,3	44/53/55/ 61-63/67	G4AH; G4E-A; G4EH; G4EH <Kat.>; G4EH <SOHC>	04.94-03.06	**0 986 356 898**	**B 898**
1.5	1,5	63/65/66	G4EB <SOHC Alpha>; G4EK	07.94-03.06	**0 986 356 898**	**B 898**
		69	Alpha	10.99-07.12	**F 002 H50 385**	
					0 986 356 898	**B 898**
			Alpha CNG	06.08-05.13	**F 002 H50 385**	
			G4EK <SOHC>	07.94-12.02	**0 986 356 898**	**B 898**
		71	G4EK <SOHC>	04.94-04.00	**0 986 AM0 302**	
					0 986 356 898	**B 898**

◀ HYUNDAI

		kW	Typ				
1.5	1,5	73-81	G4FK <DOHC>	11.95-07.99		**0 986 356 898**	**B 898**
1.6	1,6	76	Alpha; G4ED	10.01-09.08		**F 002 H50 385**	
Atos							
0.8	0,8	39-42	G4HA <Epsilon>	09.97-08.00	MZV	**0 986 356 990**	**B 990**
				09.00-06.01	~~MZV~~	**0 986 356 898**	**B 898**
1.0	1,0	40	G4HC <Epsilon>	12.97-08.00	MZV	**0 986 356 990**	**B 990**
				09.00-06.01	~~MZV~~	**0 986 356 898**	**B 898**
		43	G4HC-E	07.01-04.03		**0 986 356 898**	**B 898**
1.1	1,1	43-46	G4H...	06.03-03.08		**0 986 357 803**	**BS803**
Atoz							
0.8	0,8	40	<SOHC>	09.97-12.02		**0 986 AM0 320**	
Coupé							
1.6	1,6	84-85	G4GR <Beta>	05.96-04.02		**0 986 356 970**	**B 970**
2.0	2,0	99-102	G4... <Beta>	05.96-04.02		**0 986 356 970**	**B 970**
		101-105	G4GC...	10.01-08.02		**0 986 356 970**	**B 970**
				09.02-08.09		**0 986 357 802**	**BS802**
Dynasty							
2.5	2,5	119	G6AV <DOHC>	02.97-07.05		**0 986 AM0 323**	
Elantra							
1.5	1,5	65-68	G4EK <Alpha>	07.96-09.00		**0 986 356 898**	**B 898**
1.6	1,6	84	4G61	05.95-09.00		**0 986 356 970**	**B 970**
1.8	1,8	93-97	G4GB	06.00-08.06		**0 986 357 802**	**BS802**
		101	G4GM <Beta>	05.95-09.00		**0 986 356 970**	**B 970**
2.0	2,0	102-105	G4GC... <2.0L MPI DOHC>	06.00-08.02		**0 986 356 970**	**B 970**
				09.02-09.06		**0 986 357 802**	**BS802**
		103-105	G4GC <(B2) 20BT>	08.06-06.11		**0 986 357 802**	**BS802**
Getz							
1.1	1,1	46-49	G4H...	09.02-04.03		**0 986 356 898**	**B 898**
1.3	1,3	60-63	G4E-A	09.02-08.05		**0 986 356 898**	**B 898**
		61	G4EA	09.05-02.10		**F 002 H50 385**	
H-1							
2.4	2,4	99-107	G4JS	06.01-09.06		**0 986 356 991**	**B 991**
i10							
1.1	1,1	47	G4HG <(E3) 11EP>	03.09-02.11		**F 002 H50 387**	
		51	G4HD	01.15-06.17		**F 002 H50 387**	
1.2	1,2	57-63	G4LA <Kappa>	08.08-09.10		**0 986 357 842**	**BS 842**
		59	Kappa	07.08-06.17		**F 002 H50 387**	
		63/64-65	G4LA <Kappa>	10.10→		**0 986 357 842**	**BS 842**
i20							
1.0	1,2	62	G4LA <Kappa>	11.14-08.20	~~SSJ~~	**0 986 357 842**	**BS 842**
1.2	1,2	55/62	G4LA <Kappa>	11.14-08.20	~~SSJ~~	**0 986 357 842**	**BS 842**
1.25	1,2	57	G4LA <Kappa>	01.09-03.12		**0 986 357 842**	**BS 842**
		63	G4LA <Kappa>	03.12-12.14		**0 986 357 842**	**BS 842**
i30							
2.0	2,0	105	G4GC... <(B2) 20BT>	09.07-04.12		**0 986 357 802**	**BS802**
Lantra							
1.5	1,5	65-68	G4EK <Alpha>	07.96-09.00		**0 986 356 898**	**B 898**
1.6	1,6	66/84	G4DJ <Beta>; G4GR <Beta>	05.95-09.00		**0 986 356 970**	**B 970**
1.8	1,8	94	G4GM <Beta>	05.95-09.00		**0 986 356 970**	**B 970**
2.0	2,0	102	G4GF <Beta>	08.96-09.00		**0 986 356 970**	**B 970**
Matrix							
1.8	1,8	90	G4GB-G <Beta>	08.01-08.02		**0 986 356 970**	**B 970**
				09.02-04.10		**0 986 357 802**	**BS802**
Santa Fe							
2.0	2,0	100	G4JP	04.01-12.05		**0 986 356 991**	**B 991**
2.4	2,4	100/107	G4JS-G; G4JSX	02.00-12.05		**0 986 356 991**	**B 991**
Santamo							
2.0	2,0	102	G4CP	05.99-12.02		**0 986 356 974**	**B 974**
Sonata							
1.8	1,8	96	G4GB	01.01-08.04		**0 986 AM0 321**	
		98	<DOHC Sirius II>	03.98-01.01		**0 986 AM0 321**	
						0 986 356 991	**B 991**
			G4CM <New Sirius>	03.98-03.01		**0 986 356 991**	**B 991**

H

		kW	Typ			
1.8	1,8	99	G4CN	02.96-03.98	**0 986 AM0 309**	
2.0	2,0	85	G4CP	02.96-03.98	**0 986 AM0 300**	
		92	G4CP <New Sirius>	05.96-06.98	**0 986 356 974**	**B 974**
		96-98	G4JP	04.01-11.04	**0 986 356 991**	**B 991**
		100	G4CP	05.98-03.01	**0 986 356 991**	**B 991**
		102	G4JP	01.01-09.04	**0 986 AM0 321**	
					0 986 356 991	**B 991**
		108	G4CP	03.98-03.04	**0 986 356 991**	**B 991**
2.4	2,4	105	G4CS	05.98-03.01	**0 986 356 991**	**B 991**
2.5	2,5	118	G6BV	05.98-03.01	**0 986 356 992**	**B 992**
		129	DOHC	03.98-01.01	**0 986 AM0 322**	
			G6AV	03.98-03.01	**0 986 356 992**	**B 992**
2.7	2,7	127-132	G6BA	04.01-01.06	**0 986 356 992**	**B 992**
3.0	3,0	107	G6AT	07.93-06.98	**0 986 357 178**	**B 178**
Trajet						
2.0	2,0	100-103/	... <DOHC Sirius II>; G4GC... <Beta>; G4JP-G	01.99-02.04	**0 986 356 991**	**B 991**
		104-108		03.04-12.07	**0 986 357 802**	**BS802**
2.7	2,7	127-136	DOHC Delta; G6BA...	10.99-06.07	**0 986 356 992**	**B 992**
Tucson						
2.0	2,0	104-105	G4GC	08.04-03.10	**0 986 357 802**	**BS802**
Verna						
1.3	1,3	63	G4EA	07.99-08.05	**0 986 AM0 302**	
1.5	1,5	70	G4EK <Alpha>	07.99-03.06	**0 986 356 898**	**B 898**
		71	<SOHC New Alpha>	06.99-07.02	**0 986 AM0 302**	
XG						
2.5	2,5	120	G6BV <Delta>	12.98-11.02	**0 986 356 992**	**B 992**

JEEP

Cherokee						
4.0	4,0	127-131	ERH	09.93-08.01	**0 986 357 229**	**B 229**
Grand Cherokee						
4.0	4,0	130-135/	ERH; ERH <6L <S MPI>>	09.92-04.99	**0 986 357 229**	**B 229**
		142-145				
5.2	5,2	156	EL... <<Y MPI>>	09.92-04.99	**0 986 357 118**	**B 118**
5.9	5,9	177	EM... <Z MPI>	01.97-04.99	**0 986 357 118**	**B 118**

KIA

Carens						
1.8	1,8	79	T8D <DOHC>	06.99-03.02	**0 986 AM0 325**	
2.0	2,0	91	<DOHC Beta>	02.02-04.06	**0 986 AM0 325**	
		102	G4GC	08.04-08.06	**0 986 357 802**	**BS802**
Cee'd						
2.0	2,0	105	G4GC	11.06-12.12	**0 986 357 802**	**BS802**
Cerato						
2.0	2,0	105	G4GC	04.04-11.09	**0 986 357 802**	**BS802**
Joice						
2.0	2,0	88/102	; G4CP	08.99-03.03	**0 986 356 974**	**B 974**
Magentis						
2.0	2,0	100	G4JP	09.00-12.05	**0 986 356 991**	**B 991**
2.5	2,5	124	G6BV	09.00-12.05	**0 986 356 992**	**B 992**
Optima						
2.5	2,5	131	G6B <DOHC>	07.00-04.02	**0 986 AM0 322**	
					0 986 356 992	**B 992**
Picanto						
1.0	1,0	45-46	G4HE	05.04-01.11	**0 986 357 803**	**BS803**
1.1	1,1	48	G4HG	05.04-01.11	**0 986 357 803**	**BS803**
1.2	1,2	63-64	G4LA <Kappa>	05.11→	**0 986 357 842**	**BS 842**
Pro Cee'd						
2.0	2,0	105	G4GC	03.08-12.12	**0 986 357 802**	**BS802**

K

		kW	Typ				
◀ KIA							
Rio							
1.2	1,2	51/62,5	G4LA <Kappa>	06.11→		**0 986 357 842**	**BS 842**
Sephia							
1.5	1,5	59	B5	09.96-12.97		**0 986 356 735**	**B 735**
		66/68	B5 (SOHC); B5E <SOHC>	09.92-05.00		**0 986 AM0 306**	
1.6	1,6	59	B6	07.95-12.97		**0 986 356 735**	**B 735**
Sorento							
2.4	2,4	102	G4JS	03.03-04.06		**0 986 356 991**	**B 991**
Soul							
2.0	2,0	104	G4GC	08.09→		**0 986 357 802**	**BS802**
Sportage							
2.0	2,0	87/94/95	FE; FED	04.94-08.04		**0 986 357 203**	**B 203**
		101-104	G4GC	09.04-05.10		**0 986 357 802**	**BS802**
Visto							
0.8	0,8	35	<SOHC>	04.99-02.04		**0 986 AM0 320**	

LADA

Forma							
1.3	1,3	45		09.91-12.00		**0 986 356 726**	**B 726**
1.5	1,5	53	21083	09.91-12.00		**0 986 356 726**	**B 726**
Niva							
1.6	1,6	54/56	; 1600	09.87-12.99		**0 986 356 768**	**B 768**
Samara							
1.1	1,1	39/43	21081; 21081-10	01.84-12.13		**0 986 356 726**	**B 726**
1.3	1,3	45-48/50	2108	01.84-12.13		**0 986 356 726**	**B 726**
1.5	1,5	50	2111	03.93-12.00		**0 986 356 726**	**B 726**
		50-53/55/57	; 2108; 21083	01.84-12.13		**0 986 356 726**	**B 726**
		60	2111	01.95-12.13	ZVM	**0 986 357 163**	**B 163**
Serie 110							
1.5	1,5	54/56/57	2110 <R-83>; 2111/2111-12	01.96-12.04		**0 986 356 726**	**B 726**
		68/69	2112; 2112-10 <Euro 2>; 2112-70/76	01.96-12.04		**0 986 357 260**	**B 260**
1.6	1,6	65,5	21124; 21124 <Euro 3>	01.05-12.10		**0 986 357 260**	**B 260**
Serie 111							
1.5	1,5	56	2110 <R-83>	01.96-12.04		**0 986 356 726**	**B 726**
		68/69/70	2112; 2112-10 <Euro 2>; 2112-10/16	01.96-12.04		**0 986 357 260**	**B 260**
Serie 112							
1.5	1,5	66/67/69	2112	01.96-12.04		**0 986 357 260**	**B 260**
1.6	1,6	59	21114 <Euro 2>	01.05-12.08		**0 986 357 260**	**B 260**
Serie 115							
1.3	1,3	47	2108	01.98-12.13		**0 986 356 726**	**B 726**
Serie 2100							
2104	1,5	55	2103	01.88-12.12		**0 986 356 828**	**B 828**
2106	1,6	55	2106 <Euro 2>	09.75-12.05		**0 986 356 828**	**B 828**
2107-02	1,5	52	2103	01.86-12.12	WCP	**0 986 356 828**	**B 828**
21061	1,5	48		01.82-12.05		**0 986 356 828**	**B 828**
21063	1,3	48	21011	01.86-12.05		**0 986 356 828**	**B 828**
21072	1,3	48		02.86-12.12	WCP	**0 986 356 828**	**B 828**
21074	1,6	55	2106 <Euro 2>	05.82-12.12	WCP	**0 986 356 828**	**B 828**
21077	1,3	48	2105	01.86-12.00	WCP	**0 986 356 828**	**B 828**
21099	1,5	56,4	2111-...	01.90-01.04		**0 986 356 726**	**B 726**
Toscana							
1.5	1,5	55	2103	01.86-12.00	WCP	**0 986 356 828**	**B 828**

LANCIA

Dedra							
1.6	1,6	66	159B9.000 MPI-GM <M1>	10.94-04.98		**0 986 356 738**	**B 738**
		76	182A4.000 MPI-Weber <M6>	04.98-10.99		**0 986 356 787**	**B 787**
						0 986 357 261	**B W261**
2.0	2,0	83	835 A5.046 <M3>	10.94-10.99		**0 986 357 183**	**B 183**

		kW	Typ				
2.0	2,0	102	836A3.000 MPI-Weber <M1>	10.94-10.99		**0 986 356 791**	**B 791**
Delta							
1.6	1,6	66/76	182 A4.000 <SF M9>; 182A6.000 <SF M10>	01.96-12.99		**0 986 356 787**	**B 787**
						0 986 357 261	**B W261**
2.0	2,0	137-142	175A4.000 <SG M4>	09.96-12.99		**0 986 356 709**	**B 709**
Lybra							
1.6	1,6	76	182 A4.000 <M1 CF2>; 182 B6.000 <M2 CF3>	10.99-09.05		**0 986 356 787**	**B 787**
						0 986 357 261	**B W261**
Musa							
1.4	1,4	55	350 A1.000 <M11>	03.05-12.12		**0 986 357 286**	**B 286**
		57	350 A1.000 <M7>	03.09-12.12	EU5	**0 986 357 286**	**B 286**
Y							
1.1	1,1	40	176 B2.000 <M5 CF2>	04.97-06.00		**0 986 356 754**	**B 754**
1.2	1,2	44	188 A4.000 <M1>	06.00-06.03		**0 986 357 816**	**BS 816**
			840 A3.000 <M1 CF2>	01.96-06.00		**0 986 356 754**	**B 754**
		63	176B9.000 MPI-Weber <M4 CF2>	04.97-06.00		**0 986 357 258**	**B W258**
			188A5.000 <M2 CF3>	06.00-06.03		**0 986 357 181**	**B 181**
1.4	1,4	55/59	840A2.000 SPI-Bosch <M2>; 840A4.000 SPI-Bosch <M3>	01.96-06.00	RBE	**0 356 912 881**	**ES 881**
Ypsilon							
1.2	1,2	44	188 A4.000 <M1>	06.03-11.11	EU4	**0 986 357 816**	**BS 816**
					EU5	**0 986 357 286**	**B 286**
		51	169 A4.000	08.10-11.11	EU4	**0 986 357 816**	**BS 816**
					EU5	**0 986 357 286**	**B 286**
				06.11→		**0 986 357 286**	**B 286**
1.4	1,4	55	350 A1.000 <M7>; 350 A1.000 <M11>	10.06-11.11		**0 986 357 286**	**B 286**
Zeta							
2.0	2,0	110	RGX <M1>	09.94-06.99		**0 986 357 098**	**B 098**

LAND ROVER GROUP

Defender							
2.5	2,5	62	17H	08.90-09.01		**0 986 356 759**	**B 759**
Discovery I							
2.0	2,0	100	20 T4 <MPi>	10.93-06.98		**0 986 357 188**	**B 188**
3.5	3,5	98-119	22D <V8F-EFI-KAT>				
			Fg.-Nr. MA 081991→	09.89-12.98		**0 986 356 831**	**B 831**
3.9	3,9	134-136	3...				
			Fg.-Nr. MA 081991→	10.93-12.99		**0 986 356 831**	**B 831**
Freelander I							
1.8	1,8	84-88	K18 K4FK68				
			Fg.-Nr. →YA 999999	09.97-10.06		**0 986 357 223**	**B 223**
Range Rover II							
4.0	4,0	136-140	42D				
			Fg.-Nr. XA 410482→	09.94-08.02		**0 986 356 707**	**B 707**
			Fg.-Nr. →WA 410481	09.94-08.02		**0 986 356 819**	**B 819**
4.6	4,6	158-168	...				
			Fg.-Nr. XA 410482→	09.94-08.02		**0 986 356 707**	**B 707**
			Fg.-Nr. →WA 410481	09.94-08.02		**0 986 356 819**	**B 819**

LEXUS

LS							
4.0	4,0	185/186/194/ 203-216	1UZFE	10.94-08.00		**0 986 357 204**	**B 204**

LOTUS

Elise							
1.8	1,8	88	18 K4F <K-Serie>	03.99-11.00		**0 986 357 160**	**B 160**

MARUTI

		kW	Typ			
Alto						
0.8	0,8	33-35	F8D	09.00-01.06	**F 002 H50 386**	
1.1	1,1	47	F10D	09.00-06.04	**F 002 H50 393**	
Baleno						
1,0	1,0	75	K10C	03.17→	**F 002 H50 381**	
1.2	1,2	62	K12M	10.15→	**F 002 H50 381**	
Zen						
1.0	1,0	37	G10B	10.93-11.02	**F 002 H50 392**	
		44	G10BB	09.99-03.06	**F 002 H50 316**	
					F 002 H50 348	
					F 002 H50 392	
800						
0.8	0,8	26	F8R	06.08-09.13	**F 002 H50 382**	
		29	F8B	12.83-12.04	**F 002 H50 382**	

MAZDA

Demio						
1.3	1,3	46/53	B3	05.98-02.03	**0 986 357 265**	**B 265**
1.5	1,5	55	B5	01.00-02.03	**0 986 357 265**	**B 265**
MPV						
2.3	2,3	104	L3	03.02-06.04	**0 986 357 287**	**B 287**
MX-5						
1.6	1,6	66	B6	12.94-11.97	**0 986 356 742**	**B 742**
		81	B6D	01.98-07.05	**0 986 356 742**	**B 742**
1.8	1,8	98	BP	09.93-11.97	**0 986 357 288**	**B 288**
		103-106	BPD	01.98-08.00	**0 986 357 288**	**B 288**
MX-6						
2.5	2,5	121	KL	12.95-06.97	**0 986 356 966**	**B 966**
			Fg.-Nr. →GE*0*2-114444	07.94-06.97	**0 986 356 966**	**B 966**
			L	09.91-07.98	**0 986 356 966**	**B 966**
Xedos-6						
2.0	2,0	103	KF1	04.96-02.99	**0 986 356 966**	**B 966**
Xedos-9						
2.5	2,5	123	KL	06.96-07.98	**0 986 356 966**	**B 966**
2						
1.25	1,2	55	FUJA	02.03-06.07	**0 986 357 208**	**B 208**
1.4	1,4	59	FXJA <Euro4>	02.03-06.07	**0 986 357 208**	**B 208**
1.6	1,6	74	FYJA	02.03-06.07	**0 986 357 208**	**B 208**
6						
1.8	1,8	88	L8	02.02-12.07	**0 986 357 287**	**B 287**
2.0	2,0	104-108	LF	02.02-12.07	**0 986 357 287**	**B 287**
2.3	2,3	119/122	L3	02.02-02.05	**0 986 357 287**	**B 287**
121						
1.25	1,3	55	DH...	01.96-10.99	**0 986 356 805**	**B 805**
1.3	1,3	37/44	JJ...; J4...	01.96-10.99	**0 986 357 257**	**B W257**
		53	B3	08.96-12.02	**0 986 357 265**	**B 265**
323						
P 1.3	1,3	54-55	B3	10.96-09.00	**0 986 357 165**	**B 165**
P 1.5	1,5	65	Z5	10.96-09.00	**0 986 357 149**	**B 149**
1.3	1,3	54	B3	05.98-09.03	**0 986 357 195**	**B 195**
		54-55	B3	10.96-06.98	**0 986 357 165**	**B 165**
1.5	1,5	65	ZL	05.98-01.01	**0 986 357 266**	**B 266**
			Z5	10.96-07.98	**0 986 357 149**	**B 149**
1.6	1,6	70-72/78/79	ZM	07.98→	**0 986 357 266**	**B 266**
1.8	1,8	92/99	BP; P	10.96-06.98	**0 986 357 149**	**B 149**
626						
1.8	1,8	66/77	FP	07.95-03.97	**0 986 357 241**	**B 241**
2.0	2,0	85-88	FS	01.92-06.97	**0 986 357 241**	**B 241**

		kW	Typ			
2.5	2,5	121	KL	07.95-03.97	**0 986 356 966**	**B 966**
			Fg.-Nr. →GE*0*2-114444	06.94-06.97	**0 986 356 966**	**B 966**

MERCEDES-BENZ

Serie A (169)						
150	1,5	70	M 266.920 <E 15>	09.04-04.09	**0 986 357 808**	**BS808**
160	1,5	70	M 266.920 <E 15>	04.09-04.12	**0 986 357 808**	**BS808**
170	1,7	85	M 266.940 <E 17>	09.04-04.09	**0 986 357 808**	**BS808**
180	1,7	85	M 266.940 <E 17>	04.09-04.12	**0 986 357 808**	**BS808**
200	2,0	100	M 266.960 <E 20>	04.04-04.12	**0 986 357 808**	**BS808**
Serie B (245)						
150	1,5	70	M 266.920 <E 15>	04.05-04.09	**0 986 357 808**	**BS808**
160	1,5	70	M 266.920 <E 15>	04.09-04.11	**0 986 357 808**	**BS808**
170	1,7	85	M 266.940 <E 17>	04.05-04.09	**0 986 357 808**	**BS808**
	2,0	85	M 266.960 <E 20>	05.08-04.09	**0 986 357 808**	**BS808**
180	1,7	85	M 266.940 <E 17>	04.09-04.11	**0 986 357 808**	**BS808**
	2,0	85	M 266.960 <E 20>	05.09-04.11	**0 986 357 808**	**BS808**
200	2,0	100	M 266.960 <E 20>	04.05-04.11	**0 986 357 808**	**BS808**
Serie C (202)						
180	1,8	90	M 111.920 <E 18>	05.96-02.01	**0 986 356 352**	**B 352**
			M 111.921 <E 18>	09.95-02.01	**0 986 356 311**	**B 311**
200	2,0	100	M 111.941 <E 20>	01.94-02.01	**0 986 356 352**	**B 352**
		100/132-141	M 111.944 <E 20 ML>; M 111.945 <E20>	01.94-02.01	**0 986 356 311**	**B 311**
230	2,3	110/142	M 111.974 <E 23>; M 111.975 <E 23 ML>	09.95-04.00	**0 986 356 311**	**B 311**
280	2,8	142	M 104.941	09.95-05.97	**0 986 356 329**	**B 329**
Serie CL (140)						
420	4,2	205	M 119.981	06.96-08.99	**0 986 356 315**	**B 315**
500	5,0	235	M 119.980	06.96-08.99	**0 986 356 315**	**B 315**
Serie CLK (208,209)						
200	2,0	100/142	M 111.944 <E 20 ML>; M 111.945 <E20>	09.96-06.00	**0 986 356 311**	**B 311**
230	2,3	142	M 111.975 <E 23 ML>	06.97-06.00	**0 986 356 311**	**B 311**
Serie E (124)						
36 AMG	3,6	200	M 104.992	09.95-06.98	**0 986 356 329**	**B 329**
200	2,0	100	M 111.940	09.95-06.98	**0 986 356 352**	**B 352**
220	2,2	110	M 111.960	09.95-06.98	**0 986 356 352**	**B 352**
320	3,2	162-170	M 104.992	09.95-06.98	**0 986 356 329**	**B 329**
Serie E (210)						
50 AMG	5,0	205-235	M 119.98...	01.96-08.97	**0 986 356 315**	**B 315**
200	2,0	100/137	M 111.942 <E20>; M 111.947 <E20>	05.96-01.03	**0 986 356 311**	**B 311**
230	2,3	110	M 111.970 <E23>	06.95-08.97	**0 986 356 311**	**B 311**
280	2,8	142	M 104.945	01.96-02.97	**0 986 356 316**	**B 316**
320	3,2	162	M 104.995	09.95-02.97	**0 986 356 329**	**B 329**
420	4,2	205-207	M 119.985	01.96-08.98	**0 986 356 315**	**B 315**
Serie G (460,461,463)						
320	3,2	155	M 104.996	09.95-11.97	**0 986 356 329**	**B 329**
Serie S (140)						
280	2,8	142-145	M 104.944	09.95-09.98	**0 986 356 329**	**B 329**
320	3,2	170	M 104.994	06.93-09.98	**0 986 356 314**	**B 314**
420	4,2	205-210	M 119.9...	06.93-09.98	**0 986 356 315**	**B 315**
500	5,0	235-240	M 119.9...	06.93-09.98	**0 986 356 315**	**B 315**
600	6,0	290-300	M 120.98... <M 120>	06.93-09.98	**0 986 356 313**	**B 313**
Serie SL (129)						
280	2,8	142	M 104.943	09.95-05.98	**0 986 356 329**	**B 329**
600	6,0	290	M 120.983	09.95-08.02	**0 986 356 313**	**B 313**
Serie SLK (170,171,172)						
200	2,0	100/135	M 111.943 <E20 ML>; M 111.946 <E20>	09.96-01.00	**0 986 356 311**	**B 311**
230	2,3	142	M 111.973 <E23 ML>	09.96-01.00	**0 986 356 311**	**B 311**
Serie V (638)						
200	2,0	95	M 111.948 <E20>	04.96-09.03	**0 986 356 311**	**B 311**
230	2,3	105	M 111.978 <E23>	04.96-09.03	**0 986 356 311**	**B 311**

M

◀ MERCEDES-BENZ

		kW	Typ				
Sprinter							
214	2,3	105-108	M 111.979 <E23>; M 111.984 <E23>	02.95-05.06		**0 986 356 311**	**B 311**
314	2,3	105-108	M 111.979 <E23>; M 111.984 <E23>	02.95-05.06		**0 986 356 311**	**B 311**
414	2,3	105-108	M 111.979 <E23>; M 111.984 <E23>	02.95-05.06		**0 986 356 311**	**B 311**
Vito (638)							
113	2,0	100	M 111.948 <E20>	11.95-09.03		**0 986 356 311**	**B 311**
114	2,3	105	M 111.978 <E23>	11.95-09.03		**0 986 356 311**	**B 311**

MG

MG TF							
1.8	1,8	88/100	18 K4F K-Serie <DOHC>	03.02-05.05	AG	**0 986 357 154**	**B 154**
					GS	**0 986 356 731**	**B 731**
		118	18 K4K <MPI VVC K-Serie>	03.02-05.05		**0 986 357 160**	**B 160**
MGF							
1.6	1,6	82	16 K4F <K-Serie>				
			Fg.-Nr. YD 522573→	10.01-03.02		**0 986 357 154**	**B 154**
			Fg.-Nr. →YD 522572	10.01-03.02		**0 986 356 731**	**B 731**
1.8	1,8	88/107/118	18 K4F <K-Serie>; 18 K4K K-Serie <MPI VVC>; 18 K4K <MPI VVC K-Serie>				
			Fg.-Nr. YD 522573→	10.95-03.02		**0 986 357 154**	**B 154**
			Fg.-Nr. →YD 522572	10.95-03.02		**0 986 356 731**	**B 731**
ZR							
1.4	1,4	76	14 K4F <K-Serie>				
			Fg.-Nr. YD 471565→	10.01-05.05		**0 986 357 154**	**B 154**
			Fg.-Nr. →YD 471564	10.01-05.05		**0 986 356 731**	**B 731**
1.8	1,8	86/118	18 K4F <K-Serie>; 18 K4K <MPI VVC K-Serie>				
			Fg.-Nr. YD 471565→	10.01-05.05		**0 986 357 154**	**B 154**
			Fg.-Nr. →YD 471564	10.01-05.05		**0 986 356 731**	**B 731**
ZS							
1.6	1,6	80	16 K4F <K-Serie>				
			Fg.-Nr. YD 471064→	03.05-05.05		**0 986 356 731**	**B 731**
1.8	1,8	86	18 K4F <K-Serie>	10.01-05.05		**0 986 357 154**	**B 154**
2.5	2,5	130	25 K4F <KV6>				
			Fg.-Nr. YD 471565→	10.01-05.05		**0 986 357 154**	**B 154**
			Fg.-Nr. →YD 471564	10.01-05.05		**0 986 356 731**	**B 731**
ZT							
1.8	1,8	88/118	K1.8T <K-Serie>; 18 K4F <K-Serie>	03.02-05.05		**0 986 357 154**	**B 154**

MINI (BMW)

Cooper [R50/R52/R53]							
1.4	1,4	55	W10 B14A	09.02-12.04		**0 986 357 192**	**B 192**
1.6	1,6	66/85/120-125	W10 B16A...; W11 B16A	06.01-07.08		**0 986 357 192**	**B 192**
John Cooper Works [R52/R53]							
1.6	1,6	147/154-160	W11 B16A	10.03-07.08		**0 986 357 192**	**B 192**

MITSUBISHI

Carisma							
1.3	1,3	60	4G13	07.01-12.03		**0 986 357 273**	**B 273**
1.6	1,6	73	4G92 Kat.	05.97-02.99		**0 986 357 147**	**B 147**
Colt [CJ]							
1.3	1,3	55	4G13 Kat.	11.95-05.00		**0 986 357 157**	**B 157**
		60	4G13 Kat.	06.00-06.03		**0 986 357 273**	**B 273**
1.5	1,5	69	4G15	11.95-05.00		**0 986 357 157**	**B 157**
L 200							
2.0	2,0	90	4G63 Kat.	01.96-06.01		**0 986 357 197**	**B 197**
2.4	2,4	82	4G64 Kat.	06.90-11.97		**0 986 357 196**	**B 196**
		97	4G64 Kat.	01.96→		**0 986 357 197**	**B 197**

		kW	Typ			
L 300						
2.0	2,0	78/83	4G63 Kat.	06.94-12.01	**0 986 357 197**	**B 197**
L 400						
2.0	2,0	83-85	4G63 Kat.	12.94-03.01	**0 986 357 197**	**B 197**
2.4	2,4	97	4G64 Kat.	12.94-03.01	**0 986 357 197**	**B 197**
Lancer						
1.5	1,5	64/69	4G15	09.88-09.10	**0 986 357 157**	**B 157**
Lancer [CA/CB/CC/CD]						
1.6	1,6	83	4G92 Kat.	06.92-09.00	**0 986 357 147**	**B 147**
Lancer [CJ/CS/CT]						
1.3	1,3	60	4G13	06.03-04.10	**0 986 357 273**	**B 273**
1.6	1,6	72	4G18	06.03-04.10	**0 986 357 273**	**B 273**
		77-81	4G18	05.00-02.03	**0 986 357 273**	**B 273**
Lancer [CK/CP/CM/CN]						
1.3	1,3	55	4G13 Kat.	11.95-05.01	**0 986 357 157**	**B 157**
1.5	1,5	67-69	4G15	11.95-08.03	**0 986 357 157**	**B 157**
Santamo						
2.0	2,0	102		05.99-12.02	**0 986 356 974**	**B 974**
Space Gear						
2.0	2,0	83-85	4G63 Kat.	12.94-03.01	**0 986 357 197**	**B 197**
2.4	2,4	94-97	4G64; 4G64 Kat.	12.94-03.01	**0 986 357 197**	**B 197**
Space Runner						
1.8	1,8	85-90	4G93 Kat.	06.91-05.99	**0 986 357 147**	**B 147**
Space Wagon						
2.0	2,0	98-101	4G63 Kat.	06.92-11.00	**0 986 357 147**	**B 147**
Spacestar						
1.3	1,3	60	4G13	06.98-05.00	**0 986 357 272**	**B 272**
				06.00-12.04	**0 986 357 273**	**B 273**
1.6	1,6	72	4G18	04.01-12.04	**0 986 357 273**	**B 273**
3000 GT						
3.0	3,0	206-210	6G72; 6G72 <DOHC>	09.90-12.00	**0 986 357 218**	**B 218**

NISSAN

Almera [N15]						
1.4	1,4	55-64	GA14DE	07.95-04.00	**0 986 356 821**	**B 821**
					0 986 357 239	**B 239**
1.6	1,6	66-73	GA16DE	07.95-04.00	**0 986 356 821**	**B 821**
					0 986 357 239	**B 239**
2.0	2,0	105	SR20DE	04.96-04.00	**0 986 356 821**	**B 821**
					0 986 357 239	**B 239**
Almera Tino						
2.0	2,0	99-100	SR20DE	05.00-01.03	**0 986 357 239**	**B 239**
Primera						
1.6	1,6	66-75	GA16DE	04.93-12.01	**0 986 356 821**	**B 821**
					0 986 357 239	**B 239**
2.0	2,0	85	SR20DE	06.96-10.97	**0 986 356 821**	**B 821**
					0 986 357 239	**B 239**
				01.98-06.99	**0 986 357 239**	**B 239**
		85-92	SR20De	07.94-12.97	**0 986 357 239**	**B 239**
		96	SR20DE	06.96-10.97	**0 986 356 821**	**B 821**
					0 986 357 239	**B 239**
				01.98-06.99	**0 986 357 239**	**B 239**
			SR20DEL	10.97-06.99	**0 986 356 821**	**B 821**
					0 986 357 239	**B 239**
		103-107	SR20DE	06.99-12.01	**0 986 357 239**	**B 239**
		110	SR20DE	06.96-10.97	**0 986 356 821**	**B 821**
					0 986 357 239	**B 239**
			SR20DEH	10.97-06.99	**0 986 356 821**	**B 821**
					0 986 357 239	**B 239**
Pulsar						
1.6	1,6	81-86	GA16DE	08.95-06.00	**0 986 357 239**	**B 239**

N

◀ NISSAN

		kW	Typ				
Sentra							
1.6	1,6	77-81/85-86	GA16; GA16DE	01.94→	WW	**0 986 357 239**	**B 239**
Serena							
1.6	1,6	71	GA16DE	07.92-11.01		**0 986 356 893**	**B 893**
					WW	**0 986 357 280**	**B 280**
2.0	2,0	93-96	SR20DE	07.92-11.01		**0 986 356 893**	**B 893**
					WW	**0 986 357 280**	**B 280**
Sunny							
1.5	1,5	77	GA15DE	01.94-10.98		**0 986 357 239**	**B 239**
1.6	1,6	75-81	GA16DE <AY>	10.92-03.00		**0 986 356 821**	**B 821**
						0 986 357 239	**B 239**
		82	GA16DE	07.94-12.04		**0 986 357 239**	**B 239**
		88	GA16DE	01.94→		**0 986 356 821**	**B 821**
						0 986 357 239	**B 239**
					TW	**0 986 357 239**	**B 239**
Terrano							
2.4	2,4	85/87	KA24E	05.96-12.06		**0 986 356 807**	**B 807**
						0 986 357 236	**B 236**
1 Tonner							
3.0	3,0	110,3	VG30E	01.90-05.02		**0 986 357 177**	**B 177**

OPEL

Astra							
1.4	1,4	44	C 14 NZ <OHC>				
			Mot.-Nr. →02V57973	09.91-02.98		**0 986 356 747**	**B 747**
			Mot.-Nr. →19241623; 02V57974→02BF1476	09.91-02.98		**0 986 357 127**	**B 127**
Astra F							
1.4	1,4	44	C 14 NZ <OHC>; X 14 NZ <Ecotec OHC>				
			Mot.-Nr. →02V57973	09.91-02.98		**0 986 356 747**	**B 747**
			Mot.-Nr. →19241623; 02V57974→02BF1476	09.91-02.98		**0 986 357 127**	**B 127**
		60	... <OHC>				
			Mot.-Nr. →02T14052; →19880550	03.92-02.98		**0 986 357 127**	**B 127**
			Mot.-Nr. 02BD1413→; 19280317→	02.98-02.98		**0 986 357 226**	**B 226**
			Mot.-Nr. 02T14053→02BD1413; 19880551→19280316	03.92-02.98		**0 986 357 124**	**B 124**
		66	X 14 XE <Ecotec DOHC>	04.96-02.98		**0 986 356 778**	**B 778**
1.6	1,6	55	X 16 SZR <Ecotec>	09.97-08.02		**0 986 357 126**	**B 126**
			Mot.-Nr. →02BE6166	09.95-08.97		**0 986 357 124**	**B 124**
			Mot.-Nr. 02BE6167→	09.95-08.97		**0 986 357 226**	**B 226**
			16 NZR				
			Mot.-Nr. →02BE6166	09.97-02.98		**0 986 357 124**	**B 124**
			Mot.-Nr. 02BE6167→	09.97-02.98		**0 986 357 226**	**B 226**
		74	C 16 SE <OHC>				
			Mot.-Nr. →02BD0920	03.92-02.98		**0 986 357 124**	**B 124**
			Mot.-Nr. 02BD0921→	03.92-02.98		**0 986 357 226**	**B 226**
			X 16 XEL <DOHC Ecotec>; X 16 XEL <Ecotec DOHC>	08.94-08.02		**0 986 356 778**	**B 778**
1.8	1,8	66	C 18 NZ				
			Mot.-Nr. →14349311	09.91-02.98		**0 986 356 801**	**B 801**
			Mot.-Nr. 14349312→	09.91-02.98		**0 986 357 127**	**B 127**
		85/92	C 18 SEL <DOHC>; C 18 XE <DOHC>; C 18 XEL <DOHC>; X 18 XE <DOHC>				
			Fg.-Nr. W2000000→	09.93-08.98		**0 986 357 284**	**B 284**
			Fg.-Nr. →V8999999	09.93-08.98		**0 986 357 237**	**B 237**
2.0	2,0	85	... <OHC>				
			Mot.-Nr. →14672353	09.91-02.98		**0 986 356 801**	**B 801**
			Mot.-Nr. 14672354→Fg.-Nr. R8999999	09.91-02.98		**0 986 357 127**	**B 127**
		100	X 20 XEV <Ecotec>				
			Fg.-Nr. W2000000→	01.95-02.98		**0 986 357 284**	**B 284**
			Fg.-Nr. →V8999999	01.95-02.98		**0 986 357 237**	**B 237**
		110	C 20 XE <DOHC>				
			Mot.-Nr. →14002934	09.91-02.98		**0 986 357 233**	**B 233**
Astra G							
1.6	1,6	55/62	X 16 SZR <Ecotec>; Z 16 SE <Ecotec>	09.97-01.05		**0 986 357 126**	**B 126**

N

		kW	Typ				
Calibra							
2.0	2,0	85	C 20 NE <OHC>				
			Fg.-Nr. S1.....→; S9.....→	06.90-03.97		**0 986 357 242**	**B 242**
			Mot.-Nr. →14672352	06.90-03.97		**0 986 356 801**	**B 801**
			Mot.-Nr. 14672353→Fg.-Nr. R1.....; Mot.-Nr. 14672353→Fg.-Nr. R9.....	06.90-03.97		**0 986 357 125**	**B 125**
		110	C 20 XE <DOHC>				
			Fg.-Nr. P1000001→; P9000001→	06.90-03.97		**0 986 357 237**	**B 237**
			Mot.-Nr. →14028514	06.90-03.97		**0 986 357 139**	**B 139**
						0 986 357 227	**B 227**
			Mot.-Nr. 14180386→Fg.-Nr. N1999999	06.90-03.97		**0 986 357 233**	**B 233**
		150	C 20 LET	03.92-03.97		**0 986 357 233**	**B 233**
2.5	2,5	125	...				
			Mot.-Nr. →08145499	04.93-03.97		**0 986 357 143**	**B 143**
			Mot.-Nr. 08145500→	04.93-03.97		**0 986 357 050**	**B 050**
Combo							
1.2	1,2	33	C 12 NZ				
			Mot.-Nr. →19334656	09.94-10.01		**0 986 357 148**	**B 148**
			Mot.-Nr. 19330001→	09.94-10.01		**0 986 357 226**	**B 226**
			Mot.-Nr. 19334657→	09.94-10.01		**0 986 357 247**	**B 247**
			X 12 SZ <Ecotec>				
			Mot.-Nr. →19330000	09.94-10.01		**0 986 357 124**	**B 124**
			Mot.-Nr. 02HY3580→	09.94-10.01		**0 986 357 126**	**B 126**
			Mot.-Nr. 19330001→	09.94-10.01		**0 986 357 226**	**B 226**
			12 NZ				
			Mot.-Nr. →19334656	06.00-10.01		**0 986 357 148**	**B 148**
			Mot.-Nr. 19334657→	06.00-10.01		**0 986 357 247**	**B 247**
1.4	1,4	44	C 14 NZ				
			Mot.-Nr. →02BF1475; →19241622	09.94-10.01		**0 986 357 148**	**B 148**
			Mot.-Nr. 02BF1476→; 19241623→	09.94-10.01	~~KL~~	**0 986 357 247**	**B 247**
					KL	**0 986 356 746**	**B 746**
			X 14 SZ <Ecotec>				
			Mot.-Nr. →02HY3579; →19747137	04.96-10.01		**0 986 357 226**	**B 226**
			Mot.-Nr. 02HY3580→	04.96-10.01		**0 986 357 126**	**B 126**
		60	C 14 SE				
			Mot.-Nr. →02BD1412; →19262000	09.94-10.01		**0 986 357 124**	**B 124**
			Mot.-Nr. 02BD1413→02HY3579; 19262001→	09.94-10.01		**0 986 357 226**	**B 226**
			Mot.-Nr. 02HY3580→	09.94-10.01		**0 986 357 126**	**B 126**
		66	C 14 SEL	08.99-10.01		**0 986 356 778**	**B 778**
				08.08→		**0 986 356 778**	**B 778**
1.6	1,6	64	Z 16 SE <Ecotec>	10.01-08.04		**0 986 357 126**	**B 126**
Corsa B							
1.2	1,2	33	C 12 NZ				
			Mot.-Nr. →19334656	03.93-08.00		**0 986 357 148**	**B 148**
			Mot.-Nr. 19334657→	03.93-08.00		**0 986 357 247**	**B 247**
			X 12 SZ <Ecotec>				
			Mot.-Nr. →19330000	03.93-08.00		**0 986 357 124**	**B 124**
			Mot.-Nr. 02HY3580→	03.93-08.00		**0 986 357 126**	**B 126**
			Mot.-Nr. 19330001→	03.93-08.00		**0 986 357 226**	**B 226**
			12 NZ				
			Mot.-Nr. →19334656	03.93-08.00		**0 986 357 148**	**B 148**
			Mot.-Nr. 19334657→	03.93-08.00		**0 986 357 247**	**B 247**
1.4	1,4	44	C 14 NZ				
			Mot.-Nr. →02BF1475; →19241622	03.93-08.00		**0 986 357 148**	**B 148**
			Mot.-Nr. 02BF1476→; 19241623→	03.93-08.00	~~KL~~	**0 986 357 247**	**B 247**
					KL	**0 986 356 746**	**B 746**
			X 14 SZ <Ecotec>				
			Mot.-Nr. →02HY3579; →19747137	09.96-09.00		**0 986 357 226**	**B 226**
			Mot.-Nr. 02HY3580→	09.96-09.00		**0 986 357 126**	**B 126**
		60	C 14 SE				
			Mot.-Nr. →02BD1412; →19262000	03.93-08.00		**0 986 357 124**	**B 124**
			Mot.-Nr. 02BD1413→02HY3579; 19262001→	03.93-08.00		**0 986 357 226**	**B 226**
			Mot.-Nr. 02HY3580→	03.93-08.00		**0 986 357 126**	**B 126**

		kW	Typ			
◀ OPEL						
1.4	1,4	63/66	C 14 SEL; X 14 XE <Ecotec>	03.93-08.00	**0 986 356 778**	**B 778**
1.6	1,6	74/78/80	C 16 SEL; C 16 XE; X 16 XE <Ecotec>	03.93-08.00	**0 986 356 778**	**B 778**
Corsa C						
1.6	1,6	62	Z 16 SE <Ecotec>	09.01-08.05	**0 986 357 126**	**B 126**
Frontera						
2.0	2,0	85	X 20 SE <Ecotec>	02.95-08.98	**0 986 357 228**	**B 228**
2.2	2,2	100	X 22 XE <Ecotec>	02.95-08.98	**0 986 357 228**	**B 228**
Meriva						
1.6	1,6	64	Z 16 SE <Ecotec>	03.03-09.05	**0 986 357 126**	**B 126**
Monterey						
3.2	3,2	130	6VDI	04.92-12.97	**0 986 357 167**	**B 167**
Omega B						
2.0	2,0	85	X 20 SE <Ecotec>; 20 SE			
			Mot.-Nr. →14367064	03.94-08.98	**0 986 357 126**	**B 126**
		100	X 20 XEV <Ecotec>			
			Teilenr. 90487571	09.93-08.99	**0 986 357 237**	**B 237**
2.5	2,5	125	X 25 XE <Ecotec>			
			Mot.-Nr. →08145499	04.94-11.00	**0 986 357 055**	**B 055**
			Mot.-Nr. 08145500→	04.94-11.00	**0 986 357 050**	**B 050**
3.0	3,0	155	X 30 XE <Ecotec>			
			Mot.-Nr. →08145499	04.94-02.01	**0 986 357 055**	**B 055**
			Mot.-Nr. 08145500→	04.94-02.01	**0 986 357 050**	**B 050**
Sintra						
2.2	2,2	104	X 22 XE <Ecotec>	09.96-09.99	**0 986 357 237**	**B 237**
3.0	3,0	148	X 30 XE <Ecotec>	09.96-09.99	**0 986 357 055**	**B 055**
Tigra						
1.4	1,4	63-66	X 14 XE <Ecotec>	09.94-08.99	**0 986 356 778**	**B 778**
1.6	1,6	74/78	C 16 SEL <Ecotec>; X 16 XE <Ecotec>	09.94-08.99	**0 986 356 778**	**B 778**
Vectra B						
1.6	1,6	55	X 16 SZR <Ecotec>			
			Mot.-Nr. →02HP7704	10.95-07.03	**0 986 357 226**	**B 226**
			Mot.-Nr. 02HP7705→	10.95-07.03	**0 986 357 126**	**B 126**
			16 LZ2	09.95-07.03	**0 986 357 242**	**B 242**
		74	X 16 XEL <Ecotec>	09.95-07.02	**0 986 356 778**	**B 778**
1.8	1,8	85	X 18 XE <Ecotec>			
			Teilenr. 90487571	09.95-09.00	**0 986 357 237**	**B 237**
2.0	2,0	82	20 NEJ			
			Mot.-Nr. →14885919	09.95-02.02	**0 986 357 126**	**B 126**
		100	C 20 SEL; X 20 XEV <Ecotec>			
			Teilenr. 90487571	09.95-09.02	**0 986 357 237**	**B 237**
2.2	2,2	106	C 22 SEL	06.00-09.02	**0 986 357 237**	**B 237**
2.5	2,5	125-143	X 25 XE <Ecotec>	09.95-09.00	**0 986 357 162**	**B 162**

PEUGEOT

Boxer [U3/U5]						
2.0	2,0	80-81	RFL <XU10J2>; RFW <XU10J2>	02.94-05.06	**0 986 356 854**	**B 854**
Expert [G9/U64]						
1.6	1,6	58	220 A2.000 <1580 SPI>	09.95-05.00	**0 986 356 854**	**B 854**
Partner						
1.8	1,8	66	LFX <XU7JB>	10.99-12.03	**0 986 356 854**	**B 854**
Partner [M4/M5]						
1.1	1,1	44	HDY <TU1M>; HDZ <TU1M+>	07.96-08.02	**0 986 357 240**	**B W240**
1.4	1,4	51-52	K5A <TU3.2>	11.96-08.02	**0 986 356 889**	**B 889**
		55	KFX <TU3JP>			
			Org.-Nr. →7874	07.96-06.98	**0 986 357 240**	**B W240**
1.8	1,8	66	LFX <XU7JB>	03.97-08.02	**0 986 356 854**	**B 854**
Ranch						
1.4	1,4	55	KFX <TU3JP>			
			Org.-Nr. →7874	07.97-06.98	**0 986 357 240**	**B W240**

		kW	Typ				
106 [S1/S2]							
1.0	1,0	33/37	CDY <TU9M>; CDZ <TU9M>	05.96-05.05		**0 986 356 830**	**B 830**
						0 986 357 240	**B W240**
1.1	1,1	40	H3A <TU1>	05.96-05.05		**0 986 356 889**	**B 889**
		40-44	HDY <TU1M>; HDZ <TU1M+>	05.96-05.05		**0 986 356 830**	**B 830**
						0 986 357 240	**B W240**
1.4	1,4	55	KFX <TU3JP>	05.96-02.98		**0 986 356 830**	**B 830**
			Org.-Nr. →7727	05.96-02.98	GS	**0 986 357 240**	**B W240**
			K5A <TU3.2>	05.96-05.05		**0 986 356 889**	**B 889**
1.6	1,6	65-66/74-77/ 87-88	NFW <TU5J2>; NFX <TU5J4>; NFY <TU5J2>; NFZ <TU5JP>	05.96-05.05		**0 986 356 830**	**B 830**
						0 986 357 240	**B W240**
205							
1.0	1,0	33-37	CD... <TU9M>; C1... <TU9>	10.87-09.98		**0 986 356 889**	**B 889**
						0 986 357 251	**B W251**
1.1	1,1	44	HD... <TU1M>	07.89-09.98		**0 986 356 889**	**B 889**
						0 986 357 251	**B W251**
1.4	1,4	55-58	KDY <TU3M>	07.88-09.98		**0 986 356 889**	**B 889**
						0 986 357 251	**B W251**
1.6	1,6	53-58	B... <XU51C>	11.90-09.98		**0 986 356 794**	**B 794**
		65	BDY <XU5M>	11.90-09.98		**0 986 356 854**	**B 854**
		83	B6E <XU5JA>	11.90-09.98	AG	**0 986 356 820**	**B 820**
1.9	1,9	90-94	D6B <XU9JA>	01.91-09.98		**0 986 356 820**	**B 820**
306							
1.8	1,8	74	<XU7JP>	03.97-03.07		**0 986 356 854**	**B 854**
306 [N3/N5]							
1.1	1,1	40/44	HDY <TU1M>; HDZ <TU1M+>	01.96-04.97		**0 986 357 240**	**B W240**
1.4	1,4	44	K3A <TU3>	01.93-04.97		**0 986 356 889**	**B 889**
		55	KDX <TU3MC>	01.93-04.97		**0 986 356 830**	**B 830**
						0 986 357 240	**B W240**
			KFX <TU3JP>	09.96-04.97		**0 986 356 830**	**B 830**
						0 986 357 240	**B W240**
			Org.-Nr. →7874	05.97-06.98		**0 986 357 240**	**B W240**
			K5A <TU3.2>	06.96-10.03		**0 986 356 889**	**B 889**
1.6	1,6	65-66	NFZ <TU5JP>	01.93-04.97		**0 986 357 240**	**B W240**
				01.93-10.00		**0 986 356 830**	**B 830**
			Org.-Nr. →7874	05.97-06.98		**0 986 357 240**	**B W240**
1.8	1,8	74-76/81	LFY <XU7JP4>; LFZ <XU7JP KAT.>; LFZ <XU7JP KAT>; L6A <XU7JP>	01.93-10.03		**0 986 356 854**	**B 854**
2.0	2,0	89-90	RFX <XU10J2>; R6D <XU10J2>	08.93-04.97		**0 986 356 727**	**B 727**
405							
1.8	1,8	74	<XU7UP>	04.96-04.06		**0 986 356 854**	**B 854**
405 [4/15]							
1.4	1,4	55	KDX <TU3MC>	06.92-04.97		**0 986 357 240**	**B W240**
			K2D <TU3.2>	06.92-04.97		**0 986 356 889**	**B 889**
1.6	1,6	65	BFZ <XU5JP>	06.92-04.97		**0 986 356 854**	**B 854**
			B5A <XU52C>	06.92-04.97		**0 986 356 854**	**B 854**
			Teilenr. 5967 K4	06.92-04.97		**0 986 356 794**	**B 794**
		65-66	BDY <XU5M>	06.92-04.97		**0 986 356 854**	**B 854**
			B5A <XU52C>	06.92-04.97		**0 986 356 854**	**B 854**
			Teilenr. 5967 K4	06.92-04.97		**0 986 356 794**	**B 794**
		68	B2A <XU52C>	06.92-04.97		**0 986 356 854**	**B 854**
			Teilenr. 5967 K4	06.92-04.97		**0 986 356 794**	**B 794**
1.8	1,8	74-76	LFZ <XU7JP>; L6A <XU7JP>	06.92-04.97		**0 986 356 854**	**B 854**
1.9	1,9	71	D5A <XU92C>	06.92-04.97		**0 986 356 794**	**B 794**
		80	D2H <XU92C>				
			Teilenr. 5967 K4	06.92-04.97		**0 986 356 794**	**B 794**
		89	D6D <XU9J2>	06.92-04.97		**0 986 356 727**	**B 727**
2.0	2,0	89-91	RFX <XU10J2>; R6D <XU10J2>	06.92-04.97		**0 986 356 727**	**B 727**
406 [D8/D9]							
1.6	1,6	65	BFZ <XU5JP>	10.95-06.04		**0 986 356 854**	**B 854**
1.8	1,8	66/74-76/ 81-82	LFX <XU7JB>; LFY <XU7JP4>; L6A <XU7JP>	10.95-06.04		**0 986 356 854**	**B 854**
2.0	2,0	97-99/104-110	RFV <XU10J4R>; RG... <XU10J2TE>	10.95-06.04		**0 986 356 727**	**B 727**

P

◀ PEUGEOT

		kW	Typ				
605							
2.0	2,0	79-84	R5A <XU102C>	10.89-05.99		**0 986 357 123**	**B 123**
		104-110	RGX <XU10J2TE KAT.>	07.94-05.99		**0 986 356 727**	**B 727**
806							
2.0	2,0	89-90/108-110	RFU <XU10J2>; RGX <XU10J2TE>	06.94-08.02		**0 986 356 727**	**B 727**

PROTON

Persona							
1.3	1,3	55	4G13 Euro II; 4G13B Euro I	12.95-06.99		**0 986 357 093**	**B 093**
1.5	1,5	66	4G15 Euro I; 4G15 <Euro 2>	01.93→		**0 986 357 093**	**B 093**
1.6	1,6	70/83	4G92 Euro I; 4G92 Euro II <SOHC>	01.93-06.99		**0 986 357 147**	**B 147**

RENAULT

Clio I							
1.6	1,6	54	C3L-710	03.91-08.00		**F 000 99C 517**	
		66	K7M	01.96-08.99		**0 986 357 256**	**B W256**
Clio I [X57]							
1.2	1,2	40-41	E7F 706	06.90-02.98	WW,ZVS	**0 986 357 250**	**B W250**
					ZVS	**0 986 356 888**	**B 888**
		40-44	D7F 730	04.96-02.98	WW,ZVS	**0 986 357 250**	**B W250**
					ZMB	**0 986 357 117**	**B 117**
					ZVM	**0 986 357 253**	**B W253**
					ZVS	**0 986 356 888**	**B 888**
			E5F 716	06.90-02.98	WW,ZVS	**0 986 357 250**	**B W250**
					ZMB	**0 986 357 117**	**B 117**
					ZVS	**0 986 356 888**	**B 888**
		44	E7F 708	01.94-02.98	WW,ZVS	**0 986 357 250**	**B W250**
					ZVS	**0 986 356 888**	**B 888**
1.4	1,4	55-57	E6J 718; E6J 760	06.90-02.98	WW,ZVS	**0 986 357 250**	**B W250**
					ZVS	**0 986 356 888**	**B 888**
		55-59	E7J 71...; E7J 75...; E7J 601; E7J 716	04.90-02.98		**0 986 357 250**	**B W250**
1.8	1,8	65-70/79-81	F3P 74...; F3P 75...; F3P 710; F3P 745; F3P 748; F3P 755; F3P 758	06.90-02.98		**0 986 356 883**	**B 883**
Clio II							
1.6	1,6	66	K7M	09.99-12.02		**0 986 357 256**	**B W256**
Clio II [BB/CB/SB]							
1.2	1,2	43	D7F 720	03.98-10.07		**0 986 357 253**	**B W253**
		55	D4F 722	10.03-12.15		**F 000 99C 602**	
			D4F 728	04.04-10.07		**0 986 357 253**	**B W253**
1.4	1,4	55	E7J 634; E7J 635	03.99-10.07		**0 986 357 256**	**B W256**
			E7J 780	03.98-10.07		**0 986 357 184**	**B 184**
						0 986 357 255	**B W255**
			K7J 700	10.00-10.07		**0 986 357 256**	**B W256**
1.6	1,6	66	K4M 746	10.99-10.07		**0 986 357 256**	**B W256**
			K7M 744; K7M 745	03.98-10.07		**0 986 357 184**	**B 184**
						0 986 357 255	**B W255**
Clio III (BR/CR/KR)							
1.2	1,2	48/55/57,5	D4F 7...; D4F 740; D4F 742; D4F 764	06.05-12.15		**F 000 99C 602**	
Clio IV (BH/KH)							
1.2	1,2	54/55	D4F 740; D4F 744	05.12-06.22		**F 000 99C 602**	
Espace III							
2.0	2,0	83,5	F3R 728; F3R 729; F3R 768; F3R 769	10.96-03.97	ZMS	**0 986 357 210**	**B 210**
				04.97-10.02	ZMM	**0 986 356 967**	**B 967**
3.0	3,0	123	Z7X 775	10.96-10.02		**0 986 357 187**	**B 187**
Express, Extra, Rapid							
1.1	1,1	36	C1E 764	09.91-10.97	ZMB	**0 986 357 117**	**B 117**
1.2	1,2	40	C3G 7...	09.91-10.97	ZMS	**0 986 356 798**	**B 798**
1.4	1,4	43	E6J 7...	09.91-09.97	WW,ZVS	**0 986 357 250**	**B W250**
					ZVS	**0 986 356 888**	**B 888**

P

		kW	Typ				
1.4	1,4	44	C2J 78...	06.87-09.97	ZMB	**0 986 357 117**	**B 117**
					ZMS	**0 986 356 798**	**B 798**
			C3J 762	09.91-03.97	WW,ZVS	**0 986 357 250**	**B W250**
					ZMB	**0 986 357 117**	**B 117**
					ZVS	**0 986 356 888**	**B 888**
		55-59	E7J 7...; E7J 720	09.91-10.97		**0 986 357 250**	**B W250**
Kangoo I							
1.2	1,2	44	D7F 710	10.97-04.98		**0 986 357 253**	**B W253**
		55	D4F 730	04.04-12.07		**F 000 99C 602**	
1.4	1,4	55	E7J 634; E7J 635	09.98-12.07		**0 986 357 256**	**B W256**
			E7J 780	10.97-12.07		**0 986 357 184**	**B 184**
						0 986 357 255	**B W255**
			K7J 700; K7J 701	06.00-12.07		**0 986 357 256**	**B W256**
1.6	1,6	66	K7M 746	09.99-12.07		**0 986 357 256**	**B W256**
Kangoo II							
1.6	1,6	64	K7M 750	01.08-12.18		**0 986 357 256**	**B W256**
Laguna I							
1.8	1,8	66-70	F3P 670; F3P 674	09.95-03.97	ZMS	**0 986 357 210**	**B 210**
				04.97-03.01	ZMM	**0 986 356 967**	**B 967**
			F3P 676	05.98-02.01	ZMM	**0 986 356 967**	**B 967**
			F3P 678; F3P 720; F3P 724	01.94-03.01		**0 986 356 715**	**B 715**
2.0	2,0	83-85	F3R 611	05.98-02.01	ZMM	**0 986 356 967**	**B 967**
			F3R 722; F3R 723	01.94-02.01		**0 986 356 715**	**B 715**
			F3R 728; F3R 729; F3R 768; F3R 769	09.95-03.97	ZMS	**0 986 357 210**	**B 210**
				04.97-02.01	ZMM	**0 986 356 967**	**B 967**
		102	N7Q 700; N7Q 704	09.95-02.01		**0 986 356 817**	**B 817**
						0 986 357 238	**B W238**
3.0	3,0	123-125	Z7X 760; Z7X 765; Z7X 767	01.94-02.01		**0 986 357 187**	**B 187**
Logan							
1.2	1,2	53-55	D4F 732; D4F 734	09.15-06.23		**0 986 357 263**	**B 263**
		55	D4F 73...	09.11-12.16		**F 000 99C 602**	
1.4	1,4	55	K7J 710	07.04-12.16		**0 986 357 256**	**B W256**
			K7J710 CNG	12.10→		**F 002 H50 340**	
1.6	1,6	63/64	K7M 710; K7M 812	07.04-06.23		**0 986 357 256**	**B W256**
Master I							
P28	2,0	63	J5R 7...	10.86-09.97		**0 986 357 216**	**B 216**
T28	2,0	57-59	J5R 718	10.86-09.97		**0 986 357 216**	**B 216**
Megane							
1.6	1,6	54	K7M	09.97-09.07		**0 986 357 256**	**B W256**
2.0	2,0	85	F3R	05.98-05.01		**F 000 99C 523**	
Megane I							
1.4	1,4	51	E7J 626	02.99-09.03		**0 986 357 256**	**B W256**
		51-52	E7J 624	01.96-02.99		**0 986 357 250**	**B W250**
		51-55	E7J 626	03.99-10.02		**0 986 357 256**	**B W256**
		55	E7J 764	01.96-09.03		**0 986 357 250**	**B W250**
1.6	1,6	55	K7M 720	01.96-02.97		**0 986 357 252**	**B W 252**
				03.97-06.98		**0 986 357 184**	**B 184**
				07.98-09.03		**0 986 357 256**	**B W256**
		66	K7M 702; K7M 703	01.96-02.97		**0 986 357 252**	**B W 252**
				03.97-06.98		**0 986 357 184**	**B 184**
						0 986 357 255	**B W255**
				07.98-09.03		**0 986 357 256**	**B W256**
			K7M 704	01.01-10.02		**0 986 357 256**	**B W256**
			K7M 790	01.96-02.99		**0 986 357 252**	**B W 252**
		79	K7M 704	10.99-09.03		**0 986 357 256**	**B W256**
2.0	2,0	83	F3R 750	01.96-03.97	ZMS	**0 986 357 210**	**B 210**
				04.97-02.99	ZMM	**0 986 356 967**	**B 967**
			F3R 751	01.96-03.97	ZMS	**0 986 357 210**	**B 210**
			F3R 791	09.96-09.03	ZMM	**0 986 356 967**	**B 967**
			F3R 796	09.96-03.97	ZMS	**0 986 357 210**	**B 210**
				04.97-09.03	ZMM	**0 986 356 967**	**B 967**
			F3R 797	04.97-10.02	ZMM	**0 986 356 967**	**B 967**

R

◀ RENAULT

		kW	Typ				
2.0	2,0	83-84	F3R 750	09.96-03.97	ZMS	**0 986 357 210**	**B 210**
				04.97-04.97	ZMM	**0 986 356 967**	**B 967**
			F3R 751	09.96-03.97	ZMS	**0 986 357 210**	**B 210**
		84	F3R 751	09.96-03.97	ZMS	**0 986 357 210**	**B 210**
				04.97-02.99	ZMM	**0 986 356 967**	**B 967**
			F3R 752	09.96-03.97	ZMS	**0 986 357 210**	**B 210**
			F3R 791	03.97-09.03	ZMM	**0 986 356 967**	**B 967**
			F3R 796	09.96-03.97	ZMS	**0 986 357 210**	**B 210**
				04.97-09.03	ZMM	**0 986 356 967**	**B 967**
			F3R 797	09.96-03.97	ZMS	**0 986 357 210**	**B 210**
				04.97-09.03	ZMM	**0 986 356 967**	**B 967**
			F3R 798	09.96-03.97	ZMS	**0 986 357 210**	**B 210**
				04.97-09.03	ZMM	**0 986 356 967**	**B 967**
		112	F3R 750	09.96-03.97	ZMS	**0 986 357 210**	**B 210**
				04.97-04.99	ZMM	**0 986 356 967**	**B 967**
			F3R 751	09.96-03.97	ZMS	**0 986 357 210**	**B 210**
				04.97-04.99	ZMM	**0 986 356 967**	**B 967**
Modus							
1.2	1,2	55/57,5	D4F 740; D4F 744; D4F 764	09.04-12.15		**F 000 99C 602**	
R 19							
1.2	1,2	40	C1G 730	09.88-12.01	ZMB	**0 986 357 117**	**B 117**
		46	E7F 730	05.92-12.01	WW,ZVS	**0 986 357 250**	**B W250**
					ZVS	**0 986 356 888**	**B 888**
1.4	1,4	40-44	C1J 742; C2J 772; C3J 710	09.88-12.01	ZMB	**0 986 357 117**	**B 117**
		55-59	E7J 700; E7J 706; E7J 742; E7J 745	05.90-12.01		**0 986 357 250**	**B W250**
		58-59	E6J 700; E6J 701; E6J 706	09.88-12.01	WW,ZVS	**0 986 357 250**	**B W250**
					ZVS	**0 986 356 888**	**B 888**
1.6	1,6	61	C3L; F3P	01.93-05.00	ZMS	**0 986 356 798**	**B 798**
1.8	1,8	103	F7P 70...	06.89-06.01		**0 986 357 243**	**B W243**
Safrane							
2.0	2,0	100	N7Q 710; N7Q 711	10.96-12.00		**0 986 356 817**	**B 817**
						0 986 357 238	**B W238**
2.5	2,5	121	N7U 700; N7U 701	10.96-12.00		**0 986 357 232**	**B W232**
3.0	3,0	123-125	Z7X 755	10.96-12.00		**0 986 357 170**	**B 170**
Sandero							
1.2	1,2	55	D4F 73...	09.11-12.15		**F 000 99C 602**	
1.4	1,4	55	K7J 71...	12.09-12.15		**0 986 357 256**	**B W256**
1.6	1,6	62/64	K7M 7...; K7M 8...	12.09-12.15		**0 986 357 256**	**B W256**
Scenic							
2.0	2,0	85	F3R	01.99-12.01	ZMS	**0 986 357 210**	**B 210**
Scenic I / Megane Scenic (JA)							
1.4	1,4	55	E7J 764	11.96-04.03		**0 986 357 250**	**B W250**
1.6	1,6	55	K7M 720	11.96-02.97		**0 986 357 252**	**B W 252**
				03.97-06.98		**0 986 357 184**	**B 184**
				07.98-04.03		**0 986 357 256**	**B W256**
		66	K7M 702; K7M 703	01.96-02.97		**0 986 357 252**	**B W 252**
				03.97-06.98		**0 986 357 184**	**B 184**
						0 986 357 255	**B W255**
				07.98-04.03		**0 986 357 256**	**B W256**
2.0	2,0	80-84	F3R 791	11.96-04.03	ZMM	**0 986 356 967**	**B 967**
			F3R 797	11.96-03.97	ZMS	**0 986 357 210**	**B 210**
				04.97-04.03	ZMM	**0 986 356 967**	**B 967**
		83-84	F3R 750; F3R 751	11.96-03.97	ZMS	**0 986 357 210**	**B 210**
		84	F3R 796; F3R 798	11.96-03.97	ZMS	**0 986 357 210**	**B 210**
				04.97-04.03	ZMM	**0 986 356 967**	**B 967**
Symbol							
1.2	1,2	53/55	D4F 732; D4F 734	03.13-12.18		**F 000 99C 602**	
Thalia							
1.2	1,2	55	D4F 728	10.08-06.14		**F 000 99C 602**	
1.4	1,4	55	K7J 700	10.99-10.07		**0 986 357 256**	**B W256**
1.6	1,6	66	K4M 746	10.99-10.07		**0 986 357 256**	**B W256**
Trafic I							
1.4	1,4	36	847 700 <C1J 700>	09.80-10.97	ZMB	**0 986 357 117**	**B 117**

		kW	Typ				
1.4	1,4	39	C1J 768	03.86-08.97		**F 000 99C 500**	
1.7	1,7	50	F1N 72...; F1N 724	10.84-10.97		**0 986 357 254**	**B W254**
					WW	**0 986 356 743**	**B 743**
2.0	2,0	59	J5R 716; J5R 726	09.80-10.97		**0 986 357 216**	**B 216**
Twingo I							
1.2	1,2	40	C3G 702	03.93-08.97	ZMS	**0 986 356 798**	**B 798**
		40-44	D7F 700; D7F 701; D7F 702; D7F 706	09.96-05.07		**0 986 357 253**	**B W253**
		55	D4F 708	10.03-05.07		**F 000 99C 602**	
Twingo II							
1.2	1,2	43	D7F 800	04.07-12.15		**0 986 357 253**	**B W253**
		56	D4F 77...	04.07-12.15		**F 000 99C 602**	

ROVER

Mini							
1.3	1,3	39-46	12 A2	09.92-09.00		**0 986 356 844**	**B 844**
			Fg.-Nr. 134455→	10.96-09.00	~~PSM~~	**0 986 357 209**	**B 209**
					PSM	**0 986 356 844**	**B 844**
Mini Cooper							
1.3	1,3	39-46/59	; 12 A2; 12 HL <MPi>				
			Fg.-Nr. 134455→	09.94-05.01	~~PSM~~	**0 986 357 209**	**B 209**
					PSM	**0 986 356 844**	**B 844**
Mini De Ville							
1.3	1,3	59					
			Fg.-Nr. 134455→	09.94-05.01	~~PSM~~	**0 986 357 209**	**B 209**
					PSM	**0 986 356 844**	**B 844**
Mini Margrave							
1.4	1,4	77		09.95-09.00		**0 986 356 844**	**B 844**
Mini Retro Rally							
1.3	1,3	60					
			Fg.-Nr. 134455→	09.94-05.01	~~PSM~~	**0 986 357 209**	**B 209**
					PSM	**0 986 356 844**	**B 844**
Serie 200							
211	1,1	44-45	11K2D				
			Fg.-Nr. →YD 471564	11.95-03.00		**0 986 357 153**	**B 153**
214	1,4	55	14K2F <K-Serie>	10.95-03.00		**0 986 357 153**	**B 153**
		76	14 K4F <K-Serie>				
			Fg.-Nr. YD 471565→	10.95-03.00		**0 986 357 154**	**B 154**
			Fg.-Nr. →YD 471564	10.95-03.00		**0 986 357 153**	**B 153**
216	1,6	82	16 K4F <K-Serie>	03.96-03.00		**0 986 356 731**	**B 731**
			16K4F <K-Serie>				
			Fg.-Nr. YD 471565→	10.95-03.00		**0 986 357 154**	**B 154**
			Fg.-Nr. →YD 471564	10.95-03.00		**0 986 357 153**	**B 153**
218	1,8	88	18 K4F <K-Serie>	09.95-03.00		**0 986 356 731**	**B 731**
		107	18K4K -VVC- <K-Serie>	03.96-03.00		**0 986 357 160**	**B 160**
			Fg.-Nr. YD 471565→	09.95-03.00		**0 986 357 154**	**B 154**
			Fg.-Nr. →YD 471564	09.95-03.00		**0 986 357 160**	**B 160**
Serie 400							
414	1,4	76	14 K4F <K-Serie>	05.95-03.00		**0 986 356 731**	**B 731**
416	1,6	82/83	D16...; <D16Y3-SOHC>; K16 <K-Serie>	05.95-03.00		**0 986 356 731**	**B 731**
418	1,8	107	<DOHC-VVC→; 18K4K -VVC- <K-Serie>	03.96-12.98		**0 986 357 160**	**B 160**
420	2,0	100	20T 4H <T-Serie>	10.95-03.00		**0 986 357 213**	**B 213**
Serie 600							
618	1,8	85	F18 A3 <SOHC>	03.96-06.99		**0 986 356 776**	**B 776**
620	2,0	96/100	F20Z1; <T-Serie>	04.93-09.00		**0 986 356 776**	**B 776**
		147	T16-Turbo				
			Fg.-Nr. BM 246797→	04.93-12.98		**0 986 357 213**	**B 213**
			Fg.-Nr. →AM 246796	04.93-12.98		**0 986 356 763**	**B 763**
623	2,3	116	H23A2	04.93-06.99		**0 986 356 776**	**B 776**
Serie 800							
820	2,0	100		01.96-09.99		**0 986 356 806**	**B 806**
825	2,5	129	25 K4F <KV6>	01.96-12.98		**0 986 357 155**	**B 155**

R

◀ ROVER

		kW	Typ				
25							
1.4	1,4	62/76	14 K4F <K-Serie>; 14 K4M <K-Serie K 1.4>				
			Fg.-Nr. YD 471565→	02.00-05.05		**0 986 357 154**	**B 154**
			Fg.-Nr. →YD 471564	02.00-05.05		**0 986 356 731**	**B 731**
1.6	1,6	80	16 K4F <K-Serie K 1.6>				
			Fg.-Nr. YD 471565→	02.00-05.05		**0 986 357 154**	**B 154**
			Fg.-Nr. →YD 471564	02.00-05.05		**0 986 356 731**	**B 731**
1.8	1,8	86	18 K4F <K-Serie>	02.00-10.04		**0 986 357 154**	**B 154**
		107	18K4K -VVC- <K-Serie>				
			Fg.-Nr. YD 471565→	02.00-10.04		**0 986 357 154**	**B 154**
			Fg.-Nr. →YD 471564	02.00-10.04		**0 986 357 160**	**B 160**
45							
1.4	1,4	76	14 K4F <K-Serie>				
			Fg.-Nr. YD 471064→	02.00-05.05		**0 986 357 154**	**B 154**
1.6	1,6	80	16 K4F <K-Serie K 1.6>				
			Fg.-Nr. YD 471064→	02.00-05.05		**0 986 357 154**	**B 154**
1.8	1,8	86	18 K4F <K-Serie>				
			Fg.-Nr. YD 471064→	02.00-05.05		**0 986 357 154**	**B 154**
75							
1.8	1,8	88/110	K 1.8T; 18 K4F <K-Serie>	01.99-05.05		**0 986 357 154**	**B 154**
100 Metro							
1.1	1,1	44	11K2D	05.90-12.98		**0 986 356 772**	**B 772**
1.4	1,4	55	<K-Serie>	09.90-03.98		**0 986 356 772**	**B 772**

SAAB (SAAB AUTOMOBILE AB)

9-3							
2.0	2,0	96/110/113/ 136/147/151	B 204 E <Turbo- Katalysator>; B 204 I; B 204 L; B204R; B205E; B205E <Ecopower>; B205L; B205R <Turbo>	02.98-08.00		**0 986 357 161**	**B 161**
2.3	2,3	110/125/165/ 169	B 234 I; B235R	02.98-08.00		**0 986 357 161**	**B 161**
900							
2.0	2,0	96/98/136	B 204 I; B 204 L; B 206 I	09.93-08.98		**0 986 357 161**	**B 161**
2.3	2,3	110	B 234 I	09.93-08.98		**0 986 357 161**	**B 161**
2.5	2,5	125	B 258 I	09.93-10.98		**0 986 357 162**	**B 162**
9000							
2.3	2,3	108/147/165	B 234 I <Kat>; B 234 L <Kat>; B 234 R <Turbo- Katalysator>	09.92-12.98		**0 986 357 161**	**B 161**
3.0	3,0	155	B 308 I <Kat>	09.94-12.98		**0 986 357 162**	**B 162**

SEAT

Alhambra							
2.0	2,0	85	ADY	03.96-02.00		**0 986 356 350**	**B 350**
			ATM	06.00-03.10		**0 986 356 331**	**B 331**
Altea							
1.2	1,2	77	CBZB <DB0/TW0>	05.10-07.15	~~MMS~~	**0 986 357 844**	**BS 844**
					MMS	**0 986 357 822**	**BS 822**
1.6	1,6	72-75	BGU <MW6/T53>; BSE <MW6/T53>; BSF <MW6/T53>; CCSA <MW6/T53>; CHGA <DF2/T53>	03.04-07.15		**0 986 356 346**	**B 346**
Altea XL							
1.2	1,2	77	CBZB <DB0/TW0>	04.10-07.15	~~MMS~~	**0 986 357 844**	**BS 844**
					MMS	**0 986 357 822**	**BS 822**
1.6	1,6	72-75	BSE <MW6/T53>; BSF <MW6/T53>; CCSA <MW6/T53>; CHGA <DF2/T53>	10.06-07.15		**0 986 356 346**	**B 346**
Arosa							
1.0	1,0	37	AER	02.97-09.99		**0 986 356 343**	**B 343**
			ALD	01.99-07.00		**0 986 356 341**	**B 341**
			ALL	10.97-05.99		**0 986 356 343**	**B 343**
			ANV	01.99-07.00		**0 986 356 341**	**B 341**
			AUC	05.00-06.04		**0 986 356 312**	**B 312**
1.4	1,4	44	AEX; AKV	02.97-09.99		**0 986 356 343**	**B 343**
			ANW	01.99-10.00		**0 986 356 341**	**B 341**

		kW	Typ				
1.4	1,4	44	APQ	12.97-08.98		**0 986 356 343**	**B 343**
			AUD	01.99-06.04		**0 986 356 312**	**B 312**
		74	AFK; AQQ; AUB <MP0/T1N>	01.99-06.04		**0 986 356 308**	**B 308**
Cordoba							
1.0	1,0	37	AER	09.96-06.99		**0 986 356 343**	**B 343**
			ALD; ANV; AUC	05.99-12.02		**0 986 356 312**	**B 312**
1.4	1,4	44	AEX	01.96-12.97		**0 986 356 343**	**B 343**
			AKK	05.99-12.02		**0 986 356 312**	**B 312**
			AKV	09.97-12.02		**0 986 356 343**	**B 343**
			ANW	05.99-08.00		**0 986 356 312**	**B 312**
			ANX; APQ	12.97-12.02		**0 986 356 343**	**B 343**
			AUD	06.00-12.02		**0 986 356 312**	**B 312**
		55	APE <MN7/T1Q>; AUA <MN7/T1Q>	05.99-08.03		**0 986 356 308**	**B 308**
		74	AFH	07.96-12.02		**0 986 356 309**	**B 309**
			AQQ; AUB <MP0/T1N>	09.99-12.02		**0 986 356 308**	**B 308**
1.6	1,6	55	AEE <M0U/T3N>; ALM	03.97-12.02		**0 986 356 343**	**B 343**
			1F	05.94-06.99		**0 986 356 338**	**B 338**
						0 986 356 339	**B 339**
		74	AEH <M63/T6H>; AKL <ME8/T6H>; APF <MP9/T6H>	05.99-12.02		**0 986 356 359**	**B 359**
			AUR				
			Fg.-Nr. →6K..2..137 000	05.00-10.01		**0 986 356 359**	**B 359**
			BAH <MY0/T1J; EA111>	04.03-11.09		**F 000 99C 125**	**TS**
1.8	1,8	66	ACC; ADZ	07.94-12.02		**0 986 356 339**	**B 339**
2.0	2,0	85	AGG <M11/T8A>	04.96-12.02		**0 986 356 339**	**B 339**
			AZL <MK6/T51>; BBX <M0R/T18>	09.02-11.09		**0 986 356 331**	**B 331**
Ibiza [6J1/6J5/6J8]							
1.2	1,2	63/77	CBZA <DB1/TW0>; CBZB <DB0/TW0>	09.10-05.15	~~MMS~~	**0 986 357 844**	**BS 844**
					MMS	**0 986 357 822**	**BS 822**
Ibiza [6K1]							
1.0	1,0	37	AER	09.96-10.99		**0 986 356 343**	**B 343**
			ALD; ANV; AUC	05.99-05.02		**0 986 356 312**	**B 312**
1.4	1,4	40/44	AEX; ANX	12.95-05.98		**0 986 356 343**	**B 343**
		44	AKK	05.99-05.02		**0 986 356 312**	**B 312**
			AKV	12.97-10.99		**0 986 356 343**	**B 343**
			ANW	05.99-08.00		**0 986 356 312**	**B 312**
			APQ	12.97-10.99		**0 986 356 343**	**B 343**
			AUD	06.00-05.02		**0 986 356 312**	**B 312**
		55	APE <MN7/T1Q>; AUA <MN7/T1Q>	05.99-05.02		**0 986 356 308**	**B 308**
		74	AFH	05.97-06.99		**0 986 356 309**	**B 309**
			AQQ; AUB <MP0/T1N>	09.99-05.02		**0 986 356 308**	**B 308**
1.6	1,6	55	AEE <M0U/T3N>; ALM	03.97-05.02		**0 986 356 343**	**B 343**
			1F	05.94-08.99		**0 986 356 339**	**B 339**
						0 986 356 343	**B 343**
		74	AEH <M63/T6H>; AKL <ME8/T6H>; APF <MP9/T6H>	05.99-05.02		**0 986 356 359**	**B 359**
			AUR				
			Fg.-Nr. →6K..2..137 000	07.00-10.01		**0 986 356 359**	**B 359**
1.8	1,8	66	ACC; ADZ	07.94-10.99		**0 986 356 339**	**B 339**
2.0	2,0	85	AGG <M11/T8A>	04.96-10.99		**0 986 356 339**	**B 339**
Ibiza [6L1]							
1.4	1,4	74	AUB <MP0/T1N>	09.01-05.02		**0 986 356 308**	**B 308**
1.6	1,6	74	BAH <MY0/T1J; EA111>	04.03-11.09		**F 000 99C 125**	**TS**
2.0	2,0	85	AZL <MK6/T51>; BBX <M0R/T18>	07.02-11.09		**0 986 356 331**	**B 331**
Inca							
1.4	1,4	44	AEX; AKV; APQ	11.95-06.03		**0 986 356 360**	**B 360**
			AUD	09.00-06.03		**0 986 356 312**	**B 312**
		55	AUA <MN7/T1Q>	09.00-06.03		**0 986 356 308**	**B 308**
1.6	1,6	55	AEE <M0U/T3N>	06.97-09.00		**0 986 356 360**	**B 360**
			1F	11.95-05.97		**0 986 356 338**	**B 338**
						0 986 356 339	**B 339**
Leon [1M1]							
1.4	1,4	55	AHW <MB5/T1Q>; APE <MN7/T1Q>; AXP <MN7/T1Q>	12.99-05.02		**0 986 356 308**	**B 308**
1.6	1,6	74	AEH <M63/T6H>; AKL <ME8/T6H>	10.98-07.04		**0 986 356 359**	**B 359**
		77	AUS <D3H/T27>; AZD <D3H/T27>	06.00-04.02		**0 986 356 308**	**B 308**

S

◀ SEAT

		kW	Typ				
1.8	1,8	92	AGN <MQ8/T0V>; APG	10.98-07.04		**0 986 356 337**	**B 337**
Leon [1P1]							
1.2	1,2	77	CBZB <DB0/TW0>	02.10-12.12	~~MMS~~	**0 986 357 844**	**BS 844**
					MMS	**0 986 357 822**	**BS 822**
1.6	1,6	75	BSE <MW6/T53>; BSF <MW6/T53>; CCSA <MW6/T53>; CHGA <DF2/T53>; CMXA <MW6/T53>	07.05-12.12		**0 986 356 346**	**B 346**
Marbella							
0.9	0,9	29-30	09 NCA	01.87-02.97		**0 986 356 785**	**B 785**
		30	903 C.E.	01.95-05.98		**0 986 357 193**	**B 193**
Toledo [KG3]							
1.2	1,2	63/77	CBZA <DB1/TW0>; CBZB <DB0/TW0>	07.12-06.15	~~MMS~~	**0 986 357 844**	**BS 844**
					MMS	**0 986 357 822**	**BS 822**
Toledo [1L2]							
1.6	1,6	55	1F	05.91-03.99		**0 986 356 338**	**B 338**
						0 986 356 339	**B 339**
1.8	1,8	66	ADZ	07.94-03.99		**0 986 356 339**	**B 339**
2.0	2,0	85	AGG <M11/T8A>	03.96-03.99		**0 986 356 339**	**B 339**
Toledo [1M2]							
1.4	1,4	55	AHW <MB5/T1Q>; AXP <MN7/T1Q>	01.00-05.02		**0 986 356 308**	**B 308**
1.6	1,6	74	AEH <M63/T6H>; AKL <ME8/T6H>	10.98-05.02		**0 986 356 359**	**B 359**
		77	AUS <D3H/T27>; AZD <D3H/T27>	06.00-04.02		**0 986 356 308**	**B 308**
1.8	1,8	92	AGN <MQ8/T0V>; APG	10.98-12.03		**0 986 356 337**	**B 337**
2.3	2,3	110	AGZ <MD7/T8R>	10.98-11.00		**0 986 356 349**	**B 349**

SKODA

Fabia [5J2/5J5]							
1.2	1,2	63/77	CBZA <DB1/TW0>; CBZB <DB0/TW0>	03.10-12.14	~~MMS~~	**0 986 357 844**	**BS 844**
					MMS	**0 986 357 822**	**BS 822**
Fabia [6Y2/6Y3/6Y5]							
1.4	1,4	55/74	AUA <MN7/T1Q>; AUB <MP0/T1N>; BBY <MN7/T1Q>; BBZ <MP0/T1N>; BKY <MN7/T1Q>	09.99-12.07		**0 986 356 308**	**B 308**
2.0	2,0	85	AZL <MK6/T51>	07.00-12.07		**0 986 356 331**	**B 331**
Felicia [6U1/6U5/6UF]							
1.6	1,6	55	AEE <M0U/T3N>	05.95-08.01		**0 986 356 360**	**B 360**
Octavia [1U2/1U5]							
1.4	1,4	55	AXP <MN7/T1Q>; BCA <MN7/T1Q>	08.00-12.10		**0 986 356 308**	**B 308**
1.6	1,6	55	AEE <M0U/T3N>	09.96-09.04		**0 986 356 339**	**B 339**
		74	AEH <M63/T6H>; AKL <ME8/T6H>	11.96-05.07		**0 986 356 359**	**B 359**
		75	AVU <MW6/T53>; BFQ <MW6/T53>	08.00-12.10		**0 986 356 346**	**B 346**
1.8	1,8	92	AGN <MQ8/T0V>				
			Fg.-Nr. →1U..V..026 000	09.96-06.97		**0 986 356 305**	**B 305**
			Fg.-Nr. 1U..V..026 001→	07.97-04.99		**0 986 356 337**	**B 337**
2.0	2,0	85	AEG <ML8>; APK <MU0/T6Y>; AQY <ML1/T6Y>; AZH <MK6/T11>	06.99-05.07		**0 986 356 331**	**B 331**
Octavia [1Z3/1Z5]							
1.2	1,2	77	CBZB <DB0/TW0>	02.10-06.13	~~MMS~~	**0 986 357 844**	**BS 844**
					MMS	**0 986 357 822**	**BS 822**
Pick-Up							
135	1,3	40/42		09.91-12.97		**0 986 356 719**	**B 719**
Praktik [5J7]							
1.2	1,2	63	CBZA <DB1/TW0>	03.10-05.15	~~MMS~~	**0 986 357 844**	**BS 844**
					MMS	**0 986 357 822**	**BS 822**
Rapid [NH1/NH3]							
1.2	1,2	63/77	CBZA <DB1/TW0>; CBZB <DB0/TW0>	07.12-05.15	~~MMS~~	**0 986 357 844**	**BS 844**
					MMS	**0 986 357 822**	**BS 822**
Roomster [5J7]							
1.2	1,2	63/77	CBZA <DB1/TW0>; CBZB <DB0/TW0>	03.10-05.15	~~MMS~~	**0 986 357 844**	**BS 844**
					MMS	**0 986 357 822**	**BS 822**
Superb [3U4]							
2.8	2,8	140/142	AMX; BBG	12.01-03.08		**0 986 356 321**	**B 321**

		kW	Typ				
Yeti [5L7]							
1.2	1,2	77	CBZB <DB0/TW0>	09.09-05.15	~~MMS~~	**0 986 357 844**	**BS 844**
					MMS	**0 986 357 822**	**BS 822**

SUBARU

Forester							
2.0	2,0	90/92	EJ20J; EJ202	01.97-05.02		**0 986 357 262**	**B 262**
2.5	2,5	129	EJ253	06.05-11.07		**F 005 X13 897**	
Impreza							
1.6	1,6	66	EJ16E; EJ16J	10.93-09.00		**0 986 356 716**	**B 716**
1.8	1,8	76	EJ18E	08.96-06.97		**0 986 356 716**	**B 716**
2.0	2,0	85	EJ20E	08.95-09.00		**0 986 356 716**	**B 716**
		92	EJ201	08.98-09.00		**0 986 356 716**	**B 716**
				10.00-06.07		**F 005 X13 898**	
		118	EJ204	06.05-06.07		**F 005 X13 896**	
		155	EJ20G	12.93-07.98		**0 986 356 716**	**B 716**
		160	EJ205	10.00-10.02		**F 005 X13 898**	
Legacy							
1.8	1,8		EJ18E	06.97-11.98		**0 986 357 262**	**B 262**
2.0	2,0	85	EJ20E	01.94-03.99		**0 986 356 716**	**B 716**
2.2	2,2	94-100	EJ22E	01.94-03.99		**0 986 356 716**	**B 716**
Vivio							
660	0,7	32	EN07E	08.93-04.00		**0 986 357 190**	**B 190**

SUZUKI

Alto							
1.1	1,1	46	F10DN	02.02-12.06		**0 986 357 263**	**B 263**
Baleno							
1.3	1,3	48-63	G13B				
			Fg.-Nr. →00140000	04.95-04.05		**0 986 356 810**	**B 810**
			Fg.-Nr. 00160001→	04.95-09.07		**0 986 357 263**	**B 263**
1.5	1,5	71	G15A	04.95-04.05		**0 986 356 810**	**B 810**
1.6	1,6	72-74	G16B	08.96-05.02		**0 986 356 756**	**B 756**
			Fg.-Nr. →00140000	04.95-04.05		**0 986 356 810**	**B 810**
			Fg.-Nr. 00160001→	04.95-04.05		**0 986 357 263**	**B 263**
Carry							
1.3	1,3	58	G13BB	03.99-03.09		**0 986 357 263**	**B 263**
Grand Vitara							
1.6	1,6	69-71	G16B	03.98-03.08		**0 986 357 263**	**B 263**
		73-78	M16A	10.05-12.14		**0 986 357 263**	**B 263**
		88	M16A	03.15-12.16		**0 986 357 263**	**B 263**
Ignis							
1.3	1,3	61	M13A	10.00-09.03		**0 986 357 263**	**B 263**
		69	M13A	10.03-12.07		**0 986 D00 019**	
1.5	1,5	73	M15A	10.03-12.07		**0 986 D00 019**	
		80	M15A	12.03-12.07		**0 986 357 263**	**B 263**
Jimny							
1.3	1,3	59-63	G13BB; M13A	10.98→		**0 986 357 263**	**B 263**
Liana							
1.3	1,3	66	M13A	03.01-12.04		**0 986 357 263**	**B 263**
1.6	1,6	70-79	M16A	03.01-04.08		**0 986 357 263**	**B 263**
1.8	1,8	92	M18A	04.05-12.07		**0 986 357 263**	**B 263**
Samurai							
1.3	1,3	40	G13B	09.91-12.01		**0 986 356 762**	**B 762**
		47	G13A	08.88-12.04		**0 986 356 762**	**B 762**
				11.88-12.04		**0 986 356 855**	**B 855**
		49-51	G13B	11.88-12.04		**0 986 356 762**	**B 762**

		kW	Typ				
◀ SUZUKI							
Swift [MA]							
1.0	1,0	39	G10A				
			Fg.-Nr. →00250000	03.96-12.04		**0 986 356 710**	**B 710**
			Fg.-Nr. 00250001→	03.96-12.04		**0 986 356 710**	**B 710**
1.3	1,3	50	G13BA	06.96-03.01		**0 986 356 841**	**B 841**
		63	G13BB	04.01-12.04		**0 986 357 263**	**B 263**
Swift [MZ/EZ]							
1.3	1,3	67	M13A	11.04-12.14		**0 986 D00 019**	
						0 986 357 263	**B 263**
1.5	1,5	75-81	M15A	11.04-12.12		**0 986 D00 019**	
1.6	1,6	92	M16A	01.07-12.14		**0 986 D00 019**	
SX4							
1.5	1,5	73-82	M15A	05.06→		**0 986 D00 019**	
1.6	1,6	74-79	M16A	12.07-12.15		**0 986 357 263**	**B 263**
		79-81	M16A	05.06-08.09		**0 986 D00 019**	
		88	M16A	09.09-12.14		**0 986 357 263**	**B 263**
Vitara							
1.6	1,6	55	G16A	09.88-03.98		**0 986 356 855**	**B 855**
		55-60	G16A	03.88-03.98		**0 986 356 855**	**B 855**
		69-74	G16B	07.90-10.02		**0 986 356 810**	**B 810**
Wagon R							
1.0	1,0	48-52	K10A	09.97-05.00		**0 986 357 053**	**B 053**
1.2	1,2	51	K12A	07.98-05.00		**0 986 357 053**	**B 053**
1.3	1,3	56	G13BB	05.00-08.03		**0 986 357 263**	**B 263**
Wagon R+							
1.3	1,3	69	M13A	09.03-03.06		**0 986 D00 019**	
X-90							
1.6	1,6	71	G16B	09.95-08.98		**0 986 356 810**	**B 810**

TOYOTA

Avensis							
1.6	1,6	74/81	4AFE	09.97-07.00	RLE	**0 986 357 198**	**B 198**
1.8	1,8	81	7AFE	09.97-07.00		**0 986 357 198**	**B 198**
2.0	2,0	94	3SFE	10.97-01.03		**0 986 AM0 063**	
						0 986 356 923	**B 923**
Camry							
2.0	2,0	92	3SFE	09.96-07.01		**0 986 AM0 063**	
2.2	2,2	95/96	5SFE	08.96-12.02		**0 986 AM0 063**	
		97	5SFE	09.96-10.97		**0 986 AM0 063**	
		99-101	5SFE	07.96-09.01		**0 986 AM0 063**	
Carina							
1.6	1,6	79/85	4AFE; 4AFE <Lean Burn>	12.92-10.97		**0 986 356 928**	**B 928**
1.8	1,8	78-89	7AFE	12.94-10.97		**0 986 356 928**	**B 928**
2.0	2,0	98	3SFE	06.94-10.97		**0 986 356 933**	**B 933**
Celica							
1.8	1,8	85	7AFE	11.93-08.99		**0 986 356 928**	**B 928**
2.0	2,0	129	3SGE	11.93-08.99		**0 986 356 945**	**B 945**
Conquest							
1.6	1,6	79	4AFE	09.93-10.00		**0 986 356 928**	**B 928**
Corolla [E10]							
1.3	1,3	53-55	2E	05.92-04.97		**0 986 357 171**	**B 171**
		55-65	4EFE	05.92-04.97		**0 986 356 957**	**B 957**
1.6	1,6	76-85	4AFE	09.91-08.98		**0 986 356 928**	**B 928**
1.8	1,8	77-85	7AFE	09.92-12.99		**0 986 356 928**	**B 928**
Corolla [E11]							
1.3	1,3	53-55	2E	04.97-11.04		**0 986 357 171**	**B 171**
		63	4EFE	04.97-11.99		**0 986 357 259**	**B 259**
	1,6	79	4AFE	09.98-11.99		**0 986 356 928**	**B 928**
1.6	1,6	79-81	4AFE	09.96-09.02		**0 986 356 928**	**B 928**
1.8	1,8	81/85	7AFE	10.96-08.02		**0 986 356 928**	**B 928**

		kW	Typ				
Corona							
1.6	1,6	86	4AFE	04.93-02.98		**0 986 356 928**	**B 928**
Hiace							
2.4	2,4	88	2RZE	06.92-02.05		**0 986 357 206**	**B 206**
MR2							
2.0	2,0	125	3SGE	12.89-08.99		**0 986 357 175**	**B 175**
Paseo							
1.5	1,5	69/81-85	5EFE	08.95-08.99		**0 986 356 957**	**B 957**
Picnic							
2.0	2,0	90-98	3SFE	09.96-05.01		**0 986 AM0 063**	
						0 986 356 923	**B 923**
Previa							
2.4	2,4	97/99-103	2TZFE	05.90-12.00		**0 986 356 950**	**B 950**
RAV4							
2.0	2,0	88	3SFE	09.95-08.98		**0 986 356 933**	**B 933**
		94	3SFE	11.95-08.00		**0 986 356 933**	**B 933**
				09.96-08.00		**0 986 AM0 063**	
		95	3SFE	10.97-08.00		**0 986 AM0 063**	
		96	3SFE	11.95-08.00		**0 986 AM0 063**	
						0 986 356 933	**B 933**
		99	3SFE	04.94-08.00		**0 986 AM0 063**	
				11.95-08.00		**0 986 356 933**	**B 933**
Starlet							
1.3	1,3	53-55	2E	01.96-07.99		**0 986 357 171**	**B 171**
		55/60-62	4EFE	01.96-07.99		**0 986 356 957**	**B 957**
Tercel							
1.3	1,3	48-61	2E	04.94-07.99		**0 986 357 171**	**B 171**

VAUXHALL

Astra F							
1.4	1,4	44	C 14 NZ <OHC>; X 14 NZ <OHC>				
			Mot.-Nr. →02V57973; Fg.-Nr. →P2599999; →P3999999; →P4999999; →P5999999; →P6999999; →P8999999	09.90-02.98		**0 986 356 747**	**B 747**
			Mot.-Nr. →19241623; 02V57974→02BF1476; Fg.-Nr. R2000001→; R3000001→; R4000001→; R5000001→; R6000001→; R8000001→	09.90-02.98		**0 986 357 127**	**B 127**
		60	... <OHC>				
			Mot.-Nr. →02T14052; →19880550	03.92-02.98		**0 986 357 127**	**B 127**
			Mot.-Nr. 02BD1413→; 19280317→	02.98-02.98		**0 986 357 226**	**B 226**
			Mot.-Nr. 02T14053→02BD1413; 19880551→19280316	03.92-02.98		**0 986 357 124**	**B 124**
1.6	1,6	52	X 16 SZ <OHC>				
			Mot.-Nr. →02BE6166	07.94-02.98		**0 986 357 124**	**B 124**
			Mot.-Nr. 02BE6167→	07.94-02.98		**0 986 357 226**	**B 226**
		55	... <OHC>				
			Mot.-Nr. →02V65825	09.91-02.98		**0 986 356 723**	**B 723**
			Mot.-Nr. 02BE6167→	09.93-02.98		**0 986 357 156**	**B 156**
			Mot.-Nr. 02V65826→02BE6166	09.91-02.98		**0 986 357 249**	**B 249**
			X 16 SZR <OHC>	09.95-08.97	TW	**0 986 357 063**	**B 063**
			Mot.-Nr. →02BE6166	09.95-08.97		**0 986 357 124**	**B 124**
			Mot.-Nr. 02BE6167→	09.95-08.97		**0 986 357 226**	**B 226**
		74	C 16 SE <OHC>				
			Mot.-Nr. →02BD0920	03.92-02.98		**0 986 357 124**	**B 124**
			Mot.-Nr. 02BD0921→	03.92-02.98		**0 986 357 226**	**B 226**
			X 16 XEL <Ecotec DOHC>	01.94-02.98		**0 986 356 778**	**B 778**
1.8	1,8	66	C 18 NZ <OHC>				
			Mot.-Nr. →14349311	09.91-02.98		**0 986 356 801**	**B 801**
			Mot.-Nr. 14349312→	09.91-02.98		**0 986 357 127**	**B 127**
		85/92	C 18 SEL; C 18 XE <DOHC>; C 18 XEL <DOHC>; X 18 XE <DOHC>				
			Fg.-Nr. W2000000→	09.94-02.98		**0 986 357 284**	**B 284**
			Fg.-Nr. →V8999999	09.94-02.98		**0 986 357 237**	**B 237**

V

◀ VAUXHALL

		kW	Typ				
2.0	2,0	85	... <OHC>				
			Mot.-Nr. →14672353	09.91-02.98		**0 986 356 801**	**B 801**
			Mot.-Nr. 14672354→Fg.-Nr. R8999999	09.91-02.98		**0 986 357 127**	**B 127**
		100	X 20 XEV <Ecotec>				
			Fg.-Nr. W2000000→	01.95-02.98		**0 986 357 284**	**B 284**
			Fg.-Nr. →V8999999	01.95-02.98		**0 986 357 237**	**B 237**
		110	C 20 XE <DOHC>				
			Mot.-Nr. →14002934	09.91-02.98		**0 986 357 233**	**B 233**
Astra G							
1.6	1,6	55	X 16 SZR <Ecotec>	09.97-08.05		**0 986 357 126**	**B 126**
			Mot.-Nr. →02BE6165	09.97-08.05		**0 986 357 124**	**B 124**
			Mot.-Nr. 02BE6166→	09.97-08.05		**0 986 357 126**	**B 126**
		62	Z 16 SE <Ecotec>	09.00-08.05		**0 986 357 126**	**B 126**
Calibra							
2.0	2,0	83-85	C 20 NE <OHC>				
			Fg.-Nr. S1.....→; S9.....→	03.90-03.98		**0 986 357 242**	**B 242**
			Mot.-Nr. →14672352	03.90-03.98		**0 986 356 801**	**B 801**
			Mot.-Nr. 14672353→Fg.-Nr. R1.....;	03.90-03.98		**0 986 357 125**	**B 125**
			Mot.-Nr. 14672353→Fg.-Nr. R9.....				
		100	X 20 XEV <Ecotec>				
			Mot.-Nr. →14195306	09.93-07.97		**0 986 357 237**	**B 237**
			Mot.-Nr. 14195307→	09.93-07.97		**0 986 357 284**	**B 284**
		110	C 20 XE <DOHC>				
			Fg.-Nr. P1000001→	03.90-03.97		**0 986 357 237**	**B 237**
			Mot.-Nr. →14180385	03.90-03.97		**0 986 357 139**	**B 139**
						0 986 357 227	**B 227**
			Mot.-Nr. 14180386→Fg.-Nr. N1999999	03.90-03.97		**0 986 357 233**	**B 233**
		150	C 20 LET <Turbo>	03.92-07.97		**0 986 357 233**	**B 233**
2.5	2,5	125	...				
			Mot.-Nr. →08145499	04.93-03.97		**0 986 357 143**	**B 143**
			Mot.-Nr. 08145500→	04.93-03.97		**0 986 357 050**	**B 050**
Combo							
1.2	1,2	33	C 12 NZ				
			Mot.-Nr. →19334656	09.94-10.01		**0 986 357 148**	**B 148**
			Mot.-Nr. 19334657→	09.94-10.01		**0 986 357 247**	**B 247**
			X 12 SZ <Ecotec>				
			Mot.-Nr. →19330000	09.94-10.01		**0 986 357 124**	**B 124**
			Mot.-Nr. 02HY3580→	09.94-10.01		**0 986 357 126**	**B 126**
			Mot.-Nr. 19330001→	09.94-10.01		**0 986 357 226**	**B 226**
			12 NZ				
			Mot.-Nr. →19334656	06.00-10.01		**0 986 357 148**	**B 148**
			Mot.-Nr. 19334657→	06.00-10.01		**0 986 357 247**	**B 247**
1.4	1,4	44	C 14 NZ				
			Mot.-Nr. →02BF1475; →19241622	09.94-10.01		**0 986 357 148**	**B 148**
			Mot.-Nr. 02BF1476→; 19241623→	09.94-10.01	~~KL~~	**0 986 357 247**	**B 247**
					KL	**0 986 356 746**	**B 746**
			X 14 SZ <Ecotec>				
			Mot.-Nr. →02HY3579; →19747137	04.96-10.01		**0 986 357 226**	**B 226**
			Mot.-Nr. 02HY3580→	04.96-10.01		**0 986 357 126**	**B 126**
		60	C 14 SE				
			Mot.-Nr. →02BD1412; →19262000	09.94-10.01		**0 986 357 124**	**B 124**
			Mot.-Nr. 02BD1413→02HY3579; 19262001→	09.94-10.01		**0 986 357 226**	**B 226**
			Mot.-Nr. 02HY3580→	09.94-10.01		**0 986 357 126**	**B 126**
		66	C 14 SEL	08.99-10.01		**0 986 356 778**	**B 778**
			Mot.-Nr. →20C17331	08.99-10.01		**0 986 357 234**	**B 234**
1.6	1,6	64	Z 16 SE	09.01-08.04		**0 986 357 126**	**B 126**
Corsa							
1.2	1,2	33	C 12 NZ				
			Mot.-Nr. →19334656	09.94-08.00		**0 986 357 148**	**B 148**
			Mot.-Nr. 19334657→	09.94-08.00		**0 986 357 247**	**B 247**

V

		kW	Typ				
1.2	1,2	33	X 12 SZ <Ecotec>				
			Mot.-Nr. →19330000	09.94-08.00		**0 986 357 124**	**B 124**
			Mot.-Nr. 02HY3580→	09.94-08.00		**0 986 357 126**	**B 126**
			Mot.-Nr. 19330001→	09.94-08.00		**0 986 357 226**	**B 226**
			12 NZ				
			Mot.-Nr. →19334656	09.94-08.00		**0 986 357 148**	**B 148**
			Mot.-Nr. 19334657→	09.94-08.00		**0 986 357 247**	**B 247**
1.4	1,4	44	C 14 NZ				
			Mot.-Nr. →02BF1475; →19241622	09.94-08.00		**0 986 357 148**	**B 148**
			Mot.-Nr. 02BF1476→; 19241623→	09.94-08.00	~~KL~~	**0 986 357 247**	**B 247**
					KL	**0 986 356 746**	**B 746**
			X 14 SZ <Ecotec>				
			Mot.-Nr. →02HY3579; →19747137	09.96-08.98		**0 986 357 226**	**B 226**
			Mot.-Nr. 02HY3580→	09.96-08.98		**0 986 357 126**	**B 126**
		60	C 14 SE				
			Mot.-Nr. →02BD1412; →19262000	09.94-08.00		**0 986 357 124**	**B 124**
			Mot.-Nr. 02BD1413→02HY3579; 19262001→	09.94-08.00		**0 986 357 226**	**B 226**
			Mot.-Nr. 02HY3580→	09.94-08.00		**0 986 357 126**	**B 126**
		63/66	C 14 SEL; X 14 XE <Ecotec>	09.94-08.00		**0 986 356 778**	**B 778**
1.6	1,6	62	Z 16 SE <Ecotec>	09.01-08.03		**0 986 357 126**	**B 126**
		74/78/80	C 16 SEL; C 16 XE; X 16 XE <Ecotec>	09.94-08.00		**0 986 356 778**	**B 778**
Frontera							
2.0	2,0	85	X 20 SE <Ecotec>	02.95-08.98		**0 986 357 228**	**B 228**
2.2	2,2	100	X 22 XE <Ecotec>	02.95-08.98		**0 986 357 228**	**B 228**
Monterey							
3.2	3,2	130	6VDI	06.92-08.98		**0 986 357 167**	**B 167**
Omega							
2.0	2,0	85	X 20 SE <Ecotec>; 20 SE				
			Mot.-Nr. →14367064	04.94-12.00		**0 986 357 126**	**B 126**
		100	X 20 XEV <Ecotec>	09.93-08.99	TW	**0 986 357 237**	**B 237**
2.5	2,5	125	X 25 XE <Ecotec>				
			Mot.-Nr. →08145499	04.94-09.04		**0 986 357 055**	**B 055**
			Mot.-Nr. 08145500→	04.94-09.04		**0 986 357 050**	**B 050**
3.0	3,0	155	X 30 XE <Ecotec>				
			Mot.-Nr. →08145499	04.94-02.01		**0 986 357 055**	**B 055**
			Mot.-Nr. 08145500→	04.94-02.01		**0 986 357 050**	**B 050**
Sintra							
2.2	2,2	104	X 22 XE <Ecotec>	09.96-09.99		**0 986 357 237**	**B 237**
3.0	3,0	148	X 30 XE <Ecotec>				
			Mot.-Nr. →08145499	09.96-09.99		**0 986 357 055**	**B 055**
			Mot.-Nr. 08145500→	09.96-09.99		**0 986 357 050**	**B 050**
Tigra							
1.4	1,4	66	X 14 XE <Ecotec>	09.94-08.99		**0 986 356 778**	**B 778**
1.6	1,6	78	X 16 XE <Ecotec>	09.94-08.99		**0 986 356 778**	**B 778**
Vectra							
1.6	1,6	55	X 16 SZR <Ecotec>				
			Mot.-Nr. →02HP7704	09.96-08.00		**0 986 357 226**	**B 226**
			Mot.-Nr. 02HP7705→	09.96-08.00		**0 986 357 126**	**B 126**
			16 LZ2	09.95-08.00		**0 986 357 242**	**B 242**
		74	X 16 XEL <Ecotec>	08.95-08.00		**0 986 356 778**	**B 778**
						0 986 357 234	**B 234**
1.8	1,8	85	X 18 XE <Ecotec>	09.95-08.99	TW	**0 986 357 237**	**B 237**
2.0	2,0	82	20 NEJ				
			Mot.-Nr. →14885919	09.95-08.01		**0 986 357 126**	**B 126**
		100	C 20 SEL; X 20 XEV <Ecotec>	09.95-09.02	TW	**0 986 357 237**	**B 237**
2.2	2,2	106	C 22 SEL	10.99-08.01		**0 986 357 237**	**B 237**
2.5	2,5	125-143	X 25 XE <Ecotec>	09.95-09.00		**0 986 357 162**	**B 162**

VOLVO

C30							
1.6	1,6	74	B4164S3	10.06-07.12		**0 986 357 208**	**B 208**

		kW	Typ				
◀ VOLVO							
C70 I							
2.0	2,0	132/166	B5204T2; B5204T3	01.97-07.98		**0 986 357 232**	**B W232**
					WW	**0 986 356 753**	**B 753**
2.3	2,3	176	B5234T3	09.97-07.98		**0 986 357 232**	**B W232**
					WW	**0 986 356 753**	**B 753**
2.5	2,4	142	B5254T	01.98-07.98		**0 986 357 232**	**B W232**
					WW	**0 986 356 753**	**B 753**
S40 I							
1.6	1,6	77/80	B4164S; B4164S2	01.97-01.04		**0 986 357 238**	**B W238**
1.8	1,8	85/90/92	B4184S; B4184SM; B4184S2; B4184S3; B4184S9; B4184S10	09.95-06.04		**0 986 357 238**	**B W238**
1.9	1,9	147	B4194T	05.97-07.99		**0 986 357 238**	**B W238**
2.0	1,9	118	B4204T2	08.99-07.00		**0 986 357 238**	**B W238**
	2,0	100/103/118/ 120/121/147	B4204S; B4204S2; B4204T; B4204T3; B4204T5	07.95-01.04		**0 986 357 238**	**B W238**
S40 II							
1.6	1,6	74	B4164S3	11.04-08.12		**0 986 357 208**	**B 208**
S70							
2.0	2,0	93/105	B5202 S; B5204S	01.97-07.99		**0 986 357 054**	**B W054**
					WW	**0 986 356 753**	**B 753**
		132/155	B5204T; B5204T2	01.97-07.98		**0 986 357 232**	**B W232**
					WW	**0 986 356 753**	**B 753**
2.3	2,3	120	B5234S	01.97-08.98	WW	**0 986 356 753**	**B 753**
				01.97-07.99		**0 986 357 054**	**B W054**
		160/176-184	B5234T2; B5234T3; B5234T4	01.97-07.98		**0 986 357 232**	**B W232**
				01.97-08.98	WW	**0 986 356 753**	**B 753**
2.5	2,4	106	B5252FS	01.97-07.99		**0 986 357 054**	**B W054**
					WW	**0 986 356 753**	**B 753**
			GB5252S	08.98-07.99		**0 986 357 054**	**B W054**
		121	B5254S	01.97-07.98		**0 986 357 232**	**B W232**
					WW	**0 986 356 753**	**B 753**
		142	B5254T	01.97-07.98		**0 986 357 232**	**B W232**
				01.97-08.98	WW	**0 986 356 753**	**B 753**
S80 I							
2.0	2,0	166	B5204T3	08.98-07.00		**0 986 357 232**	**B W232**
					WW	**0 986 356 753**	**B 753**
V40 I							
1.6	1,6	77/80	B4164S; B4164S2	01.97-04.04		**0 986 357 238**	**B W238**
1.8	1,8	85/90	B4184S; B4184S2; B4184S3; B4184S9; B4184S10	01.95-06.04		**0 986 357 238**	**B W238**
1.9	1,9	147	B4194T	05.97-07.99		**0 986 357 238**	**B W238**
2.0	1,9	118/121	B4204T2	08.99-07.01		**0 986 357 238**	**B W238**
	2,0	100/103/118/ 120/147	B4204S; B4204S2; B4204T; B4204T3; B4204T5	01.96-04.04		**0 986 357 238**	**B W238**
V50							
1.6	1,6	74	B4164S3	01.05-12.12		**0 986 357 208**	**B 208**
V70 I							
2.0	2,0	93	B5202FS	01.97-07.99		**0 986 357 054**	**B W054**
					WW	**0 986 356 753**	**B 753**
		105/132/155/ 166	B5204S; B5204T; B5204T2; B5204T3	01.97-07.98		**0 986 357 232**	**B W232**
					WW	**0 986 356 753**	**B 753**
2.3	2,3	160/174-176/ 184	B5234T2; B5234T3; B5234T4; B5234T6	01.97-07.98		**0 986 357 232**	**B W232**
					WW	**0 986 356 753**	**B 753**
2.5	2,4	103/106	B5252FS; GB5252S	01.97-03.00		**0 986 357 054**	**B W054**
					WW	**0 986 356 753**	**B 753**
		121	B5254S	01.97-07.98		**0 986 357 232**	**B W232**
					WW	**0 986 356 753**	**B 753**
		142	B5254T	01.97-07.98		**0 986 357 232**	**B W232**
				01.97-08.98	WW	**0 986 356 753**	**B 753**
440							
1.6	1,6	61	B16F	09.93-07.97		**0 986 356 852**	**B 852**
1.8	1,8	66	B18U	09.91-07.97		**0 986 356 852**	**B 852**
460							
1.6	1,6	61	B16F	03.90-07.97		**0 986 356 852**	**B 852**
1.7	1,7	66	B18KP	03.90-07.97		**0 986 357 254**	**B W254**

V

		kW	Typ				
1.7	1,7	78	B18EP	03.90-07.97		**0 986 356 852**	**B 852**
1.8	1,8	66	B18U	09.91-07.97		**0 986 356 852**	**B 852**
850							
2.0	2,0	129-132/155	B5204T; B5204T2	01.95-07.97		**0 986 357 232**	**B W232**
2.3	2,3	120/160/ 166-184	B5234FT; B5234S; B5234T; B5234T...; B5234T5	09.93-07.98		**0 986 357 232**	**B W232**
2.5	2,4	103-106	B5252S	09.92-07.97		**0 986 357 054**	**B W054**
		125/140-142	B5254S; B5254T	09.91-07.97		**0 986 357 232**	**B W232**
940							
2.0	2,0	114	B200FT; B200GT	09.91-09.98		**0 986 357 244**	**B W244**
2.3	2,3	99/113-151	B230FK; B230FT; B230FT4	09.90-10.98		**0 986 357 244**	**B W244**

VW (VOLKSWAGEN)

Beetle							
1.2	1,2	77	CBZB <DB0/TW0>	07.11-09.19	~~MMS~~	**0 986 357 844**	**BS 844**
					MMS	**0 986 357 822**	**BS 822**
Bora							
1.4	1,4	55	AHW <MB5/T1Q>; AKQ <MB6/T1Q>; APE <MN7/T1Q>; AXP <MN7/T1Q>	09.98-05.05		**0 986 356 308**	**B 308**
1.6	1,6	74	AEH <M63/T6H>; AKL <ME8/T6H>; APF <MP9/T6H>	09.98-05.05		**0 986 356 359**	**B 359**
		75	AVU <MW6/T53>; BFQ <MW6/T53>	09.00-05.05		**0 986 356 346**	**B 346**
		77	ATN <D3H/T27>; AUS <D3H/T27>; AZD <D3H/T27>	08.99-11.01		**0 986 356 308**	**B 308**
1.8	1,8	92	AGN <MQ8/T0V>	09.98-10.00		**0 986 356 337**	**B 337**
2.0	2,0	84	BER	05.00-11.14		**0 986 356 331**	**B 331**
		85	APK <MU0/T6Y>	09.98-05.05		**0 986 356 359**	**B 359**
					WW	**0 986 356 331**	**B 331**
			AQY <ML1/T6Y>; AZH <MK6/T11>	09.98-05.05		**0 986 356 359**	**B 359**
			AZJ <MR4/T11>	05.01-05.05		**0 986 356 345**	**B 345**
			BER	09.02-09.12		**0 986 356 331**	**B 331**
2.3	2,3	110	AGZ <MD7/T8R>	09.98-02.01		**0 986 356 349**	**B 349**
2.8	2,8	150	AQP <MC0/T9T>; AUE <D6B/T9T>	05.99-04.01		**0 986 356 348**	**B 348**
Caddy							
1.2	1,2	63/77	CBZA <DB1/TW0>; CBZB <DB0/TW0>	09.10-05.15	~~MMS~~	**0 986 357 844**	**BS 844**
					MMS	**0 986 357 822**	**BS 822**
1.4	1,4	44	AUD	09.00-06.03		**0 986 356 312**	**B 312**
		55	AUA <MN7/T1Q>	08.00-06.03		**0 986 356 308**	**B 308**
1.6	1,6	55	1F	11.95-05.97		**0 986 356 338**	**B 338**
						0 986 356 339	**B 339**
		72-75	BGU <MW6/T53>; BSE <MW6/T53>; BSF <MW6/T53>; CHGA <DF2/T53>	04.04→		**0 986 356 346**	**B 346**
1.8	1,8	66	ADD <M31>	09.02-09.05		**0 986 356 339**	**B 339**
2.0	2,0	80	BSX <D7R>	04.06-08.10		**0 986 356 345**	**B 345**
				10.10-05.15		**0 986 356 345**	**B 345**
CrossFox							
1.6	1,6	74-77	CCRA <TC0 (EA111)>	01.12→		**F 000 99C 125**	**TS**
Fox							
1.4	1,4	55	BKR <D4H>	04.05-12.12		**F 000 99C 125**	**TS**
1.6	1,6	74-76	CCRA <TC0 (EA111)>	08.14→		**F 000 99C 125**	**TS**
Gol IV							
1.4	1,4	61	CNBA	01.11→		**F 000 99C 125**	**TS**
1.8	1,8	76	BJY <AP827>	08.05-06.08		**F 000 99C 127**	**TS**
Gol V							
1.6	1,6	73-77	CCRA <TC0 (EA111)>	01.10-07.12		**F 000 99C 125**	**TS**
Golf							
2.0	2,0	85	APK	03.95-10.99		**0 986 356 331**	**B 331**
Golf III							
1.4	1,4	44	AEX	07.95-12.97		**0 986 356 360**	**B 360**
1.6	1,6	55	AEE <M0U/T3N>	07.95-12.97		**0 986 356 360**	**B 360**
1.8	1,8	55	AAM <M8M/T5U>	11.91-12.97		**0 986 356 339**	**B 339**
				11.91-02.99		**0 986 356 342**	**B 342**
			ANN <M667T5U>	12.97-02.99		**0 986 356 339**	**B 339**
		66	ACC	08.92-07.99		**0 986 356 339**	**B 339**
				12.94-12.97		**0 986 356 342**	**B 342**

◀ VW

		kW	Typ				
1.8	1,8	66	ADZ; ANP <M67/T5C>	10.94-02.99		**0 986 356 339**	**B 339**
2.0	2,0	79/85	ADY; AEP; AGG <M11/T8A>; AKR <MR3/T8A>	10.94-02.99		**0 986 356 339**	**B 339**
2.8	2,8	120/128	AAA	01.92-12.97		**0 986 356 384**	**B 384**
				10.93-12.99		**0 986 356 301**	**B 301**
2.9	2,9	140	ABV	01.94-12.97		**0 986 356 301**	**B 301**
Golf IV							
1.4	1,4	55	AHW <MB5/T1Q>; AKQ <MB6/T1Q>; APE <MN7/T1Q>; AXP <MN7/T1Q>	08.97-06.06		**0 986 356 308**	**B 308**
1.6	1,6	74	AEH <M63/T6H>; AKL <ME8/T6H>; APF <MP9/T6H>	10.97-06.06		**0 986 356 359**	**B 359**
		75	AVU <MW6/T53>; BFQ <MW6/T53>	08.00-06.06		**0 986 356 346**	**B 346**
		77	ATN <D3H/T27>; AUS <D3H/T27>; AZD <D3H/T27>	05.99-11.01		**0 986 356 308**	**B 308**
1.8	1,8	55	AAM <M8M/T5U>; ANN <M667T5U>	04.98-10.00		**0 986 356 339**	**B 339**
						0 986 356 342	**B 342**
			Fg.-Nr. →1E..Y..020 000	04.98-04.00		**0 986 356 339**	**B 339**
		66	ADZ	04.98-10.00		**0 986 356 339**	**B 339**
			ANP <M67/T5C>	04.98-10.00		**0 986 356 339**	**B 339**
			Fg.-Nr. →1E..Y..020 000	04.98-04.00		**0 986 356 339**	**B 339**
		92	AGN <MQ8/T0V>	08.97-10.00		**0 986 356 337**	**B 337**
2.0	2,0	85	AGG <M11/T8A>; AKR <MR3/T8A>	04.98-12.01		**0 986 356 339**	**B 339**
			APK	08.99-06.02		**0 986 356 331**	**B 331**
				07.03-02.04		**0 986 356 359**	**B 359**
			APK <MU0/T6Y>	08.98-05.04		**0 986 356 359**	**B 359**
					WW	**0 986 356 331**	**B 331**
				05.01-06.06		**0 986 356 331**	**B 331**
			AQY <ML1/T6Y>	08.98-04.01		**0 986 356 359**	**B 359**
				05.01-06.06		**0 986 356 331**	**B 331**
			AZG	05.01-04.02		**0 986 356 345**	**B 345**
			AZH <MK6/T11>	04.00-04.01		**0 986 356 359**	**B 359**
				05.01-06.01		**0 986 356 331**	**B 331**
			AZJ <MR4/T11>; BEH <D4G/T11>	05.01-06.06		**0 986 356 345**	**B 345**
			BER	09.98-03.07		**0 986 356 331**	**B 331**
2.3	2,3	110	AGZ <MD7/T8R>	10.97-02.01		**0 986 356 318**	**B 318**
2.8	2,8	150	AQP <MC0/T9T>; AUE <D6B/T9T>	05.99-04.01		**0 986 356 348**	**B 348**
Golf Plus							
1.2	1,2	63/77	CBZA <DB1/TW0>; CBZB <DB0/TW0>	08.09-12.13	~~MMS~~	**0 986 357 844**	**BS 844**
					MMS	**0 986 357 822**	**BS 822**
1.6	1,6	72-75	BSE <MW6/T53>; BSF <MW6/T53>; CCSA <MW6/T53>; CHGA <DF2/T53>; CMXA <MW6/T53>	05.05-12.13		**0 986 356 346**	**B 346**
Golf V							
1.6	1,6	75	BGU <MW6/T53>; BSE <MW6/T53>; BSF <MW6/T53>	01.04-11.08		**0 986 356 346**	**B 346**
Golf VI							
1.2	1,2	63/77	CBZA <DB1/TW0>; CBZB <DB0/TW0>	05.09-05.16	~~MMS~~	**0 986 357 844**	**BS 844**
					MMS	**0 986 357 822**	**BS 822**
1.6	1,6	72-75	BSE <MW6/T53>; BSF <MW6/T53>; CCSA <MW6/T53>; CHGA <DF2/T53>; CMXA <MW6/T53>	10.08-04.13		**0 986 356 346**	**B 346**
Jetta							
1.2	1,2	77	CBZB <DB0/TW0>	10.10-12.17	~~MMS~~	**0 986 357 844**	**BS 844**
					MMS	**0 986 357 822**	**BS 822**
1.6	1,6	75	BSE <MW6/T53>; BSF <MW6/T53>; CCSA <MW6/T53>	10.05-10.10		**0 986 356 346**	**B 346**
1.8	1,8	66	ACC	10.92-07.98		**0 986 356 339**	**B 339**
2.0	2,0	85	AEG <ML8>	09.98-08.01		**0 986 356 331**	**B 331**
			AVH	09.00-06.04		**0 986 356 345**	**B 345**
			CBPA <ML5>	06.10-07.14		**0 986 356 331**	**B 331**
2.8	2,8	128	AAA	09.94-08.99		**0 986 356 339**	**B 339**
Jetta IV							
1.6	1,6	74	AKL <ME8/T6H>	09.99-12.05		**0 986 356 359**	**B 359**
2.0	2,0	85	APK	09.99-12.05		**0 986 356 359**	**B 359**
Kombi							
2.5	2,5	82-85	AET	07.93-05.05		**0 986 356 340**	**B 340**
Lupo							
1.0	1,0	37	AER	10.98-05.00		**0 986 356 360**	**B 360**
			ALD	10.98-07.05		**0 986 356 341**	**B 341**
			ALL	10.98-05.00		**0 986 356 360**	**B 360**
			ANV	10.98-05.00		**0 986 356 341**	**B 341**

		kW	Typ			
1.0	1,0	37	AUC	05.00-07.05	**0 986 356 312**	**B 312**
1.4	1,4	44	AUD	09.00-07.05	**0 986 356 312**	**B 312**
		55/74	AFK; AHW <MB5/T1Q>; AKQ <MB6/T1Q>; APE <MN7/T1Q>; AQQ; AUA <MN7/T1Q>; AUB <MP0/T1N>	10.98-07.05	**0 986 356 308**	**B 308**
1.6	1,6	92	AVY	05.00-07.05	**0 986 356 308**	**B 308**
New Beetle						
1.6	1,6	74	AWH	10.99-10.00	**0 986 356 359**	**B 359**
		75	AYD; BFS <MW6>	06.00-12.10	**0 986 356 346**	**B 346**
2.0	2,0	85	AEG <ML8>; APK <MU0/T6Y>; AQY <ML1/T6Y>	01.98-06.05	**0 986 356 359**	**B 359**
			AVH; AZG; AZJ <MR4/T11>; BDC; BEJ	08.00-09.10	**0 986 356 345**	**B 345**
			BER	01.03-06.07	**0 986 356 331**	**B 331**
			BEV <ML5>; BGD	01.03-10.10	**0 986 356 345**	**B 345**
			BHP; CBPA <ML5>	07.03-09.10	**0 986 356 331**	**B 331**
Passat [3B]						
1.6	1,6	74	ADP	10.96-11.00	**0 986 356 304**	**B 304**
			AHL; ANA; ARM			
			Fg.-Nr. →3B..Y..400 000	10.96-04.00	**0 986 356 359**	**B 359**
			Fg.-Nr. 3B..Y..400 001→	05.00-11.00	**0 986 357 814**	**BS 814**
		75	ALZ	10.00-05.05	**0 986 356 359**	**B 359**
2.3	2,3	110	AGZ <MD7/T8R>	06.97-11.00	**0 986 356 349**	**B 349**
			Fg.-Nr. →3B..W..222 092	10.96-10.97	**0 986 356 318**	**B 318**
			Fg.-Nr. 3B..W..222 093→	11.97-11.00	**0 986 356 349**	**B 349**
2.8	2,8	132/140/142	ACK; AGE; ALG; AMX; APR; AQD; ATQ; BBG	01.97-05.05	**0 986 356 321**	**B 321**
Passat [3C]						
1.6	1,6	75	BSE <MW6/T53>; BSF <MW6/T53>	03.05-11.10	**0 986 356 346**	**B 346**
Passat [35I/3A]						
1.8	1,8	55	AAM <M8M/T5U>	08.90-03.97	**0 986 356 338**	**B 338**
2.0	2,0	79/85	AEP; AGG <M11/T8A>	10.94-03.97	**0 986 356 339**	**B 339**
2.8	2,8	128	AAA	06.91-03.97	**0 986 356 384**	**B 384**
2.9	2,9	135	ABV	01.94-03.97	**0 986 356 301**	**B 301**
Polo						
1.4	1,4	61	BLM <D4Q/TE0>	05.02-07.06	**F 000 99C 125**	**TS**
1.6	1,6	74	BAH <MY0/T1J; EA111>	05.02-07.06	**F 000 99C 125**	**TS**
		74-77	CCRA <TC0 (EA111)>	01.10-06.14	**F 000 99C 125**	**TS**
Polo [6C1]						
1.0	1,0	58	ARA	07.02-05.05	**0 986 356 308**	**B 308**
Polo [6N1/6N2]						
1.0	1,0	33	AEV	10.94-12.99	**0 986 356 357**	**B 357**
		37	AER			
			Fg.-Nr. 6N-W-000 001→	03.96-12.99	**0 986 356 343**	**B 343**
			ALD			
			Fg.-Nr. →6N-Y-050 000	07.98-09.01	**0 986 356 341**	**B 341**
			Fg.-Nr. 6N-Y-050 001→	07.98-09.01	**0 986 356 312**	**B 312**
			ALL			
			Fg.-Nr. 6N-W-000 001→	05.97-12.99	**0 986 356 343**	**B 343**
			AUC			
			Fg.-Nr. 6N-Y-050 001→	10.99-09.01	**0 986 356 312**	**B 312**
1.4	1,4	40	AKP			
			Fg.-Nr. →6N-Y-050 000	09.98-09.01	**0 986 356 341**	**B 341**
			Fg.-Nr. 6N-Y-050 001→	09.98-09.01	**0 986 356 312**	**B 312**
		40-44	AEX			
			Fg.-Nr. 6N-W-000 001→	07.95-12.99	**0 986 356 343**	**B 343**
		44	AKK			
			Fg.-Nr. →6N-Y-050 000	09.98-09.01	**0 986 356 341**	**B 341**
			Fg.-Nr. 6N-Y-050 001→	09.98-09.01	**0 986 356 312**	**B 312**
			AKV; ANX; APQ			
			Fg.-Nr. 6N-W-000 001→	05.97-12.99	**0 986 356 343**	**B 343**
			AUD			
			Fg.-Nr. 6N-Y-050 001→	10.99-09.01	**0 986 356 312**	**B 312**
		55	AHW <MB5/T1Q>; APE <MN7/T1Q>; AUA <MN7/T1Q>	01.99-09.01	**0 986 356 308**	**B 308**
		74	AFH	04.96-12.99	**0 986 356 309**	**B 309**
			AFK; AUB <MP0/T1N>	09.98-09.01	**0 986 356 308**	**B 308**

◀ VW

		kW	Typ				
1.6	1,6	55	AEE <M0U/T3N>; AHS				
			Fg.-Nr. 6N-W-000 001→	07.95-12.99		**0 986 356 343**	**B 343**
		88/92	AJV; ARC; AVY	04.98-09.01		**0 986 356 308**	**B 308**
Polo [6R1]							
1.2	1,2	63/66/77	CBZA <DB1/TW0>; CBZB <DB0/TW0>; CBZC <DB7/TW0>	06.09-05.14	~~MMS~~	**0 986 357 844**	**BS 844**
					MMS	**0 986 357 822**	**BS 822**
Polo [6V2/6V5]							
1.4	1,4	44	AEX	05.96-12.97		**0 986 356 343**	**B 343**
			AKK	10.99-09.01		**0 986 356 312**	**B 312**
			AKV	12.97-08.99		**0 986 356 343**	**B 343**
			ANW	10.99-08.00		**0 986 356 312**	**B 312**
			ANX; APQ	12.97-08.99		**0 986 356 343**	**B 343**
			AUD	06.00-09.01		**0 986 356 312**	**B 312**
		55	APE <MN7/T1Q>; AUA <MN7/T1Q>	10.99-09.01		**0 986 356 308**	**B 308**
1.6	1,6	55	AEE <M0U/T3N>; ALM	04.97-09.01		**0 986 356 343**	**B 343**
			1F	11.95-09.97		**0 986 356 339**	**B 339**
		74	AEH <M63/T6H>; AKL <ME8/T6H>	10.99-09.01		**0 986 356 359**	**B 359**
			APF <MP9/T6H>; AUR	03.00-09.01		**0 986 356 331**	**B 331**
1.8	1,8	66	ADD <M31>	03.98-09.01		**0 986 356 339**	**B 339**
			Fg.-Nr. →6K..Y..502 794	03.98-09.99		**0 986 356 339**	**B 339**
2.0	2,0	85	ADC	08.99-09.01		**0 986 356 339**	**B 339**
			Fg.-Nr. →6K..Y..502 794	08.99-09.99		**0 986 356 339**	**B 339**
Polo [9N1/9N2/9N3]							
1.4	1,4	55	AUA <MN7/T1Q>	09.01-01.02		**0 986 356 308**	**B 308**
		62	BLM <D4Q/TE0>	06.06-04.10		**F 000 99C 125**	**TS**
		63	BLM <D4Q/TE0>	12.03-05.05		**F 000 99C 125**	**TS**
1.6	1,6	74	BAH <MY0/T1J; EA111>	07.03→		**F 000 99C 125**	**TS**
2.0	2,0	85	BBX <M0R/T18>	07.03-05.07		**0 986 356 331**	**B 331**
				06.05→		**0 986 356 359**	**B 359**
Polo [9V4]							
1.6	1,6	74	BAH <MY0/T1J; EA111>	10.02-12.03		**F 000 99C 125**	**TS**
Sharan							
2.0	2,0	85	ADY	09.95-02.00		**0 986 356 350**	**B 350**
			ATM	05.00-03.10		**0 986 356 331**	**B 331**
2.8	2,8	128	AAA	09.95-02.00		**0 986 356 384**	**B 384**
SpaceFox							
1.6	1,6	74-77	CCRA <TC0 (EA111)>	01.12-08.14		**F 000 99C 125**	**TS**
Touran							
1.2	1,2	77	CBZB <DB0/TW0>	05.10-05.15	~~MMS~~	**0 986 357 844**	**BS 844**
					MMS	**0 986 357 822**	**BS 822**
1.6	1,6	75	BGU <MW6/T53>; BSE <MW6/T53>; BSF <MW6/T53>	07.03-05.10		**0 986 356 346**	**B 346**
2.0	2,0	80	BSX <D7R>	02.06-05.10		**0 986 356 345**	**B 345**
T4 (Bus,Transporter)							
2.5	2,5	81	AEU	08.96-06.03		**0 986 356 340**	**B 340**
		85	AET	05.96-06.03		**0 986 356 371**	**B 371**
				08.96-06.03		**0 986 356 340**	**B 340**
			APL; AVT	05.99-06.03		**0 986 356 340**	**B 340**
2.8	2,8	103/150	AES; AMV	01.96-06.03		**0 986 356 347**	**B 347**
T5 (Bus,Transporter)							
2.0	2,0	85	AXA <M0R>	06.03-08.15		**0 986 356 331**	**B 331**
				09.09-08.15		**0 986 356 359**	**B 359**
Vento							
1.4	1,4	44	AEX	07.95-12.97		**0 986 356 360**	**B 360**
1.6	1,6	55	AEE <M0U/T3N>	07.95-12.97		**0 986 356 360**	**B 360**
1.8	1,8	55	AAM <M8M/T5U>	11.91-12.97		**0 986 356 342**	**B 342**
		66	ADZ	10.94-12.97		**0 986 356 339**	**B 339**
2.0	2,0	79/85	AEP; AGG <M11/T8A>; AKR <MR3/T8A>	10.94-12.97		**0 986 356 339**	**B 339**
2.8	2,8	120	AAA	07.94-12.97		**0 986 356 301**	**B 301**
		128	AAA	01.92-12.97		**0 986 356 384**	**B 384**
Voyage							
1.6	1,6	74-77	CCRA <TC0 (EA111)>	01.10-07.12		**F 000 99C 125**	**TS**

de

AG	Für Fahrzeuge mit automatischem Getriebe
BO	Bosch, nur als Ersatz für Bosch-Ausrüstung
EU4	Für Fahrzeuge mit Abgasnorm Euro 4
EU5	Für Fahrzeuge mit Abgasnorm Euro 5
GS	Für Fahrzeuge mit Handschaltgetriebe
KL	Für Fahrzeuge mit Klimaanlage
~~**KL**~~	Für Fahrzeuge ohne Klimaanlage
LAB	Linksanbau
MAR	Für Marelli Erzeugnis
MMS	Mit Marderschutz

~~**MMS**~~	Ohne Marderschutz
MZV	Für Motor mit Zündverteiler
~~**MZV**~~	Für Motor ohne Zündverteiler
PSM	Für Paul Smith Zündleitungen
~~**PSM**~~	Nicht für Paul Smith Zündleitungen
RBE	Geringfügig abweichende Spezifikation zu Silicone-Copper
RLE	Für Rechtslenker
~~**SSJ**~~	Für Fahrzeuge ohne Start-Stopp-Funktion

TW	Eingebautes Erzeugnis muss am Fahrzeug oder Motor ermittelt werden.
WCP	Für kontaktgesteuerte Zündanlage
WW	Wahlweise
ZMB	Für Zündspule mit DIN-Anschluss
ZMM	Für Zündspule mit M4-Anschluss
ZMS	Für Zündspule mit SAE Stift
ZVM	Für Zündverteiler mit M4-Anschluss
ZVS	Für Zündverteiler/-Spule mit SAE-Anschluss

	Information / Erläuterung
	Seitenverweis
№	Bosch-Bestellnummer
Type	Typ
	Pkw
	Transporter
	Nkw
	Pkw / Kleintransporter
	Pkw
	Transporter
	Geländewagen
	Pritschenwagen
	Stufenheck-Limousine
	Motorrad
	Land- oder Baumaschine
	Für Haubenausführung

	NKW 40 t
	Reisebus
	Bootsmotor
	Werkstattverpackung
ECE	ECE
U / V	Nennspannung in Volt
P / W	Nennleistung in Watt
	Sockelbauart
	Hubraum in l/ccm
kW	Motorleistung in kW
Typ	Motortyp
	Datum / Einbauzeitraum
?	Sonderfälle
	Zündleitungs-Set

AG	For vehicles with automatic transmission
BO	Bosch, only as replacement for Bosch equipment
EU4	For vehicles with emission standard Euro 4
EU5	For vehicles with emission standard Euro 5
GS	For vehicles with manual transmission
KL	For vehicles with air conditioner
~~**KL**~~	For vehicles without air conditioner
LAB	Left side mounting
MAR	For Marelli unit
MMS	With marten repeller

~~**MMS**~~	Without marten repeller
MZV	For engine with ignition distributor
~~**MZV**~~	For engine without ignition distributor
PSM	For Paul Smith ignition cables
~~**PSM**~~	Not for Paul Smith ignition cables
RBE	Slightly differing specification from Silicone Copper
RLE	For RHD vehicles
~~**SSJ**~~	For vehicles without Start-Stop function

TW	The product fitted must be identified on the vehicle or engine
WCP	For breaker-triggered ignition system
WW	Optional
ZMB	For ignition coil with DIN connection
ZMM	For ignition coil with M4 connection
ZMS	For ignition coil with SAE pin
ZVM	For ignition distributor with M4 connection
ZVS	For ignition distributor/coil with SAE connection

	Information/Explanations
	Page reference
№	Bosch order number
Type	Type
	Passenger cars
	Transporter
	Commercial vehicles
	Passenger cars/Small vans
	Passenger cars
	Transporter
	Off-road vehicle
	Pick-up
	Notchback limousine
	Motorcycle
	Agricultural machine / construction machine
	For hood version

	COMMERCIAL VEHICLE 40 t
	Coach
	Marine engine
	Workshop pack
ECE	ECE
U / V	Rated voltage in Volts
P / W	Rated power in watts
	Base type
	Capacity in l/ccm
kW	Engine power output in kW
Typ	Engine type
	Date/ Production period
?	Special case
	Ignition-cable set

AG	Pour véhicules avec boîte automatique
BO	Bosch, uniquement comme remplacement pour équipement Bosch
EU4	Pour véhicules avec norme antipollution Euro 4
EU5	Pour véhicules avec norme antipollution Euro 5
GS	Pour véhicules avec boîte manuelle
KL	Pour véhicules avec climatiseur
~~**KL**~~	Pour véhicules sans climatiseur
LAB	Montage à gauche
MAR	Pour produit Marelli

MMS	Avec protection anti-martres
~~**MMS**~~	Sans protection anti-martres
MZV	Pour moteur avec allumeur
~~**MZV**~~	Pour moteur sans allumeur
PSM	Pour câbles d'allumage Paul Smith
~~**PSM**~~	Pas pour câbles d'allumage Paul Smith
RBE	Spécification légèrement différente de Silicone-Copper
RLE	Pour véhicules avec direction à droite
~~**SSJ**~~	Pour véhicules sans fonction démarrage-arrêt

TW	Le produit monté doit être déterminé sur le véhicule ou le moteur.
WCP	Pour système d'allumage à commande par contact
WW	Au choix
ZMB	Pour bobine d'allumage à raccord DIN
ZMM	Pour bobine d'allumage à raccord M4
ZMS	Pour bobine d'allumage avec tige SAE
ZVM	Pour allumeur à raccord M4
ZVS	Pour allumeur/bobine d'allumage à raccord SAE

	Information / explication
	Renvoi à la page
№	Référence Bosch
Type	Type
	Voiture particulière
	Camionnette
	Véhicule utilitaire
	Voiture particulière / véhicule utilitaire léger
	Voiture particulière
	Camionnette
	Voiture tout terrain
	Camion-plateau
	Berline à 3 volumes
	Moto
	Machine agricole ou machine de travaux publics
	Pour version à capot

	UTILITAIRE 40 t
	Autocar
	Moteur pour bateau
	Emballage d'atelier
ECE	ECE
U / V	Tension nominale en volts
P / W	Puissance nominale en watts
	Type de culot
	Cylindrée en l/cm3
kW	Puissance du moteur en kW
Typ	Type de moteur
	Date/période de montage
?	Cas spécial
	Jeu de câbles d'allumage

AG	Per veicoli con cambio automatico
BO	Solo come ricambio per l'equipaggiamento Bosch
EU4	Per veicoli con norma sui gas di scarico Euro 4
EU5	Per veicoli con norma sui gas di scarico Euro 5
GS	Per veicoli con cambio meccanico
KL	Per veicoli con climatizzatore
~~**KL**~~	Per veicoli senza climatizzatore
LAB	Montaggio a sinistra
MAR	Per prodotti Marelli
MMS	Con protezione antiroditori

~~**MMS**~~	Senza protezione antiroditori
MZV	Per motore con distributore di accensione
~~**MZV**~~	Per motore senza distributore di accensione
PSM	Per fili di accensione Paul Smith
~~**PSM**~~	Non per fili di accensione Paul Smith
RBE	Specifica leggermente diversa da Silicone Copper
RLE	Per guida a destra
~~**SSJ**~~	Per veicoli senza funzione di avviamento/arresto
TW	Il prodotto montato deve essere rilevato sul veicolo o sul motore.

WCP	Per impianto di accensione con comando a contatto
WW	A scelta
ZMB	Per bobina di accensione con collegamento DIN
ZMM	Per bobina di accensione con collegamento M4
ZMS	Per bobina di accensione con spina SAE
ZVM	Per distributore di accensione con collegamento M4
ZVS	Per distributore/bobina di accensione con collegamento SAE

	Informazione / dichiarazione
	Rimando ad un'altra pagina
№	Numero di ordinazione Bosch
Type	Tipo
	Autovettura
	Furgone
	Veicolo commerciale
	Autovettura / furgone
	Autovettura
	Furgone
	Fuoristrada
	Veicolo cassonato
	Berlina con coda a sbalzo
	Motociclo
	Trattore o macchina per l'edilizia
	Per versione a cabina arretrata

	Autocarro 40 t
	Autobus da turismo
	Motore nautico
	Confezione da officina
ECE	ECE
U / V	Tensione nominale in Volt
P / W	Potenza nominale in Watt
	Tipo costruttivo a zoccolo
	Cilindrata in l/ccm
kW	Potenza motore in kW
Typ	Tipo motore
	Data/Periodo di montaggio
?	Caso specifico
	Kit cavo d'accensione

AG	Para vehículos con cambio automático
BO	Bosch, sólo como producto de substitución para el equipo Bosch
EU4	Para vehículos con norma de gases de escape EURO 4
EU5	Para vehículos con norma de gases de escape EURO 5
GS	Para vehículos con cambio manual
KL	Para vehículos con acondicionador de aire
~~**KL**~~	Para vehículos sin acondicionador de aire
LAB	Montaje a la izquierda

MAR	Para productos Marelli
MMS	Con protección contra martas
~~**MMS**~~	Sin protección contra martas
MZV	Para motor con distribuidor de encendido
~~**MZV**~~	Para motor sin distribuidor de encendido
PSM	Para los cables de encendido Paul Smith
~~**PSM**~~	No para los conductos de encendido Paul Smith
RBE	Especificación con una diferencia mínima respecto a Silicone-Copper
RLE	Para vehículos de volante a la derecha
~~**SSJ**~~	Para vehículos sin función de arranque/parada

TW	El producto montado se debe determinar en el vehículo o en el motor.
WCP	Para instalación de encendido controlado por contacto
WW	A elección
ZMB	Para bobina de encendido con conexión DIN
ZMM	Para bobina de encendido con conexión M4
ZMS	Para bobina de encendido con pasador SAE
ZVM	Para distribuidor de encendido con conexión M4
ZVS	Para distribuidor/bobina de encendido con conexión SAE

	Información / explicación		Para versión con cúpula
	Referencia de página		NKW 40 t
№	Número de pedido Bosch		Autocar
Type	Modelo		Motor naútico
	Turismo		Envase de taller
	Transporte	ECE	ECE
	Vehículo industrial	U V	Tensión nominal en voltios
	Turismo / furgoneta	P W	potencia nominal en vatios
	Turismo		Tipo de construcción de base
	Transporte		Cilindrada en l/ccm
	Vehículo todo terreno	kW	Potencia del motor en kW
	camioneta	Typ	Tipo de motor
	Limusina Notchback		Fecha/periodo de fabricación
	Motocicletas	?	Caso especial
	Maquinaria agrícola o de construcción		Juegos de cables antiparasitarios

de

Webseite für Bosch Automotive Aftermarket

en

Website for Bosch Automotive Aftermarket

fr

Site Web pour Bosch Automotive Aftermarket

it

Sito web per Bosch Automotive Aftermarket

es

Pagina web para Bosch Automotive Aftermarket

boschaftermarket.com

Finden Sie Ihre Bosch-Produkte online.

Please find your Bosch products online.

Veuillez trouver vos produits Bosch en ligne.

Trovate i vostri prodotti Bosch online.

Encuentre sus productos de Bosch online.

de

Effizienz ist unser Antrieb

Technologien von Bosch kommen weltweit in den meisten Fahrzeugen zum Einsatz. Dabei stehen für uns die Menschen und die Sicherstellung ihrer Mobilität im Vordergrund.

Ihnen widmen wir über 130 Jahre Pioniergeist, Forschung, Fertigung und Expertise.

Wir bieten Handel und Werkstätten weltweit moderne Diagnose- und Werkstatttechnik sowie ein umfassendes Kfz- und Nfz-Ersatzteilsortiment.

en

Driven by efficiency

Bosch technologies are used in most vehicles worldwide. People, and assuring their mobility, is what we are focused on.

Therefore, we have dedicated over 130 years of pioneering spirit and expertise in research and manufacturing to achieving this.

We provide the aftermarket and workshops worldwide with modern diagnostic and workshop equipment and a wide range of spare parts for passenger cars and commercial vehicles.

fr

Guidés par l'efficacité

Les technologies Bosch sont présentes sur la plupart des véhicules dans le monde entier. Les personnes et le maintien de leur mobilité sont au centre de toutes nos préoccupations.

Depuis 130 ans, nous leur consacrons tout notre esprit innovateur, notre recherche, notre fabrication et notre expertise.

Nous proposons aux concessionnaires et aux garages du monde entier une technologie moderne de diagnostic et de réparation ainsi qu'un assortiment complet de pièces de rechange pour véhicules de tourisme et véhicules utilitaires.

it

Guidati dall'efficienza

La tecnologia Bosch viene applicata alla maggior parte dei veicoli di tutto il mondo. Assicurare la sicurezza delle persone e della loro mobilità è l'obiettivo primario di Bosch.

Con questo spirito è da oltre 130 anni che ci dedichiamo alle persone motivati da ricerca, nuove tecnologie e idee.

Offriamo tecnologie moderne per la diagnostica e per l'officina, nonché una gamma completa di ricambi per automobili e veicoli commerciali.

es

La eficiencia es nuestra motivación

La tecnología de Bosch se utiliza en prácticamente cualquier coche en el mundo. Nos enfocamos en las personas y en asegurar su movilidad.

Por eso, hemos dedicado los últimos 130 años, de nuestro espíritu innovador y experiencia, a la investigación y fabricación para conseguirlo.

Ofrecemos al mercado de aftermarket de todo el mundo modernos equipos de diagnóstico y de taller, así como una amplia gama de recambios para turismos y vehículos comerciales.

1 987 721 339/202405

MA/MBC2 – 05.2024 – it

© 2024 Robert Bosch GmbH
Postfach 41 09 60
76225 Karlsruhe

Chiusura di redazione: 15. 12. 2023

Con riserva di apportare modifiche! Domande ed osservazioni inerenti al contenuto vanno indrizzate al rappresentante di zona. Questa edizione sostituisce ed annulla tutte le edizioni precedenti.

4 047023 039576